IGLAND

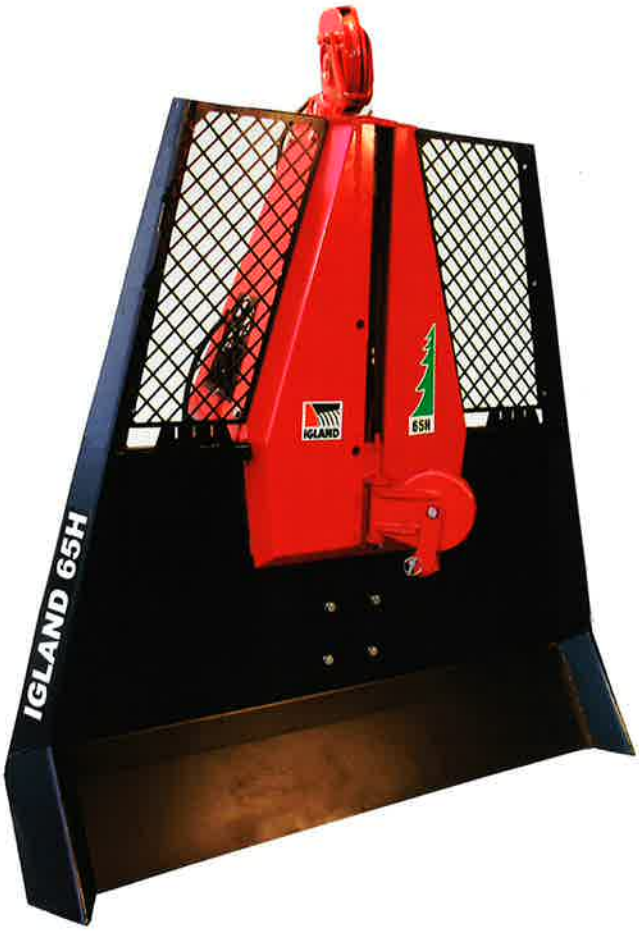

IGLAND 65H

Owner's Manual - Betriebsanleitung

Manuel d'utilisation - Eierens instruksjonshefte

(N) For gyldig garanti må OVERTAKELSESSKJEMA returneres innen 14 dager
(GB) For the guarantee to be valid the DECLARATION OF TRANSFER must be returned within 14 days
(D) Die Garantie ist nur gültig, wenn die beigefügte ÜBERGABEERKLÄRUNG ausgefüllt und innerhalb von 14 Tagen eingeschickt wird
(F) Pour que la garantie soit valable, le CERTIFICAT D'ACQUISITION doit être renvoyé dans les quatorze (14) jours
(I) La garanzia è operativa solo previa restituzione entro 14 giorni dell'allegato CERTIFICATO di ACQUISTO

Manufacturer:
IGLAND AS
Roresanden 109
N-4885 Grimstad, Norway
Phone +47 37 25 62 00
Fax +47 37 25 62 01
E-mail: corporate@igland-as.com

Approved 28.12.2015

Revised: 23.03.2004
Issued: ØI 10.02.03
P/N: 390125

Autocad: 65H
F:\Produkter\Instr\1tr\65h.doc

© IGLAND AS
- Gjengivelse av tekst og tegninger uten tillatelse forbudt.
- Reproduction of text or illustrations without permission is prohibited.
- Eine Wiedergabe von Texten und Zeichnungen ohne unsere Genehmigung ist nicht gestattet.
- Interdiction de toute reproduction de textes ou d'illustrations sans autorisation préalable.
- E' vietata la riproduzione del testo e delle illustrazioni senza preventiva autorizzazione del Costruttore

INDEX

(N) Faremomenter/sikkerhetsregler 5
(GB) Hazards and safety precautions
(D) Gefahren/Sicherheitsvorschriften
(F) Situations dangereuses / Règles de sécurité
(I) Situazioni di pericolo - Avvertenze per la sicurezza

Illustrations 9

1.0 (N) Klargjøring/montering 10
(GB) Attaching winch to tractor
(D) Anbau der Seilwinde
(F) Montage sur tracteur
(I) Montaggio del verricello

1.1 (N) Klargjøring 10
(GB) Before mounting
(D) Vorbereitung
(F) Opérations préalables
(I) Preparativi

1.2 (N) Montering til traktor 11
(GB) Mounting winch on tractor
(D) Anbau am Schlepper
(F) Montage sur tracteur
(I) Montaggio su trattore

1.3 N) Montering av elektrohydraulisk betjening, høytrykk HP 15
(GB) Electro-hydraulic control unit, high pressure HP
(D) Montage der elektrohydraulischen Hochdruck-Bedienung (HP)
(F) Montage de la commande électrohydraulique haute pression HP
(I) Centralina di comando ellettroidraulica ad alta pressione HP

1.4 (N) Montering av ståltau 16
(GB) Steel cable attachment
(D) Befestigung des Stahlseils
(F) Montage du câble
(I) Montaggio della fune

2.0 (N) Bruksanvisning 18
(GB) Operating instructions
(D) Gebrauchsanweisung
(F) Instructions d'utilisation
(I) Istruzioni per l'utilizzo

2.1 (N) Innledning 18
(GB) Preliminary steps
(D) Einleitung
(F) Opérations préalables
(I) Preparativi per l'utilizzo

2.2 (N) Symbolforklaring, betjening 20
(GB) Symbols used, controls
(D) Zeichenerklärung, Bedienung
(F) Explication des symboles de commande
(I) Simbologia

2.3 (N) Innvinsjing 22
(GB) Logging operations
(D) Einziehen der Stämme
(F) Débusquage
(I) Recupero e traino tronchi

3.0 (N) Vedlikehold **27**
(GB) Maintenance
(D) Wartung
(F) Entretien
(I) Manutenzione

3.1 (N) Smøring 27
(GB) Lubrication
(D) Abschmieren
(F) Lubrification
(I) Lubrificazione

3.2 (N) Kontroll av clutch 30
(GB) Clutch inspection
(D) Kupplung kontrollieren
(F) Contrôle de l'embrayage
(I) Controllo della frizione

3.3 (N) Clutch justering 31
(GB) Clutch adjustment
(D) Kupplung einstellen
(F) Réglage de l'embrayage
(I) Registrazione della frizione

3.4 (N) Justering av bremseband 33
(GB) Brake band adjustment
(D) Nachstellen des Bremsbandes
(F) Réglage de la courroie de freinage
(I) Registrazione del freno

3.5 (N) Kjedet 33
(GB) Drive chain
(D) Antriebskette spannen
(F) Chaîne d'entraînement
(I) Tensionamento catena

4.0 (N) Lagring **34**
(GB) Storage
(D) Aufbewahrung
(F) Entreposage
(I) Stoccaggio

5.0 (N) Ekstrautstyr **35**
(GB) Options
(D) Zusatzausstattung
(F) Équipement optionnel
(I) Opzioni

5.1 (N) Produkt 35
(GB) Products
(D) Produkte
(F) Produits
(I) Prodotti

- (N) Garantibetingelser 37
- (GB) Terms of Warranty 38
- (D) Garantiebedingungen 39
- (F) Garantie 40
- (I) Garanzia 41

(N) Faremomenter/sikkerhetsregler
(GB) Hazards and safety precautions
(D) Gefahren/Sicherheitsvorschriften
(F) Situations dangereuses / Règles de sécurité
(I) Situazioni di pericolo/Avvertenze per la sicurezza

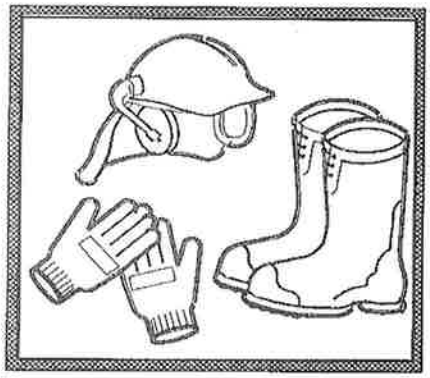

1. (N) Bruk alltid verneutstyr
(GB) Always wear protective gear
(D) Nie ohne geeignete Schutzkleidung arbeiten
(F) Toujours employer des vêtements de sécurité
(I) Indossare sempre idonee protezioni

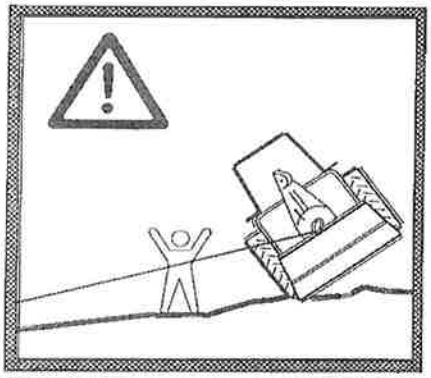

2. (N) NB! Utvis den største aktsomhet!
(GB) Stay alert at all times!
(D) Vorsicht während des Betriebs der Maschine!
(F) Attention !
(I) Attenzione!

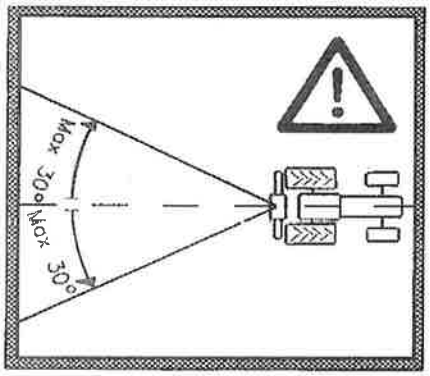

3. (N) Unngå sidedrag
(GB) Do not haul in from sides
(D) Max. Schleppwinkel beachten
(F) Éviter le treuillage sur les côtés
(I) Evitare tiri obliqui

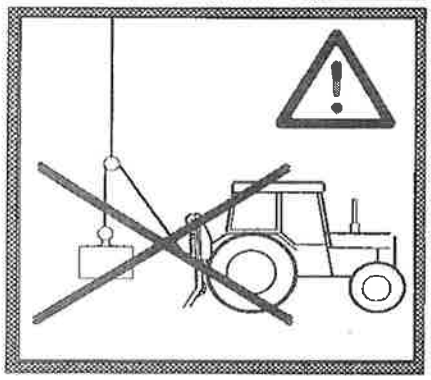

4. (N) Unngå operasjoner som vinsjen ikke er beregnet for. Må ikke brukes til andre formål enn å trekke tømmer langs bakken
(GB) Do not use winch in operations for which it was not designed. Must not be used for any purpose other than pulling logs along the ground.
(D) Darf nur zum Schleppen von Holz auf dem Boden und nicht für andere Zwecke verwendet werden
(F) Ne pas utiliser le treuil à des opérations pour lesquelles il n'est pas conçu. Ne doit être utilisé que pour pousser des grumes sur le sol
(I) Non utilizzare il verricello per impieghi per i quali non è concepito; utilizzarlo solo per il recupero tronchi al suolo

(N) Faremomenter/sikkerhetsregler
(GB) Hazards and safety precautions
(D) Gefahren/Sicherheitsvorschriften
(F) Situations dangereuses / Règles de sécurité
(I) Situazioni di pericolo/Avvertenze per la sicurezza

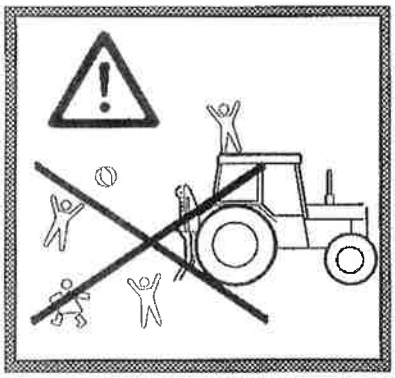

5. (N) Hold barn borte fra maskinen
(GB) Keep children away from winch and tractor
(D) Kinder von der Maschine fernhalten
(F) Veiller à ce que les enfants ne jouent pas à proximité du tracteur
(I) Allontanare i bambini dal verricello e dal trattore

6. (N) Advarsel!
(GB) Warning!
(D) Achtung!
(F) Attention !
(I) Attenzione

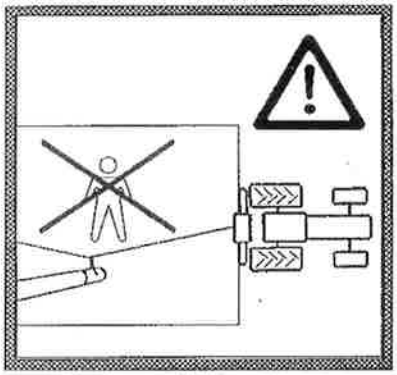

7. (N) Unngå farlig sone
(GB) Keep well away from hazard zone
(D) Nicht in der Gefahrenzone aufhalten
(F) Se tenir en dehors de la zone dangereuse
(I) Non sostare nella zona pericolosa

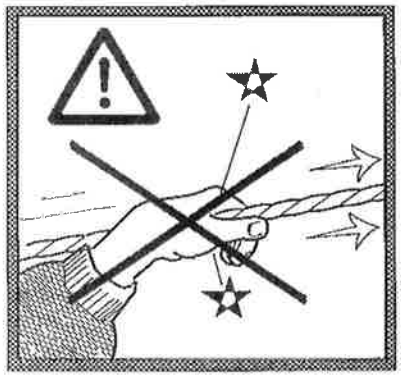

8. (N) Unngå berøring av ståltau i bevegelse
(GB) Avoid contact with moving cable
(D) Laufendes Stahlseil nicht berühren
(F) Ne pas saisir le câble en mouvement
(I) Non toccare la fune in movimento

(N) Faremomenter/sikkerhetsregler
(GB) Hazards and safety precautions
(D) Gefahren/Sicherheitsvorschriften
(F) Situations dangereuses / Règles de sécurité
(I) Situazioni di pericolo/Avvertenze per la sicurezza

9. (N) Plasser vinsjen på plant og fast underlag
(GB) Place winch on an even, flat surface
(D) Seilwinde nur auf ebener, fester Unterlage abstellen
(F) Installer le treuil sur une surface plane et stable
(I) Posizionare il verricello su superficie piana e solida

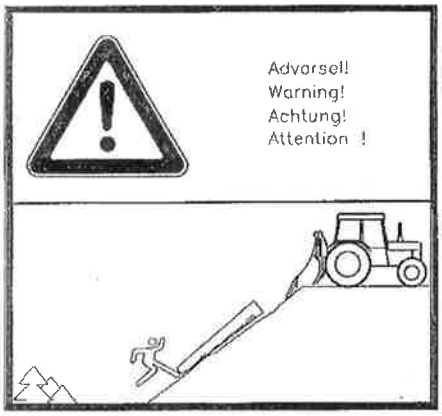

10. (N) Advarsel!
(GB) Warning!
(D) Achtung!
(F) Attention !
(I) Attenzione !

11. (N) Benytt kun kvalitetsståltau
(GB) Use only cable of suitable quality
(D) Nur Qualitätsstahlseile verwenden
(F) N'utiliser que des câbles de bonne qualité
(I) Utilizzare solo funi di certificata qualità

(N) Faremomenter/sikkerhetsregler
(GB) Hazards and safety precautions
(D) Gefahren/Sicherheitsvorschriften
(F) Situations dangereuses / Règles de sécurité
(I) Situazioni di pericolo/Avvertenze per la sicurezza

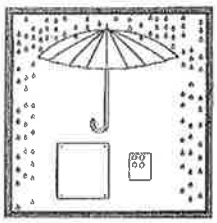

12. (N) Oppbevar betjeningen under tak
(GB) Store control unit in a covered place
(D) Bedienung vor Nässe geschützt abstellen
(F) Entreposer la commande sous un toit
(I) Proteggere gli organi di comando

13. (N) Trekk ståltauet jevnt ut
(GB) Reel cable out, avoid jerks and tugs
(D) Stahlseil gleichmäßig herausziehen
(F) Tirer le câble régulièrement
(I) Comando a corda: utilizzare la corda

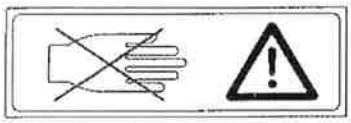

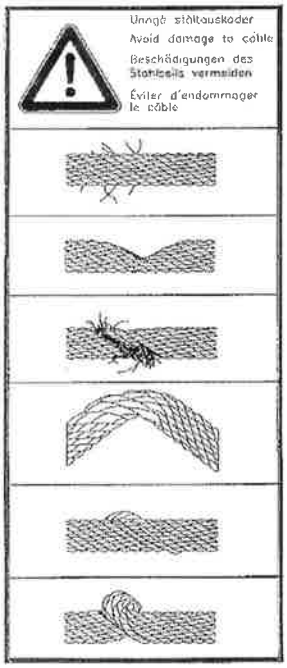

15. (N) Unngå ståltauskader
(GB) Avoid damage to cable
(D) Beschädigungen des Stahlseils vermeiden
(F) Éviter d'endommager le câble
(I) Evitare danni alla fune

IGLAND 65H

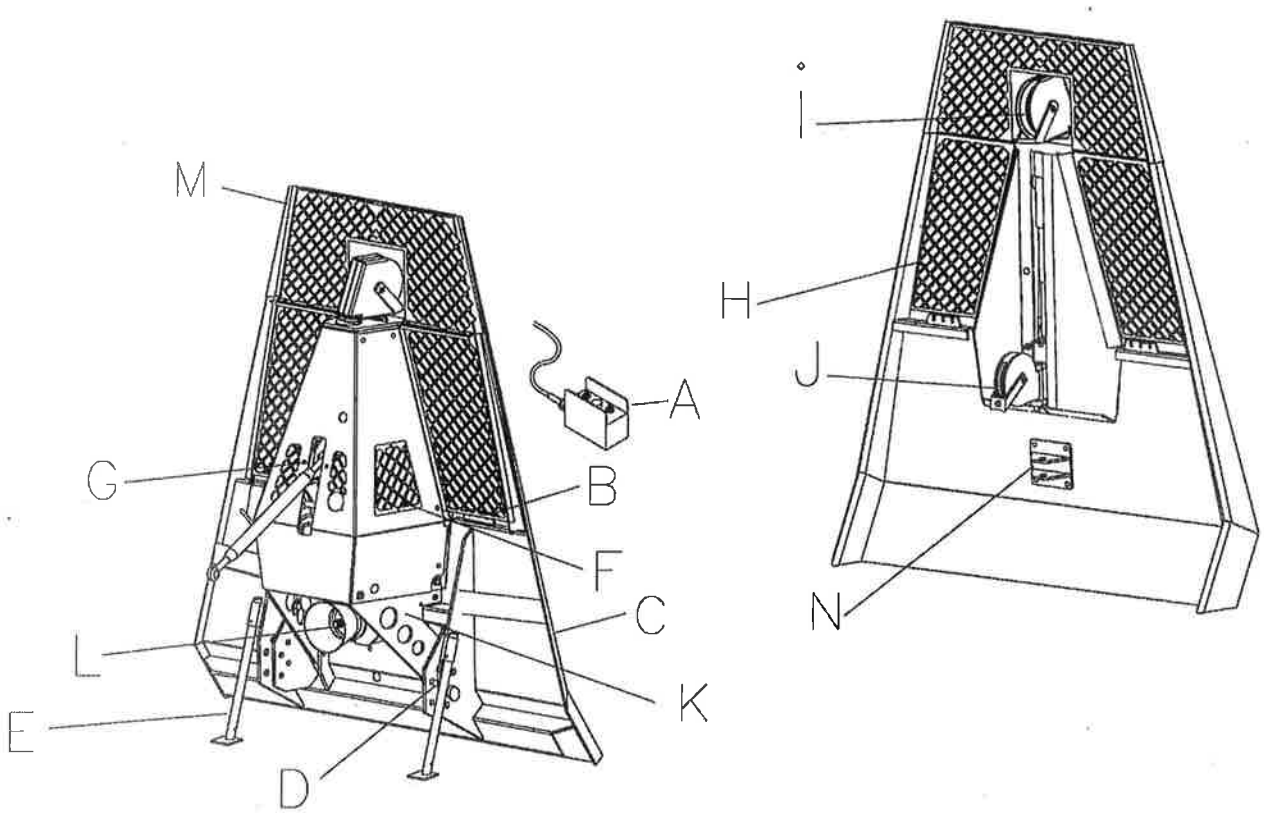

(N) Norsk
A - betjeningspanel, B - oppheng for tømmer, C - lunnepanne, D - trekkstangbolt, E - parkeringsbein, F - inspeksjonsdeksel, G- toppstagfeste, H - vernegitter, I - toppblokk, J - nedre blokk, K - serienr. Plate, L- Pto, M-toppgitter (option), N-tilhengerkobling (option)

(GB) English
A - controls, B - notches for log attachment, C - butt plate, D - lower link, E - support leg, F - winch cover, G- top link attachment, H - protection screen, I - top pulley, J - lower pulley, K - plate with serial No., L- PTO, M- Top screen (option) , N- Trailer hitch (option)

(D) Deutch
A - Fernbedienung, B - Haken zum Anhängen von Holzstämmen, C - Rückeschild, D - Unterlenker-Befestigung, E - Stützbein, F - Inspektionsdeckel, G- Oberlenker-Befestigung, H- Schutzgitter, I - obere Seil-Führungsrolle, J - untere Führungsrolle, K - Seriennummer (Schild),
L- PTO, M- Schutzgitterverlängerung (zusatzausstattung) , N- Anhängerkupplung (zusatzausstattung)

(F) Français
A - console de commande, B - crans pour suspension de grumes, C - bouclier, D - dispositif/point d'attelage inférieur, E - pieds de stationnement, F - plaque d'inspection, G- fixation du bras d'attelage, H - grille de sécurité, I - poulie supérieure, J - poulie inférieure, K - plaque avec numéro de série, L- PTO, M- Section de grille supplè mentaire (Equipement optionnel) , N-

(I) Italiano
A - Comandi, B - gancio, C -Scudo, D - Attacco inferiore , E - Stabilizzatore, F - Carter, G - Attacco superiore, H - Rete di protezione, I - Carrucola superiore, J - Carrucola inferiore, K - Targa di identificazione, M - Protezione supplementare, N - Attacco per il rimorchio

1.0 (N) Klargjøring/montering
(GB) Attaching winch to tractor
(D) Anbau der Seilwinde
(F) Montage sur tracteur
(I) Montaggio del verricello

1.1 (N) Klargjøring
(GB) Before mounting
(D) Vorbereitung
(F) Opérations préalables
(I) Preparativi

1.1.1 - (N) Bruk alltid verneutstyr
- (GB) Always use protective gear
- (D) Nie ohne geeignete Schutzkleidung arbeiten
- (F) Toujours employer des vêtements de sécurité
- (I) Adottare idonee protezioni

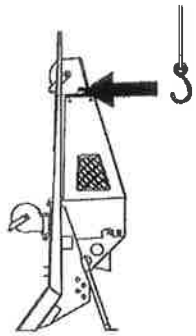

1.1.2 - (N) Løftes i løftekroken
- (GB) Attachment point for lifting winch
- (D) Am Kranhaken anheben
- (F) Introduire le crochet dans l'anneau de levage
- (I) Occhiello per il corretto sollevamento del verricello

1.1.3 - (N) Monter parkeringsbeina
- (GB) Attach support legs
- (D) Stützbeine befestigen
- (F) Monter les pieds de stationnement
- (I) Montare gli stabilizzatori

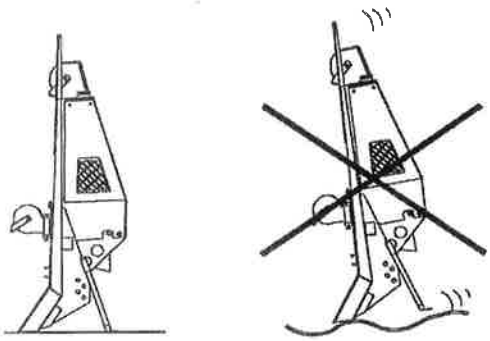

1.1.4 - (N) Sett vinsjen på plant underlag
- (GB) Place winch on a level surface
- (D) Seilwinde auf ebener, fester Unterlage abstellen
- (F) Installer le treuil sur une surface plane
- (I) Posizionare il verricello su superficie piana

1.2 (N) Montering til traktor
(GB) Mounting winch on tractor
(D) Anbau am Schlepper
(F) Montage sur tracteur
(I) Montaggio su trattore

1.2.1 - (N) **Vis forsiktighet ved monteringen!**
- (GB) **Be careful when attaching winch to tractor!**
- (D) **Vorsicht beim Anbau**
- (F) **Se montrer prudent lors de cette opération !**
- (I) **Eseguire il montaggio con prudenza**

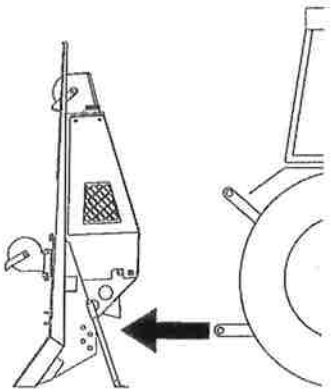

1.2.2 - (N) Monter trekkstengene
- (GB) Attach lower links
- (D) Unterlenker mit Bolzen an der Seilwinde anbringen
- (F) Fixer les deux dispositifs d'attelage inférieurs
- (I) Collegare gli attacchi inferiori

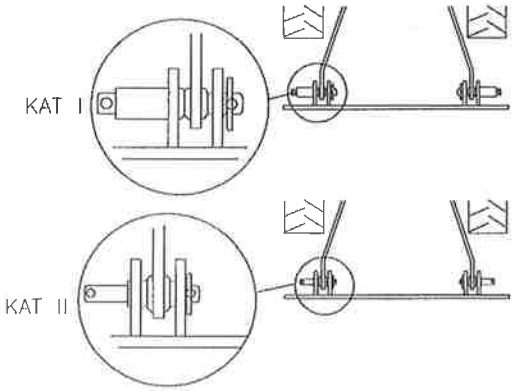

1.2.3 - (N) Velg bolter, KAT. I eller KAT. II
- (GB) Choose appropriate hitch pins for category I or II linkage
- (D) Dreipunktanbau Kat. I und Kat. II: richtige Bolzengröße beachten
- (F) Utiliser des chevilles Cat. I ou Cat. II
- (I) Utilizzare corretti perni per categoria I o II

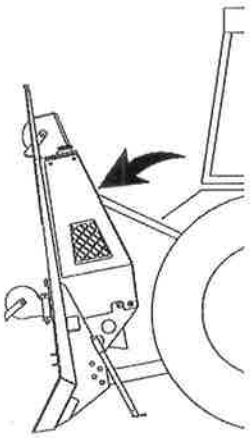

1.2.4 - (N) Monter toppstaget
- (GB) Attach top link
- (D) Oberlenker befestigen
- (F) Fixer le dispositif d'attelage supérieur
- (I) Collegare l'attacco superiore

1.2 (N) (forts.) Montering til traktor
(GB) (cont.) Mounting winch on tractor
(D) (./...) Anbau am Schlepper
(F) (./...) Montage sur tracteur
(I) (./...) Montaggio su trattore

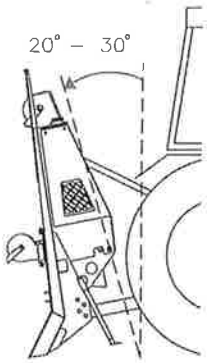

1.2.5 - (N) Sett vinsjen i arbeidsstilling
- (GB) Adjust length of top link to give winch 20 - 30 ° backward tilt in operating position
- (D) Arbeitsstellung: Winde leicht nach hinten kippen
- (F) Incliner le treuil en position de travail
- (I) Registrare l'attacco superiore sicchè il verricello sia inclinato di 20 - 30°

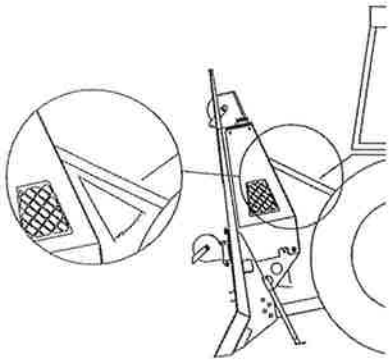

1.2.6 - (N) Ha minst mulig vinkel for å oppnå god markstøtte
- (GB) Use top link attachment holes that give smallest angle between top link and winch
- (D) Möglichst kleiner Winkel zwischen Oberlenker und Windengehäuse (für festen Stand)
- (F) L'angle entre le treuil et le bras d'attelage (3e point) doit être le plus faible possible pour obtenir une stabilité optimale
- (I) Minimo angolo tra attacco superiore e verricello

1.2.7 - (N) Unngå klemskader
- (GB) Angle must not be so small that top link presses against winch cowling
- (D) Achtung! Einklemmungsgefahr
- (F) Éviter d'endommager la carrosserie
- (I) Evitare il contatto con la cabina

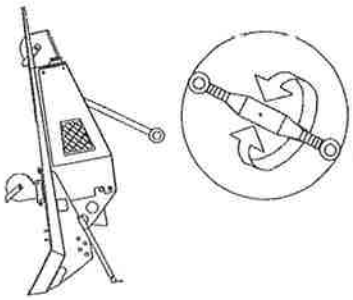

1.2.8 - (N) Reguleres hvis nødvendig
- (GB) Adjust if necessary
- (D) Oberlenker bei Bedarf verlängern oder verkürzen
- (F) Ajuster si nécessaire
- (I) Registrare se necessario

1.2 (N) (forts.) Montering til traktor
(GB) (cont.) Mounting winch on tractor
(D) (./...) Anbau am Schlepper
(F) (./...) Montage sur tracteur
(I) (./...) Montaggio su trattore

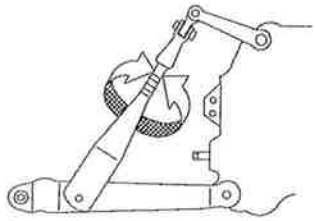

1.2.9 - (N) Reguleres hvis nødvendig
- (GB) Adjust if necessary
- (D) Hubstange(n) bei Bedarf verlängern oder verkürzen
- (F) Ajuster si nécessaire
- (I) Registrare se necessario

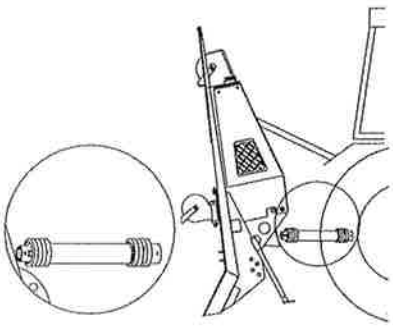

1.2.10 - (N) Kraftoverføringsakselen må være mest mulig horisontal
- (GB) PTO shaft should be as horizontal as possible
- (D) Auf möglichst waagerechte Lage der Gelenkwelle achten
- (F) Le cardan doit être le plus à l'horizontale possible par rapport à l'axe
- (I) Cardano il più orizzontale possibile

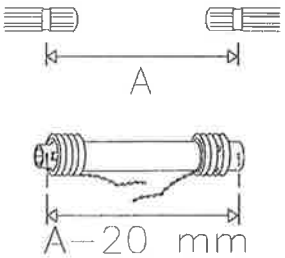

1.2.11 - (N) Korrekt lengde kraftoverføringsaksel: A minus 20 mm, kuttes før montering
- (GB) Correct length: A minus 20 mm. Cut shaft and guard to correct length before mounting
- (D) Richtige Gelenkwellenlänge: A minus 20 mm. Erst kürzen, dann anbringen
- (F) Ajustage de l'axe de transmission. Distance correcte : A dont on déduit 20 mm. Couper à la longueur voulue
(I) Misura corretta: A meno 20 mm - Accorciare e poi installare

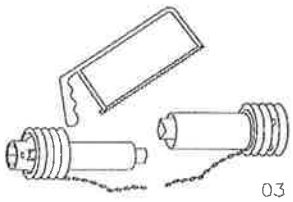

1.2.12 - (N) Følg fabrikantens anvisninger
- (GB) Follow manufacturer's instructions for cutting PTO shaft and guard to length
- (D) Gebrauchsanweisung des Gelenkwellenherstellers beachten
- (F) Suivre les indications des fabricants des cardans
- (I) Attenersi alle istruzioni del Costruttore del cardano

1.2 (N) (forts.) Montering til traktor
(GB) (cont.) Mounting winch on tractor
(D) (./...) Anbau am Schlepper
(F) (./...) Montage sur tracteur
(I) (./...) Montaggio su trattore

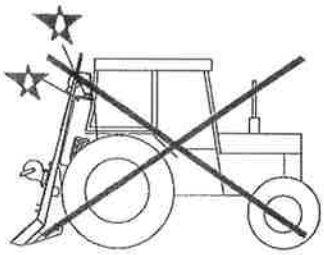

1.2.13 - (N) Unngå kabinskader
- (GB) Ensure that winch does not collide with cab when being raised
- (D) Berührung mit der Schlepperkabine vermeiden
- (F) Éviter de heurter la cabine du tracteur
- (I) Accertarsi che il verricello non interferisca con la cabina

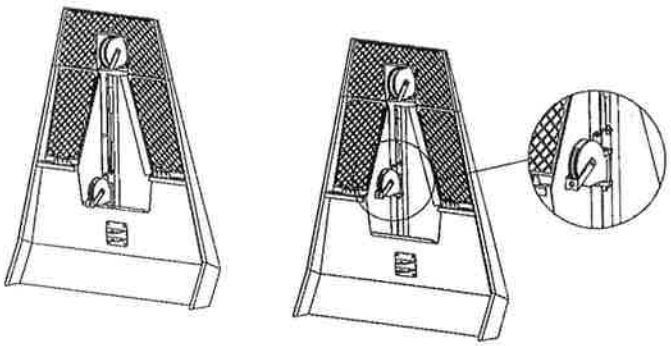

1.2.14 - (N) Nedre blokk: alternativ posisjon
- (GB) Two positions for mounting lower pulley
- (D) Zwei Positionen für untere Seilführung
- (F) Deux positions pour le montage de la poulie inférieure
(I) Due posizioni di montaggio della carrucola inferiore

1.3 (N) Montering av elektrohydraulisk betjening, høytrykk HP
(GB) Electro-hydraulic control unit, high pressure HP
(D) Montage der elektrohydraulischen Hochdruck-Bedienung (HP)
(F) Montage de la commande électrohydraulique HP, haute pression
(I) Centralina di comando elettroidraulica HP ad alta pressione

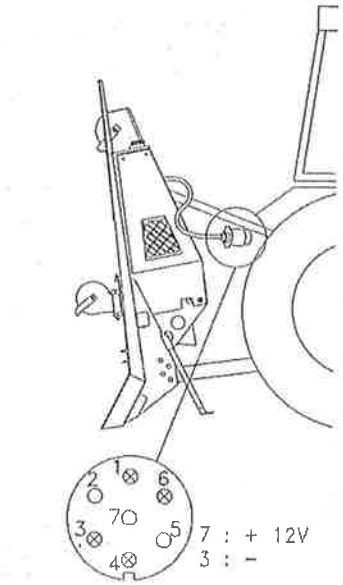

1.3.1 - (N) Strøm tilkobles
- (GB) Connect to power supply
- (D) Seilwinde an die Stromversorgung des Schleppers anschließen
- (F) Brancher l'alimentation du treuil au tracteur
- (I) Collegare al trattore l'alimentazione del verricello

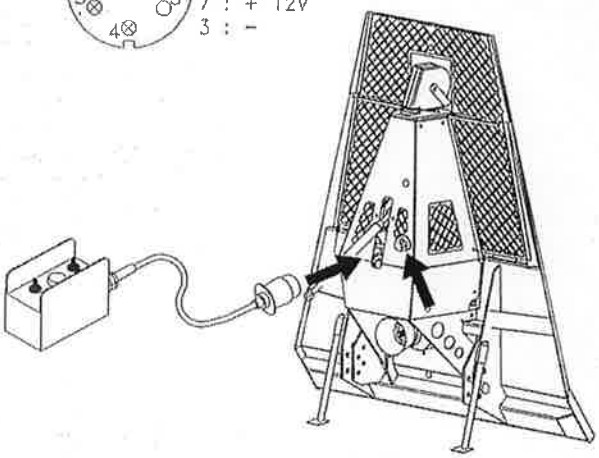

1.3.2 - (N) Betjeningspanel tilkobles
- (GB) Connect control unit
- (D) Fernbedienung anschließen
- (F) Brancher la console de commande
- (I) Collegare il tele/radiocomando

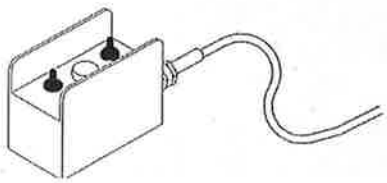

04

1.3.3 - (N) Symbolforklaring HP betjening, → 2.2
- (GB) Symbol explanation, HP operation, → 2.2
- (D) Zeichenerklärung für Gebrauch → 2.2
- (F) Explication des symboles de commande HP, → 2.2
- (I) Simbologia → 2.2

1.4 (N) Montering av ståltau
(GB) Steel cable attachment
(D) Befestigung des Stahlseils
(F) Montage du câble
(I) Montaggio della fune

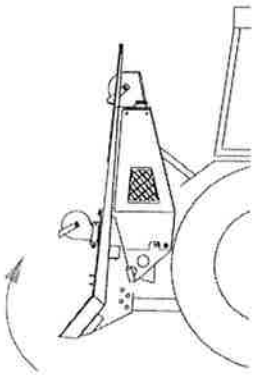

1.4.1 - (N) Sett vinsjen i transportstilling
- (GB) Put winch in transport position
- (D) Seilwinde vor dem Anfahren anheben (Transportstellung)
- (F) Relever le treuil en position de transport
- (I) Porre il verricello in posizione di viaggio

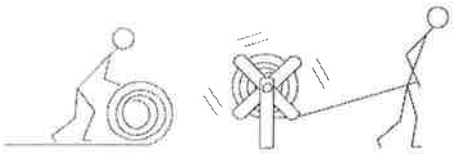

1.4.2 - (N) Rull ut ståltauet
- (GB) Roll out the full length of the cable
- (D) Stahlseil möglichst gerade (ohne Schlingen) auf dem Boden auslegen
- (F) Dérouler le câble
(I) Svolgere la fune in modo diritto

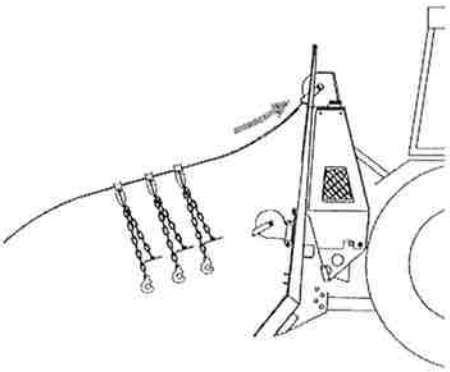

1.4.3 - (N) Tre ståltauet gjennom toppblokka
- (GB) Pass cable through top pulley
- (D) Stahlseil über obere Seil-Führungsrolle stecken
- (F) Introduire le câble dans la poulie supérieure
- (I) Introdurre la fune attraverso la carrucola superiore

1.4 (N) (./...) Montering av ståltau
(GB) (./...) Steel cable attachment
(D) (./...) Befestigung des Stahlseils
(F) (./...) Montage du câble
(I) (/...) Montaggio della fune

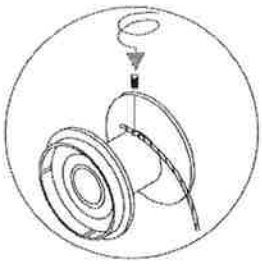

1.4.5 - (N) Fest ståltauet til trommelen
- (GB) Fasten to drum
- (D) Stahlseil an der Trommel befestigen
- (F) Fixer le câble au tambour
- (I) Fissare la fune sul tamburo

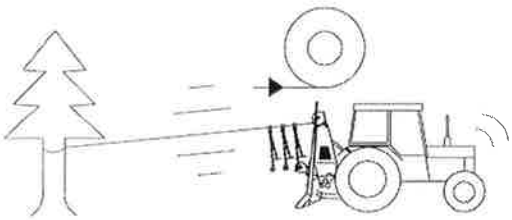

1.4.6 - (N) Spol ståltauet stramt på trommelen
- (GB) Wind cable tightly onto drum
- (D) Stahlseil stramm aufspulen
- (F) Enrouler le câble sous tension
- (I) Avvolgere la fune tenendola ben tesa

2.0 (N) Bruksanvisning
(GB) Operating instructions
(D) Gebrauchsanweisung
(F) Instructions d'utilisation
(I) Istruzioni per l'uso

2.1 (N) Innledning
(GB) Preliminary steps
(D) Einleitung
(F) Opérations préalables
(I) Preparativi per l'uso

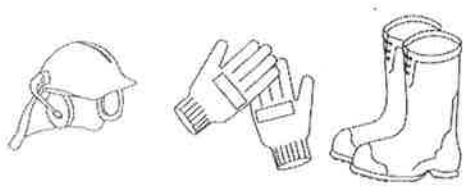

2.1.1 - (N) Bruk alltid verneutstyr
- (GB) Always wear protective gear
- (D) Nie ohne geeignete Schutzkleidung arbeiten
- (F) Toujours employer des vêtements de sécurité
- (I) Indossare idonee protezioni

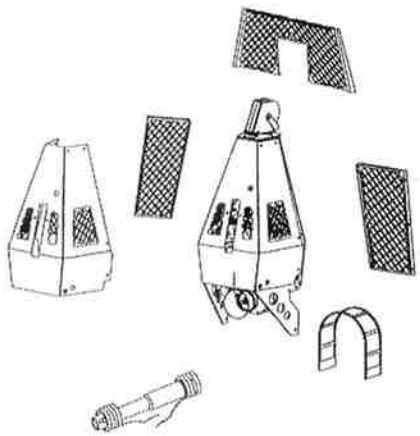

2.1.3 - (N) Hold vinsjens verneutstyr i orden
- (GB) Keep winch's safety attachments in good order
- (D) Schutzeinrichtungen instandhalten und regelmäßig überprüfen
- (F) Veiller à ce que l'équipement de sécurité du treuil soit en bon état
- (I) Tenere in efficienza i dispositivi di icurezza del verricello

2.1.4 - (N) Vær oppmerksom på hvilke tømmer-dimensjoner vinsjen er beregnet for
- (GB) Observe winch's capacity limitations
- (D) Bitte beachten Sie, für welche Stammgrößen die Seilwinde gebaut ist
- (F) Vérifier que la taille des grumes n'excède pas la capacité du treuil
- (i) Accertarsi che il peso dei tronchi non sia superiore alla prestazione del verricello

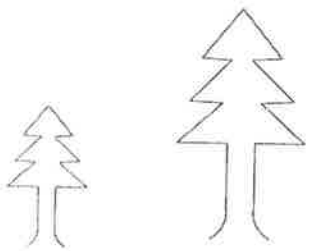

06

2.1 (N) (forts.) Innledning
(GB) (cont.) Preliminary steps
(D) (./...) Einleitung
(F) (./...) Opérations préalables
(I) (/...)Preparativi per l'uso

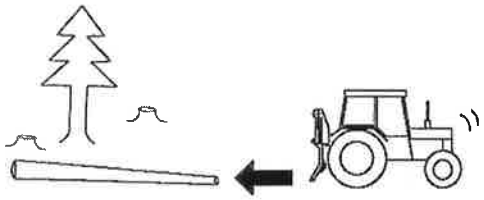

2.1.5 - (N) Rygg så nær tømmerstokken som mulig
- (GB) Back tractor as closely as possible to logs
- (D) So nahe wie möglich an die Stämme heranfahren
- (F) Reculer aussi près que possible de la grume
- (I) Avvicinare il più possibile il trattore al tronco

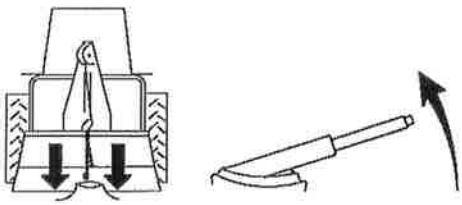

2.1.6 - (N) Senk lunnepanna og parker traktoren forsvarlig
- (GB) Lower butt plate and make sure tractor is securely parked
- (D) Rückeschild senken und Schlepper vorschriftsgemäß abstellen (Bremse!)
- (F) Abaisser le bouclier et mettre le frein à main
- (I) Abbassare lo scudo ed accertarsi che il trattore sia ben stabile

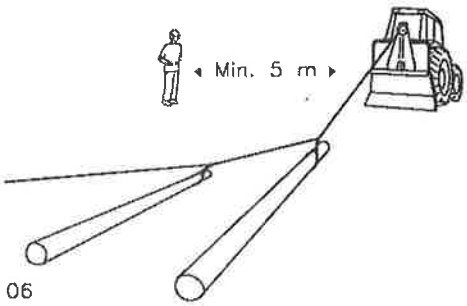

06

2.1.7 - (N) Unngå farlig sone
- (GB) Keep well away from hazard zone
- (D) Nicht in der Gefahrenzone aufhalten
- (F) Se tenir en dehors de la zone dangereuse
- (I) Tenersi lontani dell'area di lavoro del verricello

2.2 (N) Symbolforklaring, betjening
(GB) Symbols used, controls
(D) Zeichenerklärung, Bedienung
(F) Explication des symboles de commande
(I) Simbologia

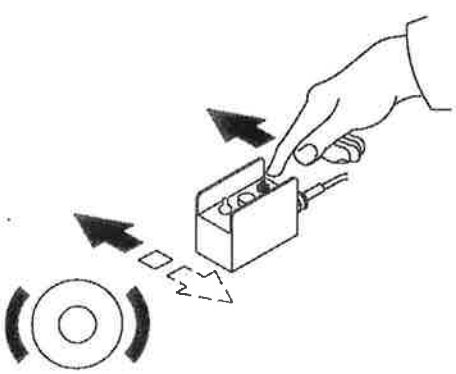

2.2.1
- (N) Fri
- (GB) Free reel
- (D) Freilaufbremse gelöst
- (F) Position libre
- (I) Alaggio

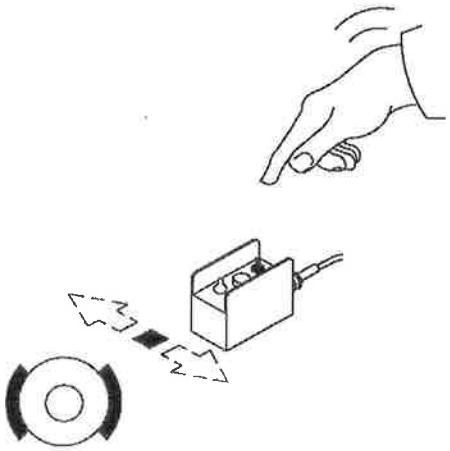

2.2.2
- (N) Brems
- (GB) Brake
- (D) Freilaufbremse angezogen
- (F) Position de freinage
- (I) Freno

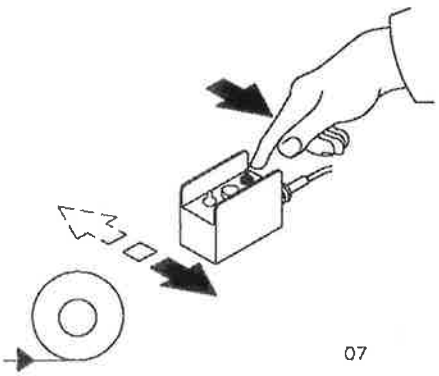

07

2.2.3
- (N) Trekk inn
- (GB) Haul in
- (D) Stahlseil einziehen
- (F) Position d'enroulement
- (I) Avvolgimento

2.2 (N) (forts.) Symbolforklaring, betjening
(GB) (cont.) Symbols used, controls
(D) (./...) Zeichenerklärung, Bedienung
(F) (./...) Explication des symboles de commande
(I) (/...) Simbologia

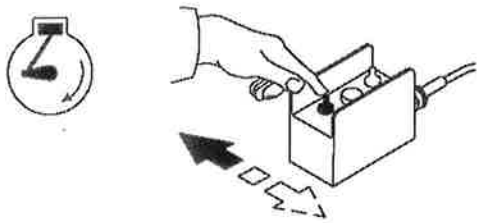

2.2.4
- (N) Full gass (hvis montert)
- (GB) Accelerate (if fitted)
- (D) Vollgas (Dauerbetrieb) (wenn vorhanden)
- (F) Plein régime (si le console de commande en est équipé)
- (I) Accelleratore (se in dotazione)

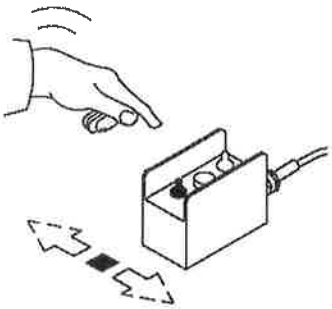

2.2.5
- (N) Tomgang (hvis montert)
- (GB) Idle (if fitted)
- (D) Leerlauf (wenn vorhanden)
- (F) Ralenti (si le console de commande en est équipé)
(I) Allaggio (se in dotazione)

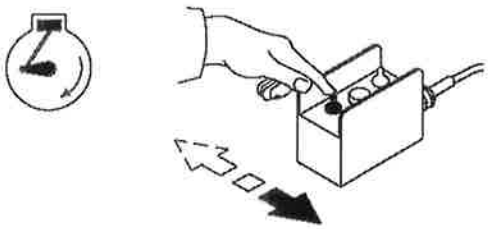

2.2.6
- (N) Full gass (fjærretur) (hvis montert)
- (GB) Accelerate (spring return) (if fitted)
- (D) Vollgas (Momentschaltung) (wenn vorhanden)
- (F) Plein régime avec retour automatique (si le console de commande en est équipé)
- (I) Accelleratore con ritorno automatico (se in dotazione)

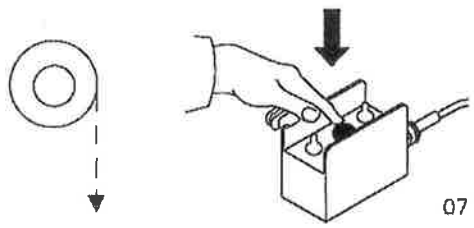

2.2.7
- (N) Bremseløsner
- (GB) Brake release
- (D) Freilaufbremse lösen
- (F) Libération du frein
- (I) Disinnesto freno

2.3 (N) Innvinsjing
(GB) Logging operations
(D) Einziehen der Stämme
(F) Débusquage
(I) Recupero dei tronchi

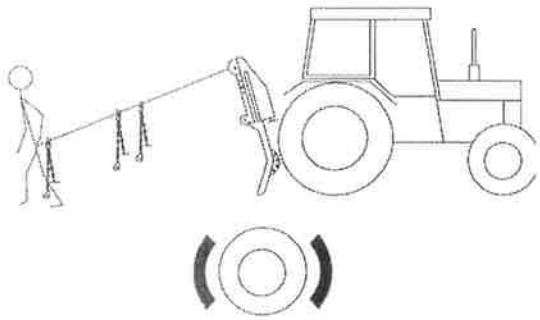

2.3.1
- (N) Trekk ståltauet jevnt ut
- (GB) Reel cable out, avoid jerks and tugs
- (D) Stahlseil gleichmäßig herausziehen
- (F) Tirer le câble régulièrement
- (I) Svolgere correttamente la fune

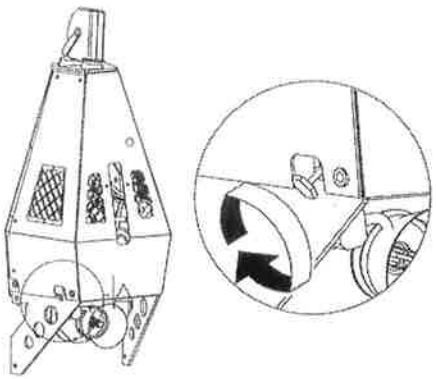

2.3.2
- (N) Unngå spinn på trommelen
- (GB) Prevent drum over-run
- (D) Dreht sich die Trommel zu leicht, Nachstellmutter der Freilaufbremse anziehen
- (F) Éviter les à-coups
- (I) Registrare se il tamburo è tróppo lasco

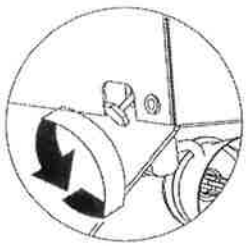

2.3.3
- (N) Løsne subbebrems hvis ståltauet går for tregt
- (GB) Slacken friction brake if cable binds
- (D) Läßt sich das Stahlseil nur schwer herausziehen, Nachstellschraube lösen
- (F) Desserrer le frein si le câble se déroule difficilement
- (I) Registrare se la fune forza

2.3 (N) (forts.) Innvinsjing
(GB) (cont.) Logging operations
(D) (./...) Einziehen der Stämme
(F) (./...) Débusquage
(I) (./...) Recupero dei tronchi

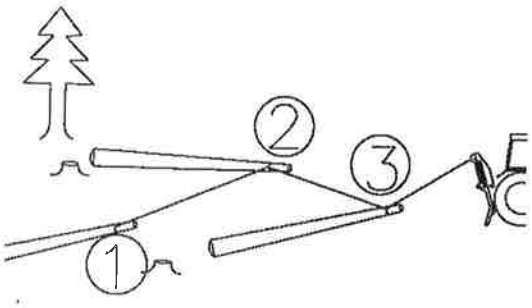

2.3.4 - (N) Start stroppingen ved bakerste stokk (fiskebensmønster)
- (GB) Small logs may be hitched in a "herringbone" pattern, beginning at end of cable
- (D) Zuerst die hintersten Stämme an das Stahlseil hängen (Fischgrätmuster)
- (F) Commencer l'accrochage par la grume la plus éloignée (disposition en arête de poisson)
- (I) Agganciare prima i tronchi più lontani a spina di pesce

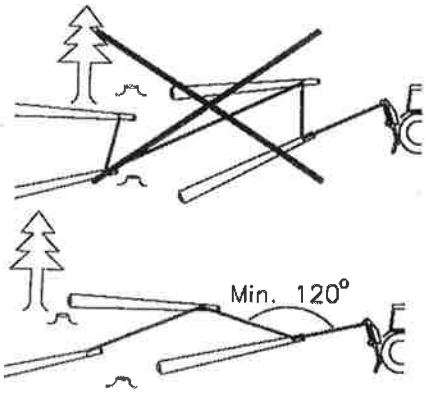

2.3.5 - (N) Unngå for spisse vinkler under stroppingen
- (GB) Avoid sharp angles when setting chokes
- (D) Beim Anhängen der Stämme zu spitze Winkel vermeiden
- (F) Éviter les angles aigus
- (I) Evitare angoli acuti

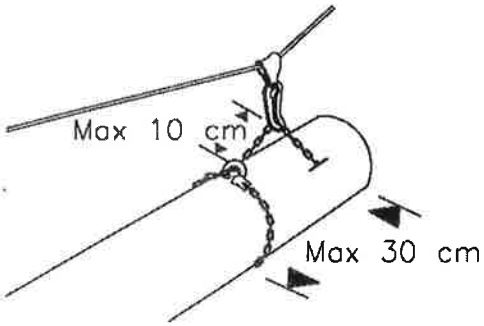

2.3.6 - (N) Korrekt stropping
- (GB) Correct choking
- (D) Korrekte Befestigung der Stämme
- (F) Élingage correct
- (I) Aggancio corretto

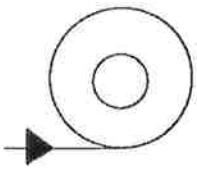

08

2.3.7 - (N) Trekk inn
- (GB) Haul in
- (D) Einziehen
- (F) Enroulement du câble
- (I) Avvolgimento

2.3 (N) (forts.) Innvinsjing
(GB) (cont.) Logging operations
(D) (./...) Einziehen der Stämme
(F) (./...) Débusquage
(I) (./...)Recupero dei tronchi

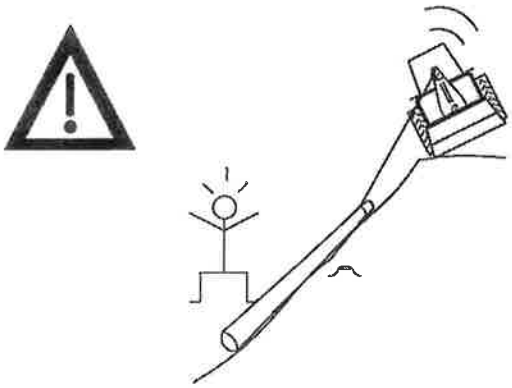

2.3.8 - (N) **Advarsel!**
- (GB) **Warning!**
- (D) **Achtung!**
- (F) **Attention !**
- (I) **Attenzione !**

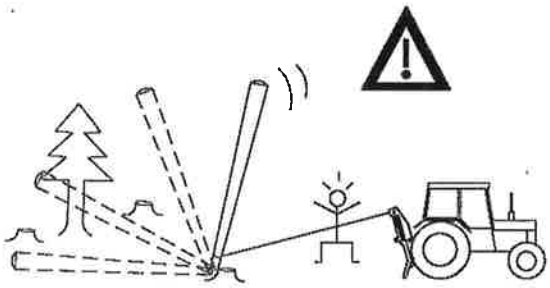

2.3.9 - (N) **Advarsel!**
- (GB) **Warning!**
- (D) **Achtung!**
- (F) **Attention !**
- (I) **Attenzione !**

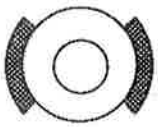

2.3.10 - (N) Brems
- (GB) Set brake
- (D) Freilaufbremse anziehen
- (F) Mettre le frein
- (I) Inserire il freno

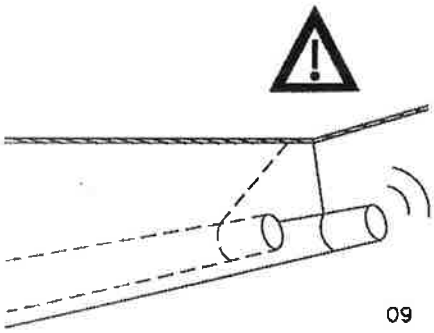

2.3.11 - (N) **Vær oppmerksom på lassets forsinkede reaksjonstid ved oppbremsing!**
- (GB) **Caution! A load does not stop instantly when winch is stopped**
- (D) **Achtung! Beim Anhalten des Stahlseils reagieren die Angehängten Stämme mit einer gewissen Verzögerung**
- (F) **Attention ! En cas de freinage, la charge treuillée réagit avec quelques secondes de décalage**
- (I) **Attenzione ! Il freno si attiva con qualche secondo di ritardo**

2.3 (N) (forts.) Innvinsjing
(GB) (cont.) Logging operations
(D) (./...) Einziehen der Stämme
(F) (./...) Débusquage
(I) (./...) Recupero dei tronchi

2.3.12
- (N) Frigjør bremsen forsiktig
- (GB) Release brake slowly
- (D) Freilaufbremse vorsichtig lösen
- (F) Libérer le frein progressivement
- (I) Rilasciare progressivamente il freno

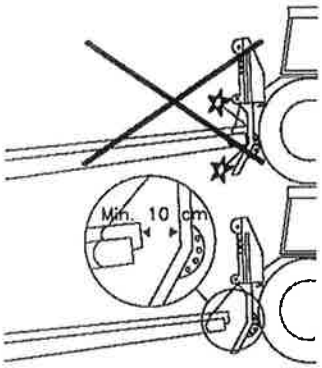

2.3.13
- (N) Unngå dette
- (GB) Avoid this
- (D) Mindestabstand zwischen Seilwinde und Holz:10 cm
- (F) Éviter ceci
- (I) Evitare questa situazione - Distanza minima tra verricello e tronco 10 cm

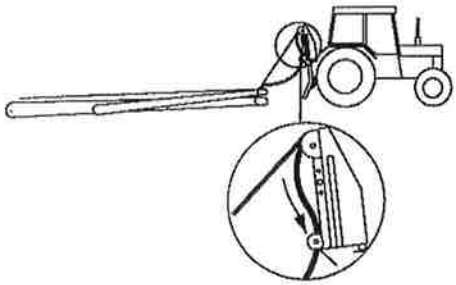

2.3.14
- (N) Hekte ståltauet i nederste trinse
- (GB) Run cable around lower pulley
- (D) Vor dem Anfahren Stahlseil in untere Führungsrolle einhaken
- (F) Introduire le câble d'acier dans la poulie inférieure avant de démarrer
- (I) Introdurre la fune nella carrucola inferiore

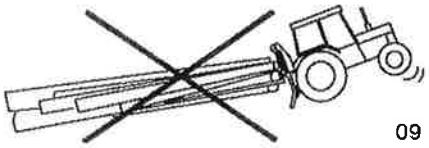

2.3.15
- (N) Unngå for store lass
- (GB) Avoid excessive loads
- (D) Zu schwere Beladung vermeiden
- (F) Ne pas surcharger
- (I) Evitare sovraccarichi

2.3 (N) (forts.) Innvinsjing
(GB) (cont.) Logging operations
(D) (./...) Einziehen der Stämme
(F) (./...) Débusquage
(I) (./...) Recupero dei tronchi

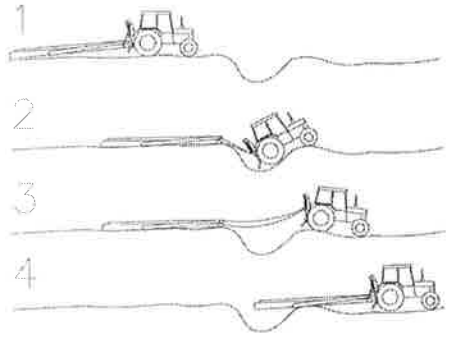

2.3.16 - (N) Kjøreteknikk
- (GB) Skidding through rough terrain
- (D) Fahrtechnik in unebenem Gelände
- (F) Technique de conduite
- (I) Modalità di marcia su fuoristrada

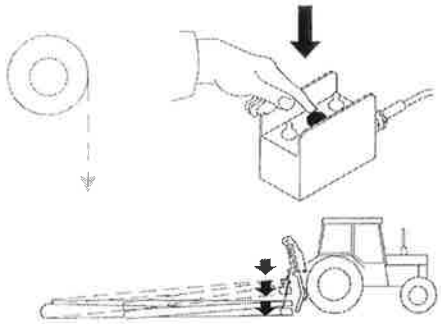

2.3.17 - (N) Unngå spinn på trommelen
- (GB) Release load slowly to prevent snarls in cable
- (D) Freilaufbremse vorsichtig lösen
- (F) Éviter les à-coups au tambour
- (I) Rilasciare il carico evitando strappi

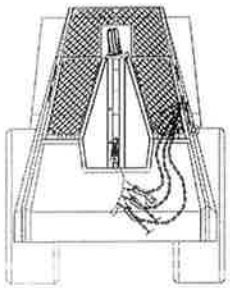

2.3.18 - (N) Snarekjettingene henges opp etter bruk
- (GB) Put choker chains on holder after use
- (D) Anhängeketten nach Gebrauch auf Bügel aufhängen
- (F) Raccrocher les chaînes d'élingage après emploi
- (I) Riporre le catene dopo l'utilizzo

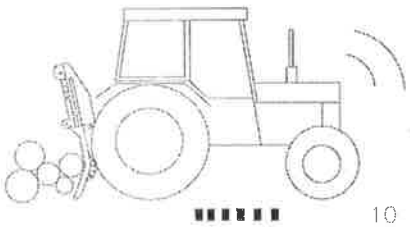

2.3.19 - (N) Forsiktig sammenskyvning av tømmer
- (GB) Butt plate may be used as a light duty piling blade
- (D) Stämme mit dem Rückeschild vorsichtig zusammenschieben
- (F) Gerbage des grumes avec le bouclier
- (I) Lo scudo è utilizzabile con prudenza per accumulare i tronchi

3.0 (N) Vedlikehold
(GB) Maintenance
(D) Wartung
(F) Entretien
(I) Manutenzione

3.1 (N) Smøring
(GB) Lubrication
(D) Abschmieren
(F) Lubrification
(I) Lubrificazione

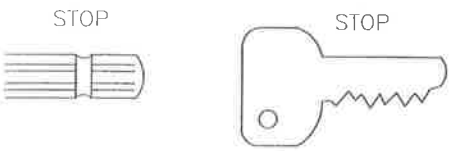

3.1.1 - (N) Sett kraftuttaket i fristilling og stopp motor
- (GB) Set PTO in neutral and stop engine
- (D) Zapfwelle auskuppeln und Motor abschalten
- (F) Mettre la prise de force en position libre et arrêter le moteur
- (I) Disinserire la presa di forza e spegnere il motore

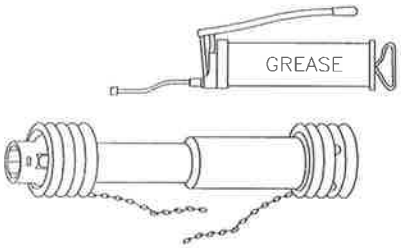

3.1.2 - (N) Smøring, daglig
- (GB) Lubrication, daily
- (D) Nach Herstellerangaben täglich abschmieren
- (F) Graissage quotidien
- (I) Lubrificazione giornaliera

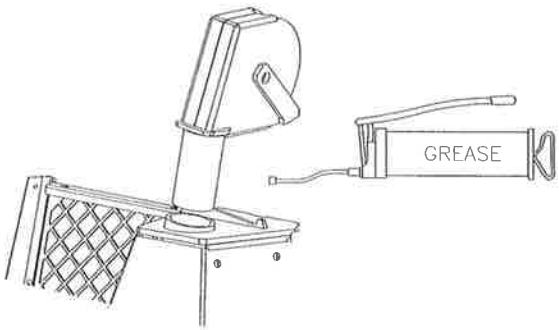

3.1.3 - (N) Smøring 1 gang pr uke
- (GB) Lube weekly
- (D) Einmal pro Woche abschmieren
- (F) Huiler hebdomadaire
- (I) Lubrificazione settimanale

3.1 (N) (forts.) Smøring
(GB) (cont.) Lubrication
(D) (./...) Abschmieren
(F) (./...) Lubrification
(I) (./...) Lubrificazione

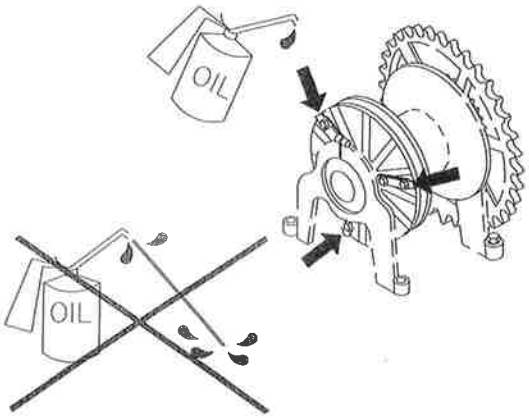

3.1.4 - (N) Smøring 1 gang pr uke. Smør ikke for mye, **unngå olje på clutchen!**
- (GB) Lube weekly. Do not use too much oil, and **do not spill oil on clutch!**
- (D) Einmal pro Woche abschmieren. Nicht zuviel Öl verwenden, **kein Öl auf die Kupplung kommen lassen!**
- (F) Huiler hebdomadaire. Ne pas trop huiler. **Éviter de répandre de l'huile sur l'embrayage !**
- (I) Lubrificazione settimanale con poco olio **Evitare che l'olio cada sulla frizione !**

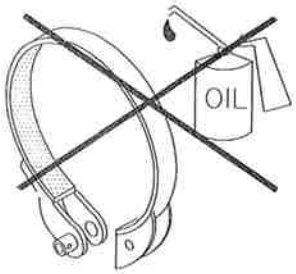

3.1.5 - (N) Unngå olje/fett på bremseband
- (GB) Keep brake free from oil or grease
- (D) Bandbremse **nicht** ölen
- (F) Ne jamais huiler / graisser le frein à bande
- (I) Non lubrificare mai il sistema frenante

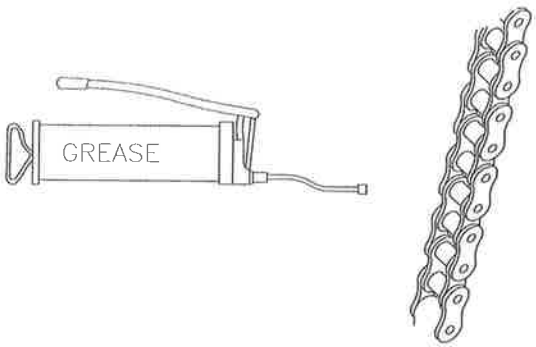

3.1.6 - (N) Smøring 1 gang pr uke
- (GB) Lube weekly
- (D) Einmal pro Woche abschmieren
- (F) Huiler hebdomadaire
- (I) Lubrificazione settimanale

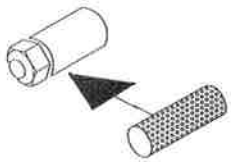

3.1.7 - (N) Olje og oljefilter må skiftes 1 gang pr år
- (GB) Shift oil and oil filter once each year
- (D) Öl und Ölfilter einmal jährlich wechseln
- (F) Changer l'huile et le filtre à huile une fois par an
(I) Sostituire l'olio e il filtro ogni anno

3.1 (N) (forts.) Smøring
(GB) (cont.) Lubrication
(D) (./...) Abschmieren
(F) (./...) Lubrification
(I) (./...) Lubrificazione

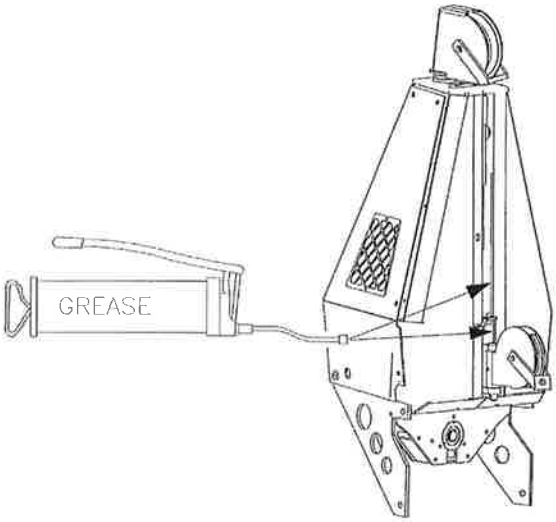

3.1.8
- (N) Smøring 1 gang pr uke
- (GB) Lube weekly
- (D) Einmal pro Woche abschmieren
- (F) Huiler hebdomadaire
- (I) Lubrificazione settimanale

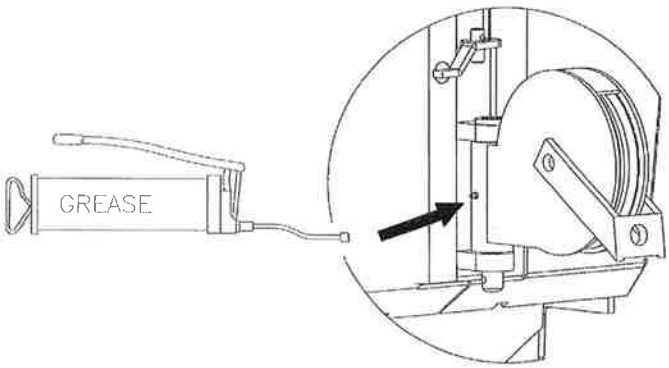

3.1.9
- (N) Smøring 1 gang pr uke
- (GB) Lube weekly
- (D) Einmal pro Woche abschmieren
- (F) Huiler hebdomadaire
- (I) Lubrificazione settimanale

3.2 (N) Kontroll av clutch
(GB) Clutch inspection
(D) Kupplung kontrollieren
(F) Contrôle de l'embrayage
(I) Controllo della frizione

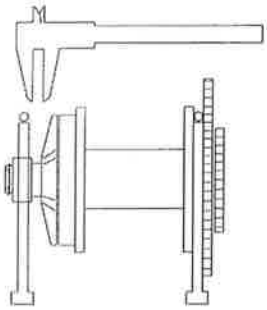

3.2.1 - (N) Kontroller bevegelsen på trykkplata
- (GB) Measure clutch plate movement
- (D) Spiel der Kupplungsdruckplatte messen
- (F) Contrôler le jeu du panneau d'embrayage
- (I) Controllare il gioco del piatto frizione

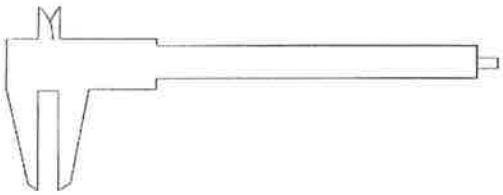

2.5–3.5 mm ⇨

3.2.2 - (N) Normal bevegelse:
2,5 - 3,5 mm
- (GB) Normal movement:
2.5 - 3.5 mm
- (D) Sollwert:
2,5 - 3,5 mm
- (F) Jeu normal :
2,5 - 3,5 mm
- (I) Gioco normale
2, 5 - 3,5 mm

3.2.3 - (N) Større bevegelse enn 3,5 mm: juster clutch
- (GB) Adjust clutch if movement is more than 3.5 med mer
- (D) Bei mehr als 3,5 mm Spiel: Kupplung nachstellen
- (F) Si le jeu est de plus de 3,5: ajuster l'embrayage
- (I) Registrare se il gioco è superiore a 3,5 mm

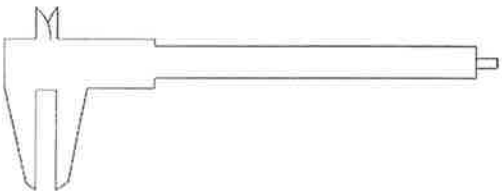

3.5 mm ⇨

3.3 (N) Clutch justering
(GB) Clutch adjustment
(D) Kupplung einstellen
(F) Réglage de l'embrayage
(I) Registrazione della frizione

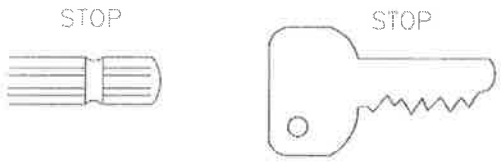

3.3.1 - (N) Sett kraftuttaket i fristilling og stopp motor
- (GB) Set PTO in neutral and stop engine
- (D) Zapfwelle auskuppeln und Motor abschalten
- (F) Mettre la prise de force en position libre et arrêter le moteur
- (I) Disinserire la presa di forza e spegnere il motore

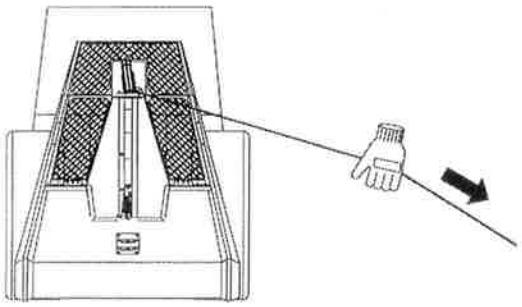

3.3.2 - (N) Dra ut ca 3 m ståltau
- (GB) Reel cable out about 3 m
- (D) Ca. 3 m Stahlseil herausziehen
- (F) Dévider environ 3 m de câble
- (I) Svolgere la fune ca. 3 m.

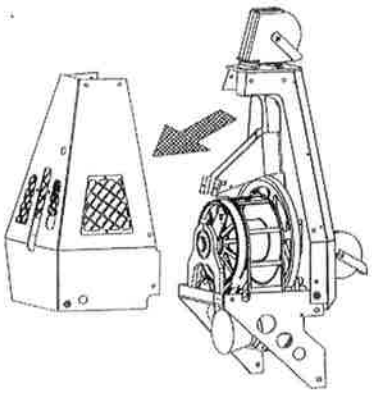

3.3.3 - (N) Løft av inspeksjonsdekslet
- (GB) Remove winch cover
- (D) Inspektionsdeckel abschrauben
- (F) Retirer la plaque d'inspection du treuil
- (I) Smontare il carter

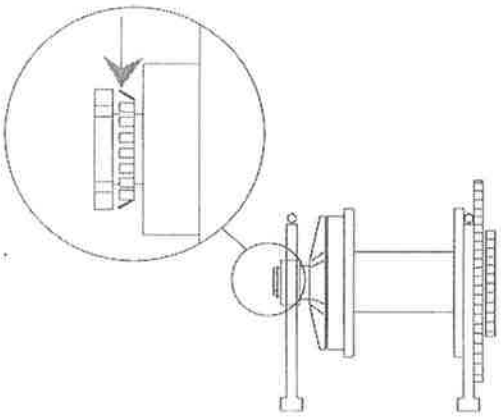

3.3.4 - (N) Åpne låsebrikken
- (GB) Remove lock tab on lock washer
- (D) Zahn der Sicherungsscheibe nach oben biegen
- (F) Libérer le tenon de verrouillage
- (I) Piegare il fermo di sicurezza verso l'alto

3.3 (N) (forts.) Clutch justering
(GB) (cont.) Clutch adjustment
(D) (./...) Kupplung einstellen
(F) (./...) Réglage de l'embrayage
(I) (/...) Registrazione della frizione

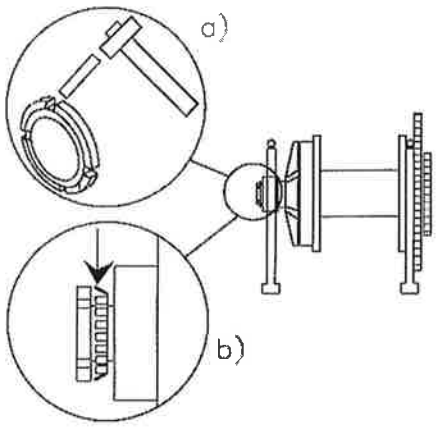

3.3.5 - (N) a) Juster clutchen og b) lukk låsebrikken
- (GB) a) Adjust the clutch and b) bend lock tab back
- (D) a) Kupplung nachstellen und b) Achsmutter mit Zahnscheibe sichern
- (F) a) Régler l'embrayage et bloquer l'écrou avec le tenon de verrouillage
- (I) a) Registrare la frizione e porre in posizione il blocco di sicurezza b)

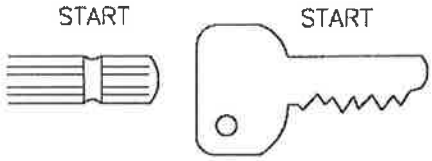

3.3.6 - (N) Start motoren og sett kraftuttaket på
- (GB) Start engine and engage PTO
- (D) Motor einschalten und Zapfwelle einkuppeln
- (F) Démarrer le moteur et engager la prise de force
- (I) Accendere il motore ed inserire la presa di forza

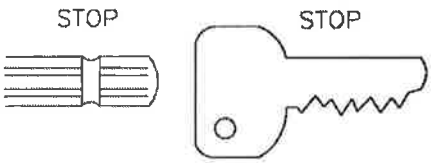

3.3.7 - (N) Sett kraftuttaket i fristilling og stopp motor
- (GB) Set PTO in neutral and stop engine
- (D) Zapfwelle auskuppeln und Motor abschalten
- (F) Mettre la prise de force en position libre et arrêter le moteur
- (I) Disinserire la presa di forza e spegnere il motore

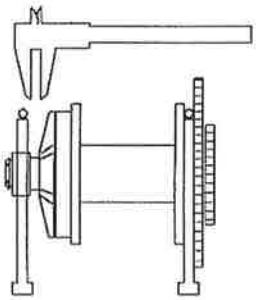

3.3.8 - (N) Kontroller bevegelsen på trykkplata, → 3.2.2
- (GB) Measure clutch plate movement, → 3.2.2
- (D) Spiel der Kupplungsdruckplatte messen, → 3.2.2
- (F) Contrôler le jeu du panneau d'embrayage, → 3.2.2
- (I) Verificare il gioco della frizione -3.2.2

3.4 (N) Justering av bremseband
(GB) Brake band adjustment
(D) Nachstellen des Bremsbandes
(F) Réglage de la courroie de freinage
(I) Registrazione del freno

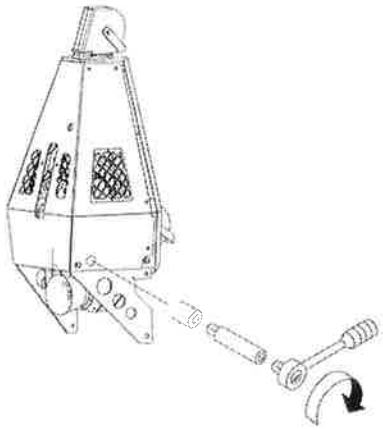

3.4.1 - (N) Juster bremsefjæra
- (GB) Adjust spring-brake tension
- (D) Bremsfeder nachstellen
- (F) Ajuster le ressort du frein
- (I) Registrare

3.5 (N) Kjedet
(GB) Drive chain
(D) Antriebskette spannen
(F) Chaîne d'entraînement
(I) Registrazione catena

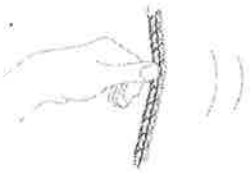

3.5.1 - (N) Kontroller kjedet
- (GB) Check drive chain tension
- (D) Spannung der Antriebskette prüfen
- (F) Contrôler la tension de la chaîne
- (I) Controllare il tensionamento

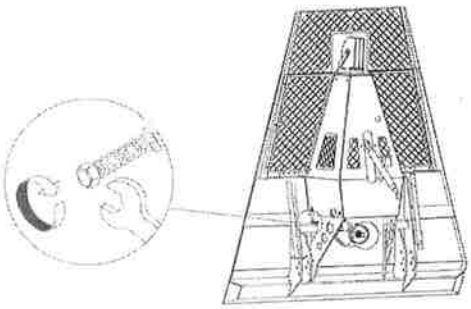

3.5.2 - (N) Etterstram drivkjedet etter 1 dags bruk
- (GB) Tighten chain tensioner after first day of use
- (D) Kette nachspannen nach erstem Tag im Gebrauch
- (F) Resserrer le tendeur de la chaîne après le 1er jour
- (I) Tendere dopo il primo giorno di utilizzo

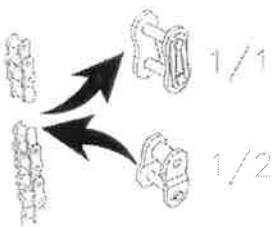

3.5.3 - (N) Stram kjedet hvis nødvendig
- (GB) Take up excessive slack
- (D) Kette ggf. verkürzen
- (F) Changer de maillon, si nécessaire
- (I) Eliminare le maglie in eccesso

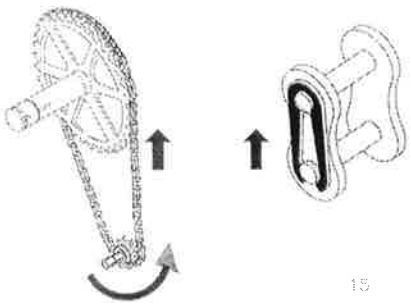

3.5.4 - (N) Monter låseklipset med lukket ende i omdreiningsretning
- (GB) Fit joining link with closed end in direction of travel
- (D) Geschlossenes Ende der Kettenschloß-Klammer in Laufrichtung!
- (F) Monter le clip de verrouillage la partie fermée dans le sens de rotation
- (I) Inserire correttamente la molletta di fermo della catena nel senso di lavoro della catena

15

4.0 (N) Lagring
(GB) Storage
(D) Aufbewahrung
(F) Entreposage
(I) Stoccaggio

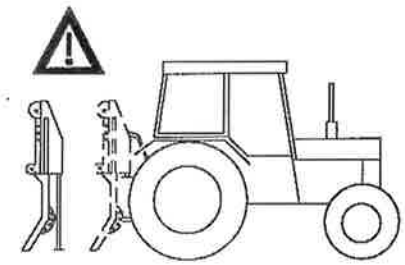

4.1 - (N) Vis forsiktighet ved demonteringen
- (GB) Always use care when disconnecting tractor equipment
- (D) Vorsicht beim Abnehmen der Seilwinde
- (F) Se montrer prudent lors du démontage
- (I) Procedere con prudenza smontando il verricello dal trattore

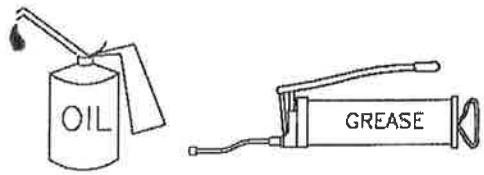

4.2 - (N) Smør ståltau og alle bevegelige deler, → 3.1
- (GB) Lubricate wire rope and all moving parts, → 3.1
- (D) Stahlseil und alle beweglichen Teile ölen bzw. schmieren, → 3.1
- (F) Graisser le câble et toutes les parties mobiles, → 3.1
- (I) Lubrificare la fune e tutte le parti mobili

4.3 - (N) Oppbevar vinsjen under tak
- (GB) Store winch in a covered place
- (D) Seilwinde vor Nässe geschützt abstellen
- (F) L'entreposer sous un toit
- (I) Stoccare il verricello in luogo coperto/protetto

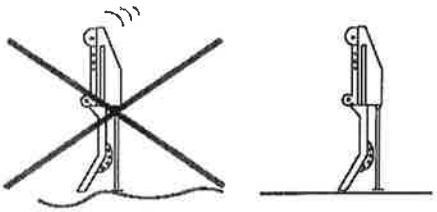

4.4 - (N) Plasser vinsjen på plant underlag
- (GB) Place winch on a level surface
- (D) Seilwinde nur auf ebener, fester Unterlage abstellen
- (F) Installer le treuil sur une surface plane
- (I) Posizionare il verricello su superficie piana e solida

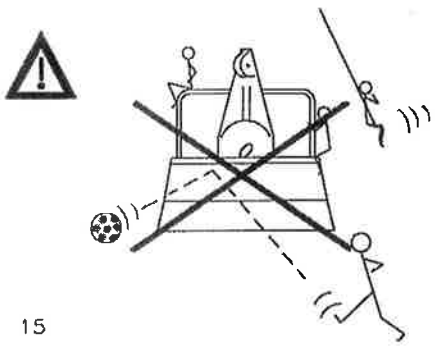

15

4.5 - (N) Oppbevar vinsjen forsvarlig
- (GB) Store winch in a safe place
- (D) Seilwinde so lagern, daß ein Mißbrauch ausgeschlossen ist
- (F) L'entreposer en lieu sûr
- (I) Stoccare il verricello in luogo/in modo sicuro

5.0 (N) Ekstrautstyr
(GB) Options
(D) Zusatzausstattung
(F) Équipement optionnel
(I) Opzioni

5.1 (N) Produkt
(GB) Products
(D) Produkte
(F) Produits
(I) Prodotti

5.1.1 - (N) Radio fjernbetjening (se eget instruksjonshefte)
- (GB) Radio remote control unit (see separate manual)
- (D) Funkfernsteuerung (siehe eigene Betriebsanleitung)
- (F) Radiocommande (voir manuel d'utilisation séparé)
- (I) Radiocomando (vedi specifiche istruzioni)

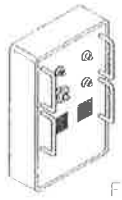

5.1.2 - (N) Turtallsregulering av traktor, av/på versjon
- (GB) High/low engine speed control unit
- (D) Drehzahlregler, zweistufig
- (F) Dispositif de contrôle de vitesse, version à deux paliers haut / bas
- (I) Variatore min/max regime motore trattore

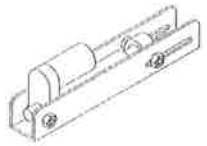

5.1.3 - (N) Turtallsregulering av traktor, trinnløs versjon.
- (GB) Variable engine speed control unit
- (D) Drehzahlregler, stufenlos
- (F) Dispositif de contrôle de vitesse, version progressive
- (I) Variatore progressivo regime motore trattore

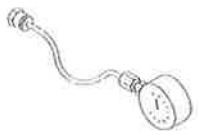

5.1.4 - (N) Testmanometer for el. hydr. betjening
- (GB) Test gauge for electrohydraulic operation
- (D) Druckprüfer für el. hydr. Bedienung
- (F) Manomètre pour la commande electrohydraulique
- (I) Manometro per il comando elettroidraulico

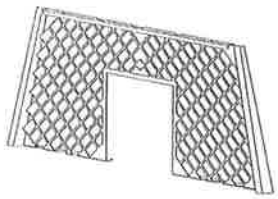

5.1.5 - (N) Toppgitter (forlengelse av standard vernegitter)
- (GB) Top screen. Standard log guard extension
- (D) Schutzgitterverlängerung
- (F) Section de grille supplémentaire
- (I) Rete di protezione supplementare

5.1 (N) (forts.) Produkt
(GB) (cont.) Products
(D) (./...) Produkte
(F) (./...) Produits
(I) (./...) Prodotti

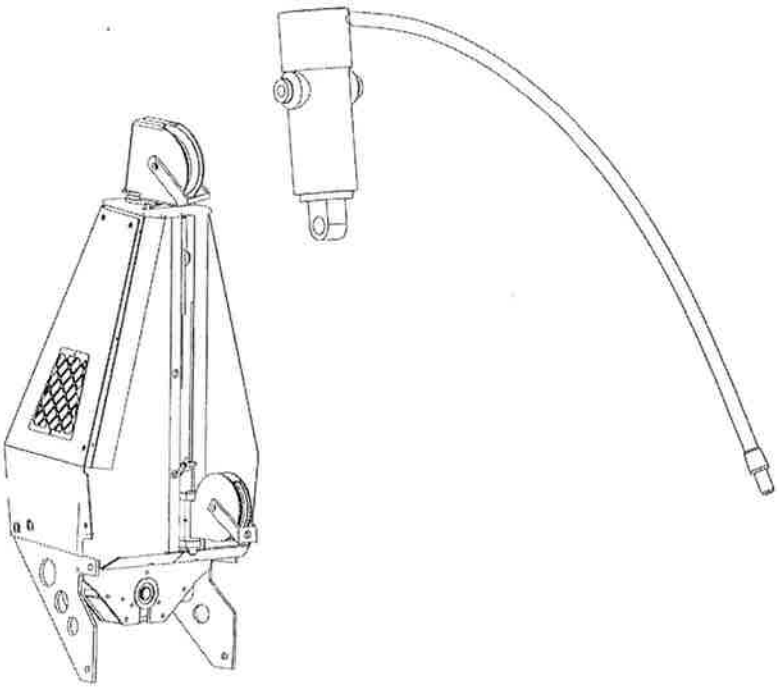

5.1.6 - (N) Hydraulisk stillbar inntrekksblokk

- (GB) Hydraulic adjustable pulling point.

- (D) Hydraulisch höhenverstellbare Seileinzugsrolle

- (F)

- (I) Regolaggio idraulico dell'altezza del tiro

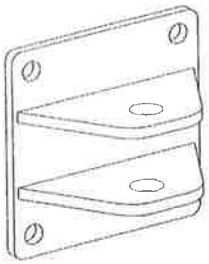

5.1.7 - (N) Tilhengerkobling

- (GB) Trailer-Hitch

- (D) Anhänger-Kupplung

- (F)

- (I) Attacco per il rimorchio

(N) Ekstrautstyr, Pullmatic
(GB) Options, Pullmatic
(D) Zusatzausstattung, Pullmatic
(F) Équipement optionnel, Pullmatic
(I) Dodatne opreme, Pullmatic

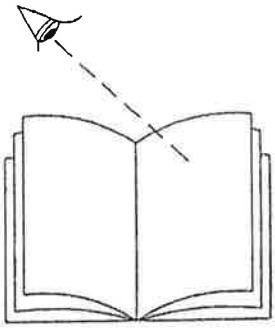

(N) Instruksjonsbøkene for vinsj og radiostyring må være lest og forstått før bruk.

(GB) Instruction manuals for winch and radio control must be read and understood before use .

(D) Betriebsanleitungen für die Winde und Funkfernsteuerung zu lesen und vor der Verwendung zu verstehen.

(F) Les manuels d'instruction pour le treuil et le contrôle de la radio doivent être lues et comprises avant l'utilisation.

(I) Manuali d'istruzione per il verricello e radiocomando devono essere lette e comprese prima di utilizzare ..

12V ±

(N) Strøm (12V) og PTO må være tilkoblet

(GB) Power (12V) and PTO must be connected

(D) Power(12V) und Zapfwelle angeschlossen werden

(F) Alimentation (12V) et la prise de force doit être connecté.

(I) Potenza (12V) e PTO deve essere collegato

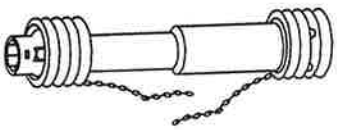

(N) PTO-aksel har eget instruksjonshefte.

(GB) PTO shaft has its own owners manual.

(D) Zapfwelle hat seine eigene Anleitung.

(F) Arbre de prise de force a notice à part.

(I) Presa di forza ha istruzioni separat

(N) Radiostyring (hvis montert) har eget instruksjonshefte

(GB) Radio Control (if fitted) has its own owners manual.

(D) Radio Control verfügt über eine eigene Anleitung.

(F) de commande par radio (le cas échéant) a notice à part.
(I) Radio Control (se presente) ha istruzioni separate

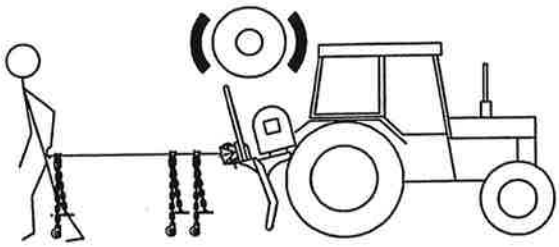

(N) Ta tak i ståltauet og dra samtidig som knappen for utspoling (Pullmatic) holdes inne.
(GB) Grab the rope and drag while button unreeling (Pullmatic) is pressed.
(D) Schnappen Sie sich das Seil und ziehen Sie, während Taste Abrollen (Pullmatic) gedrückt wird.
(F) Tirer la corde alors que le bouton dérouler (Pullmatic) est pressée.
(I) Tirare la corda mentre il pulsante srotolamento (Pullmatic) viene premuto.

(N) Når inntrekksknappen slippes går bremsen på momentant
(GB) Brake engages instantly when haul in button is released.
(D) Bei Loslassen der Einzugstaste greift die Bremse sofort
(F) Freinage instantané lorsque le bouton/la touche d'enroulement du câble est relâché(e)
(I) Premendo il tasto per l'avvolgimento il freno si attiva subito

(N) Når tømmeret er festet, trykk på inntrekk knappen.
(GB) When the timber is attached, press the "haul in" button.
(D) Wenn das Holz angebracht ist, drücken Sie die "einziehen" -Taste.
(F) Lorsque le bois est fixé, appuyez sur la "d'enroulement" bouton
(I) Quando il legno è collegato, premere il pulsante tappezzeria

!

(N) Anvisningene i instruksjonsbok for både vinsj og radio skal følges
(GB) Directions in manual for both winch and radio should be followed
(D) Betriebsanleitungen für die Winde und Funksteuerung lesen und muss vor Übernutzung zu verstehen ..
(F) Indications dans le manuel à la fois pour treuil et la radio doivent être suivies
(I) Le istruzioni nelle istruzioni sia per verricello e radio controllo devono essere seguite

(N) Garantibetingelser

Produktet som er oppført i vedlagte overtakelsesskjema gis tolv (12) måneders garanti fra og med kjøpsdato.

Garantien omfatter feil i maskin eller utstyr som er oppstått på grunn av feilaktig råmateriale, konstruksjonsfeil eller feilaktig produksjon. IGLAND AS vil uten kostnad for kjøper bytte ut den defekte maskin- eller utstyrsdelen med en ny del, eller med en reparert del. Som garanti for en slik del gjelder den opprinnelige delens resterende garantitid.

Garantien gjelder ikke for feil og skader som er forårsaket av normal slitasje, vanskjøtsel eller unormal håndtering, feilmontering eller feilaktig service. Produsenten svarer ikke for konsekvenser eller økonomiske tap ved at produktet er i ustand.

Garantien opphører å gjelde hvis produktet håndteres av andre enn produsent eller autorisert serviceverksted som anbefales av produsent. Det samme gjelder hvis utstyret er blitt endret.

Garantien gjelder under forutsetning av at vedlagte skjemaer som består av overtakelsesskjema samt innehaverens/eierens forsikring om at instruksjonsheftet er lest og forstått, er tilbakesendt produsent innen fjorten (14) dager fra og med kjøpsdato.

Garantikravet skal presenteres for produsenten umiddelbart, senest fjorten (14) dager etter at feilen oppsto. Produsenten skal presentere sine kommentarer til kravet innen førtifem (45) dager etter kravets mottakelse.

Ansvar for skader

Dersom de bestemmelser i instruksjonsheftet som angår drift og sikkerhet ikke er fulgt, svarer IGLAND AS ikke for skader som maskinen måtte ha forvoldt. Maskinen må ikke brukes før instruksjonsheftet er grundig gjennomlest og forstått.

IGLAND AS's ansvar for skader gjelder bare under forutsetning av at vedlagte skjemaer som består av overtakelsesskjema samt innehaverens/eierens forsikring om at instruksjonsheftet er lest og forstått, er tilbakesendt produsent innen fjorten (14) dager fra og med kjøpsdato.

IGLAND AS
Roresanden 109
4885 Grimstad

Tlf. 37 25 62 00
Fax 37 25 62 01
E-mail: corporate@igland-as.com

(GB) Terms of Warranty

The product designated on the declaration of transfer is guaranteed for twelve (12) months from the date of purchase.

This warranty applies to the machine and optional equipment and covers defects in material, design and manufacture. IGLAND AS will replace the defective machine or equipment part with a new or reconditioned part at no cost to the buyer. The replaced part is covered for the remainder of the original guarantee period.

This warranty does not apply to product failure or defects resulting from normal wear or improper maintenance, use, assembly or service. The manufacturer shall not be liable for any consequential damage or loss resulting from product defects.

Repairs by any other than the manufacturer or a service shop authorized by the manufacturer will render this warranty void. Any alterations in the product will render this warranty void.

This warranty shall apply provided that the accompanying forms consisting of the declaration of transfer and the owner's statement that the instruction book has been read and understood, are returned to the manufacturer within fourteen (14) days of the date of purchase.

Any claims under this warranty must be communicated to the manufacturer promptly and no later than fourteen (14) days from the date of the failure or defect. The manufacturer should present his comments on the claim within forty-five (45) days after reception of the claim.

Liability for damage

If the directions in the instruction book regarding operation and safety have not been followed, IGLAND AS shall not be liable for damage caused by the machine. The machine must not be operated until the instruction book has been carefully read and understood.

The liability of IGLAND AS for damage applies only on the condition that the accompanying forms consisting of the declaration of transfer and the owner's statement that the instruction book has been read and understood, are returned to the manufacturer within fourteen (14) days of the date of purchase.

IGLAND AS
Roresanden 109
N-4885 GRIMSTAD
Norway

Phone +47 37 25 62 00
Fax +47 37 25 62 01
E-mail corporate@igland-as.com

(D) Garantiebedingungen

Auf das in der beiliegenden Übergabeerklärung genannte Produkt wird eine Garantie von zwölf (12) Monaten ab Kaufdatum gegeben.

Die Garantie umfaßt Fehler an Maschine oder Ausstattung, die auf fehlerhafter Rohstoffe, Konstruktionsfehler oder fehlerhafte Herstellung zurückzuführen sind. Im Garantiefall tauscht IGLAND AS das defekte Maschinen- oder Ausstattungsteil ohne Kosten für den Käufer gegen ein neues oder repariertes Teil aus. Als Garantie für ein solches Teil gilt die verbleibende Garantiezeit des ursprünglichen Teils.

Die Garantie gilt nicht für Fehler oder Schäden, die durch normale Abnutzung, mangelnde Pflege oder unsachgemäße Behandlung, falsche Montage oder fehlerhafte Wartung verursacht wurden. Der Hersteller übernimmt keine Haftung für Folgen oder wirtschaftliche Einbußen, die durch Defekte am Produkt entstehen.

Die Garantie erlischt, wenn das Produkt von anderen als dem Hersteller oder autorisierten, vom Hersteller empfohlenen Service-Werkstätten gehandhabt wird. Das gleiche gilt für den Fall, daß an der Ausstattung etwas geändert wurde.

Die Garantie gilt unter der Voraussetzung, daß die beiliegenden Vordrucke, d.h. die Übergabeerklärung und die Erklärung des Besitzers/Eigentümers, daß die Betriebsanleitung gelesen und der Inhalt verstanden wurde, innerhalb von vierzehn (14) Tagen nach Kaufdatum an den Hersteller zurückgeschickt werden.

Ein Garantieanspruch muß dem Hersteller unverzüglich mitgeteilt werden, und zwar spätestens vierzehn (14) Tage nach Auftreten des Fehlers. Der Hersteller legt seine Anmerkungen zur Inanspruchnahme der Gewährleistung spätestens fünfundvierzig (45) Tage nach Empfang der Klage vor.

Haftung für Schäden
Falls die in der Betriebsanleitung enthaltenen Bestimmungen über Betrieb und Sicherheit nicht beachtet wurden, übernimmt IGLAND AS keine Haftung für Schäden, die von der Maschine verursacht wurden. Die Maschine darf erst benutzt werden, wenn die Betriebsanleitung sorgfältig gelesen und der Inhalt verstanden wurde.

Eine Haftung der IGLAND AS für Schäden gilt nur unter der Voraussetzung, daß die beiliegenden Vordrucke, d.h. die Übergabeerklärung und die Erklärung des Besitzers/Eigentümers, daß die Betriebsanleitung gelesen und der Inhalt verstanden wurde, innerhalb von vierzehn (14) Tagen nach Kaufdatum an den Hersteller zurückgeschickt werden.

IGLAND AS
Roresanden 109
N-4885 Grimstad
Norwegen

Tel. +47-37 25 62 00
Fax +47-37 25 62 01
E-mail: corporate@igland-as.com

(F) Garantie

Le produit indiqué sur le certificat d'acquisition ci-joint donne douze (12) mois de garantie à compter du jour de l'achat.

La garantie couvre la machine et le matériel optionnel en cas d'anomalies dues à des matières premières défectueuses, des vices de conception ou de fabrication. La société IGLAND AS remplacera, sans coût pour l'acheteur, la pièce de la machine ou l'article à option défectueux par une nouvelle pièce, ou bien procédera à leur réparation. La garantie restant à courir pour les pièces concernées sera valable pour les pièces remplacées ou réparées.

La garantie ne couvre pas les pannes et les dommages consécutifs à l'usure normale du matériel, ni à un mauvais entretien, une utilisation inappropriée, un défaut de montage ou de maintenance. Le fabricant ne sera pas tenu responsable des dommages ou des pertes économiques consécutives au fait que l'appareil n'est pas en état de fonctionnement.

Les réparations effectuées par un tiers autre que le fabricant ou un atelier par lui agréé ne sont pas couvertes par la présente garantie. De même, toute transformation apportée au matériel par un tiers annule la garantie.

La garantie est valable à condition que les documents ci-joints, à savoir le certificat d'acquisition et le formulaire par lequel l'opérateur et/ou le propriétaire du matériel atteste(nt) que le manuel d'utilisation a bien été lu et compris, doivent être retournés au fabricant dans les quatorze (14) jours suivant la date de l'achat.

Toute réclamation effectuée sur la base de cette garantie devra être présentée au fabricant au plus vite, et quatorze (14) jours au plus tard suivant la date à laquelle la panne se sera produite, ou à laquelle l'anomalie aura été constatée. Le fabricant devra présenter ses commentaires sur la demande de garantie dans les quarante-cinq (45) jours suivant sa réception.

Responsabilité pour dommages matériels

Si les dispositions du manuel d'utilisation concernant les conditions de fonctionnement et d'utilisation du matériel ne sont pas respectées, la société IGLAND AS ne peut être tenue responsable des dommages matériels dont l'utilisation de la machine aura pu être la cause. Il est instamment recommandé de ne pas faire usage de la machine avant que le manuel d'utilisation n'ait été consciencieusement lu et parfaitement compris.

La société IGLAND AS ne peut être tenue responsable de dommages qu'à condition que les documents ci-joints, à savoir le certificat d'acquisition et le formulaire par lequel l'opérateur et/ou le propriétaire du matériel atteste(nt) que le manuel d'utilisation a bien été lu et compris, doivent être retournés au fabricant dans les quatorze (14) jours suivant la date de l'achat.

IGLAND AS
Roresanden 109,
N-4885 Grimstad
NORVÈGE

Téléphone : +47 37 25 62 00
Télécopieur : +47 37 25 62 01
E-mail: corporate@igland-as.com

(I) Termini di garanzia

Il prodotto definito nella scheda di consegna è garantito 12 mesi dell'acquisto.

La garanzia si applica alla macchina e relative opzioni per quanto attiene i difetti di materiale, design e costruzione - INGLAND AS sostituisce le parti difettose con parti nuove o ricondizionate senza spesa per il Cliente. La parte sostituita è garantita per il restante periodo della garanzia originale.

La garanzia non è valida per difetti risultanti da normali usure, carente manutenzione/utilizzo/montaggio/servizio. Il Costruttore non è responsabile per danni o perdite derivanti da detti difetti.

Riparazioni eseguite da soggetti diversi dal Costruttore o da chi dal medesimo autorizzato, rendono inoperativa la garanzia. Ogni cambiamento apportato al prodotto rende inopertiva la garanzia.

Questa garanzia è operativa solo se la modulistica allegata — scheda di consegna e dichiarazione dell'Utilizzatore di aver recepito il manuale — e restituita al Costruttore entro 14 giorni dall'acquisto.

Ogni reclamo riguardante questa garanzia deve essere prontamente inoltrato al Costruttore e non più tardi di 14 giorni dal verificarsi del difetto. Il Costruttore evaderà il reclamo entro 45 giorni dalla ricezione.

Responsabilità
Se l'Utilizzatore non si è attenuto alle istruzioni di sicurezza e di utilizzo descritte nel del manuale, IGLAND non risponde di danni causati dalla macchina. La macchina può essere utilizzata solo dopo che l'Operatore ha letto e recepito il manuale.

IGLAND risponde di danni solo se la scheda di consegna e la dichiarazione dell'Utilizzatore di aver recepito il manuale, e restituita al Costruttore entro 14 giorni dall'acquisto.

IGLAND AS
Roresanden 109
N-4885 GRIMSTAD
Norway

Phone +47 37 25 62 00
Fax +47 37 25 62 01
E-mail corporate@igland-as.com