GENUINE

IGLAND

Parts & Accessories

IGLAND 65H

Parts Catalogue

RESERVEDELSLISTE - SPARE PARTS LIST - ERSATZTEILLISTE

IGLAND 65

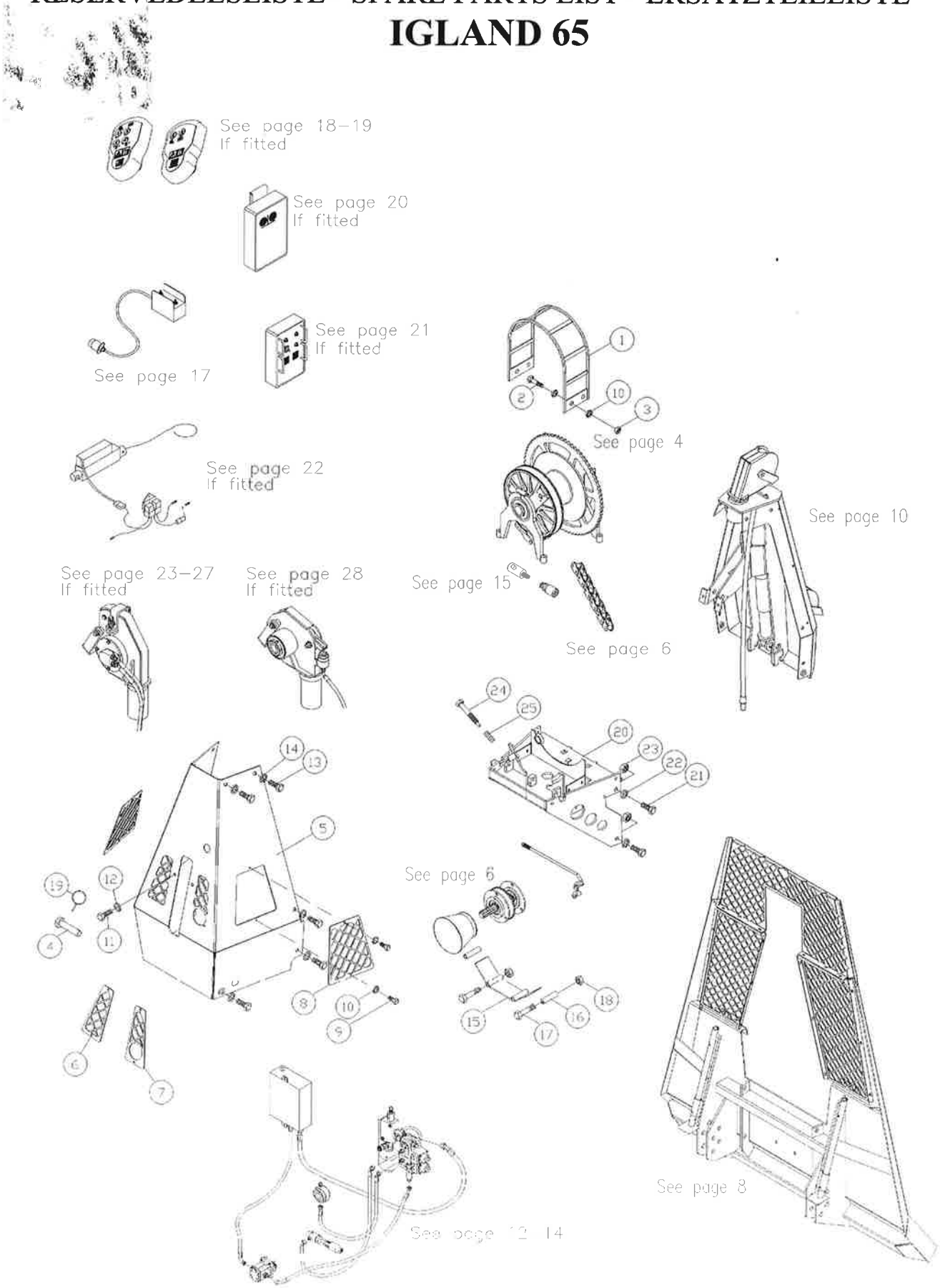

RESERVEDELSLISTE - SPARE PARTS LIST - ERSATZTEILLISTE

IGLAND 65

Pos	Art.Nr.	No	Beskrivelse	Description	Bezeichnung
-	390126	1	Delekatalog IGLAND 65H	Spare Parts List IGLAND 65H	Ersatzteilliste IGLAND 65H
-	390125	1	Instruksjonsbok	Owner's Manual	Betriebsanleitung
1	164030	1	Trommelgrind	Drum Guard	Trommel Korb
2	012762	4	Skrue	Screw	Schraube
3	012198	4	Mutter	Nut	Mutter
4	020177	1	Toppstagbolt	Bolt for Topstay	Bolz für Oberlenker
5	164032	1	Deksel, SN ->65211	Cover, SN -> 65211	Deckel, SN -> 65211
	164033	1	Deksel, SN 65212 ->	Cover, SN 65212 ->	Deckel, SN 65212 ->
6	164035	1	Deksel, kun SN ->65211	Cover, only SN ->65211	Deckel, nur SN -> 65211
7	164036	1	Deksel, kun SN ->65211	Cover, only SN ->65211	Deckel, nur SN -> 65211
8	164038	2	Deksel	Cover	Deckel
9	012758	4	Skrue	Screw	Schraube
10	012194	14	Skive	Washer	Scheibe
11	012843	2	Skrue	Screw	Schraube
12	012274	2	Skive, plan	Washer	Scheibe
13	012923	10	Skrue	Screw	Schraube
14	012354	10	Skive, plan	Washer	Scheibe
15	164040	1	Kjedeskjerm	Chain cover	Kettenschierm
16	164042	2	Hylse for kjedeskjerm	Casing for chain cover	Büchse für Deckel f. Kette
17	012257	4	Skrue	Screw	Schraube
18	012270	4	Mutter	Nut	Mutter
19	021004	1	Orepinne	Linch pin	Klappsplint
20	164044	1	Krakk, SN ->65211	Winch Stool, SN ->65211	Konsole, Winde, SN ->65211
	164045		Krakk, SN 65212 ->	Winch Stool, SN 65212 ->	Konsole, Winde, SN65212 ->
21	012410	4	Skrue	Screw	Schraube
22	012435	4	Skive	Washer	Scheibe
23	012430	2	Mutter	Nut	Mutter
24	164098	1	Skrue, subbebrems	Screw, for friction pad	Schraube, für Freilaufbremse
25	027210	1	Fjær	Spring	Feder

RESERVEDELSLISTE - SPARE PARTS LIST - ERSATZTEILLISTE

IGLAND 65

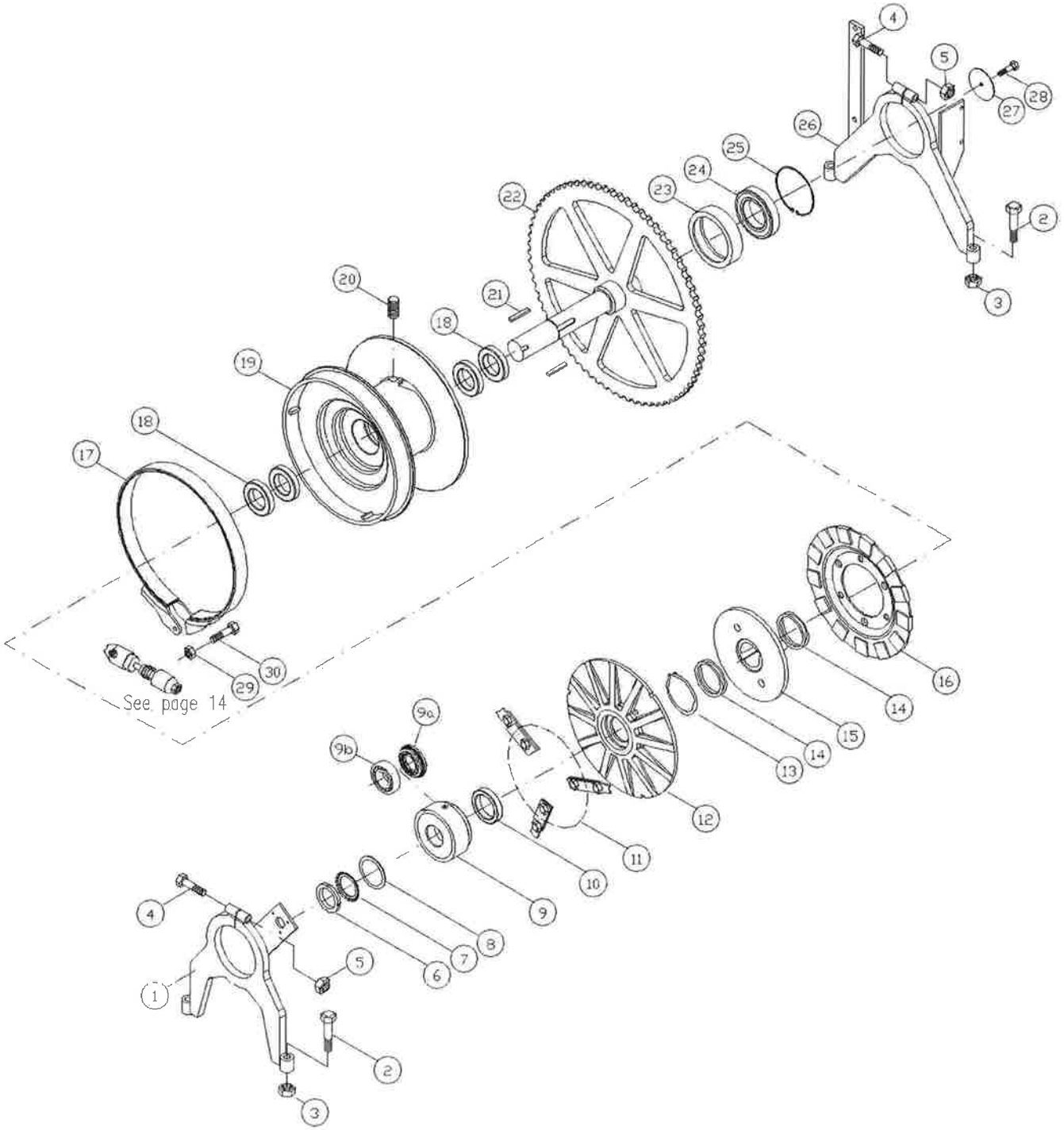

RESERVEDELSLISTE - SPARE PARTS LIST - ERSATZTEILLISTE

IGLAND 65

Pos	Art.Nr.	No	Beskrivelse	Description	Bezeichnung
1	164046	1	Støtteplate, SN ->65211	Support plate, SN -> 65211	Stützplatte, SN -> 65211
	164047	1	Støtteplate, SN 65212 ->	Support plate, SN 65212->	Stützplatte, SN 65212->
2	012330	4	Skrue	Screw	Schraube
3	012350	4	Mutter	Nut	Mutter
4	012253	2	Skrue	Screw	Schraube
5	012270	2	Mutter	Nut	Mutter
6	026411	1	Mutter, aksel	Nut, shaft	Mutter, Welle
7	026446	1	Låsebrikke	Lock washer	Schloßscheibe
8	031844	1	Shims	Shims	Shims
9	164010	1	Sylinder, Clutch, komplett	Cylinder, Clutch, complete	Zylinder f. Kupplung, kompl.
9a	025022	1	Reparasjonssett	Rep.kit	Rep.Satz
9b	026069	1	Lager	Bearing	Lager
10	026350	1	LAGER, Kule-, Aksial-,	Lager, Ball-, Aksial-,	Lager, Kugel-, Aksial-.
11	157890	1	FJÆR, Blad-, Frist.-, Sett,	Spring, Blade-, Freesp., Set	Feder, Blatt-, Freist.-, Satz
12	181052	1	CLUTCHTRYKKPLATE	Clutch Pressure Plate	Kupplungsdruckplatte
13	026744	1	SEEGERSIKRING,	Locking ring	Sicherungsring
14	031855	2	SHIM, Sett,	Shims, set	Shims, Satz
15	155628	1	NAV, For clutch,	Hub, for clutch	Nabe, für Kupplung
16	181045	1	CLUTCHLAMELLPLATE	Clutchlamellplate	Kupplungslamellplatte
17	157863	1	BREMSEBAND	Brakeband	Bremsband
18	026010	4	LAGER, Kule-,	Lager, Ball-,	Lager, Kugel-,
19	161026	1	TROMMEL,	Drum	Trommel
20	015786	1	Gjengestift,	Screw hexigon	Imbußschraube
21	156115	2	Kile for clutchboss	Key	Keil
22	164050	1	AKSEL MED KJEDEHJUL	Shaft with chainwheel	Achse mit Kettenrad
23	164052	1	Lagerhylse	Casing for bearing	Lagerhülze
24	026041	1	Lager	Bearing	Lager
25	026926	1	SEEGERSIKRING,	Locking ring	Sicherungsring
26	164048	1	Støtteplate	Support plate	Stützplatte
27	164049	1	Skive, spesial	Washer, special	Scheibe, spezial
28	012760	1	Skrue	Screw	Schraube
29	012270	1	Mutter	Nut	Mutter
30	017051	1	Skrue, spesial	Screw, special	Schraube, spezial

RESERVEDELSLISTE - SPARE PARTS LIST - ERSATZTEILLISTE

IGLAND 65

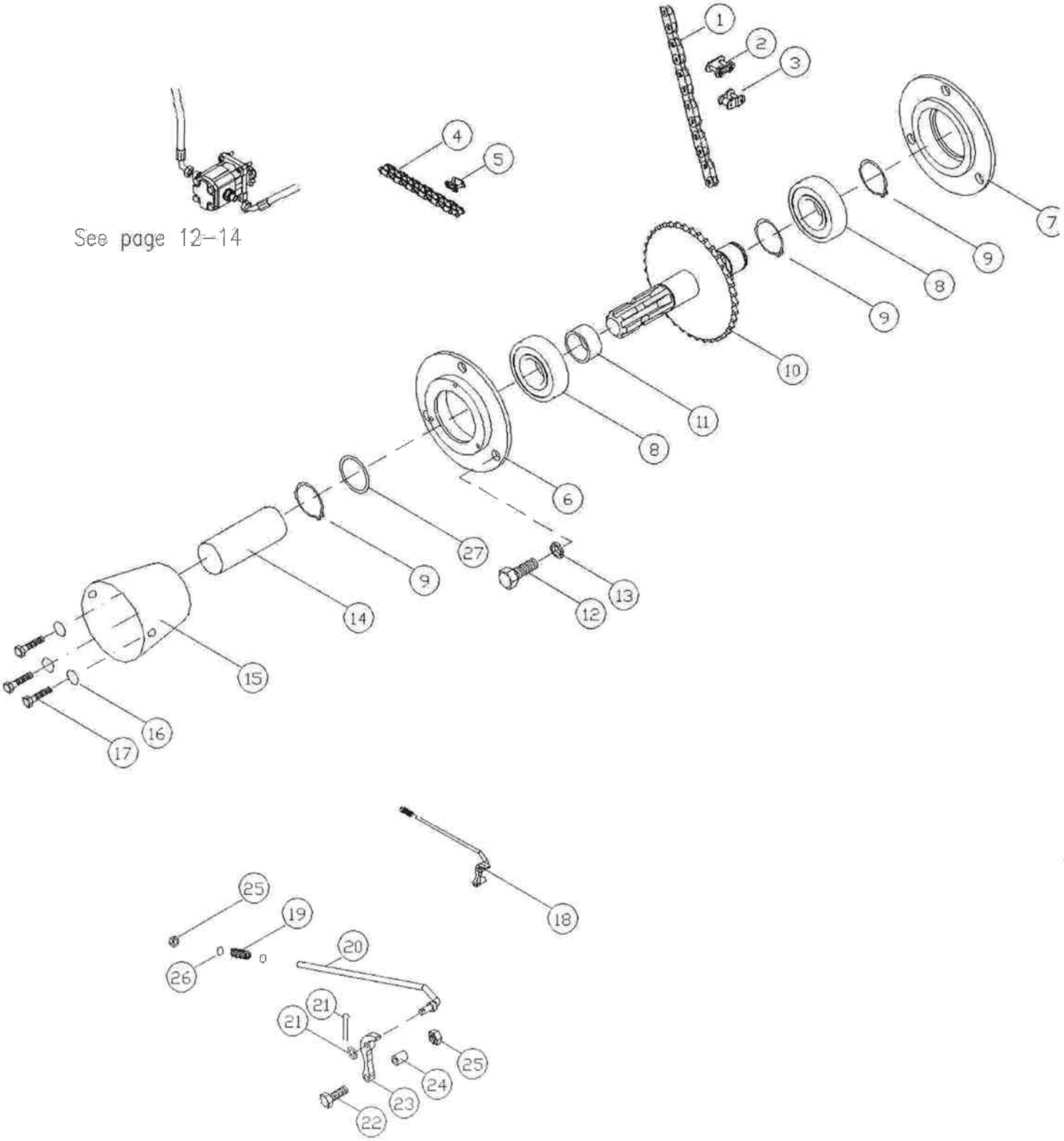

RESERVEDELSLISTE - SPARE PARTS LIST - ERSATZTEILLISTE

IGLAND 65

Pos	Art.Nr.	No	Beskrivelse	Description	Bezeichnung
1	070388	1	Kjede, driv	Chain	Rollenkette
2	070397	1	Kjedelås	Chainlock	Kettenschloss
3	070395	1	Halvledd	½-link	½-Glied
4	208117	1	Kjede, pumpe	Chain, pump	Kette, Pumpe
5	208100	1	Kjedelås	Chainlock	Kettenschloss
6	164055	1	Lagerholder	Housing	Gehäuse f. Lager
7	164054	1	Lagerholder	Housing	Gehäuse f. Lager
8	026063	2	Lager	Bearing	Lager
9	026719	3	Seegersikring	Locking ring	Sicherungsring
10	164056	1	Kjedehjul med aksling	Chainwheel with shaft	Kettenrad mit Achse
11	164058	1	Hylse	Casing	Büchse
12	012840	6	Skrue	Screw	Schraube
13	012275	6	Skive	Washer	Scheibe
14	121617	1	HYLSE, Plast-,	Casing, plastic	Büchse, Plastik
15	157867	1	DEKSEL, Plast-,	Cover, plastic	Schierm, Plastik
16	012119	3	SKIVE, Plan-, Spesial,	Washer	Scheibe
17	012676	3	Skrue	Screw	Schraube
18	164060	1	Kjedestrammer, kpl.	Chain tensioner, compl.	Kettenspanner
19	027260	1	Fjær	Spring	Feder
20	164062	1	Stag for strammesko	Bar	Stange
21	021045	1	Splint	Pin	Splint
22	012252	1	Skrue	Schraube	Screw
23	163049	1	Strammesko	Adjusting shoe	Spannschuh
24	164064	1	Hylse	Casing	Büchse
25	012270	2	Mutter	Nut	Mutter
26	012274	3	Skive	Washer	Scheibe
27	031336	1	Shims, sett	Shims, set	Shims, Satz

RESERVEDELSLISTE - SPARE PARTS LIST - ERSATZTEILLISTE

IGLAND 65

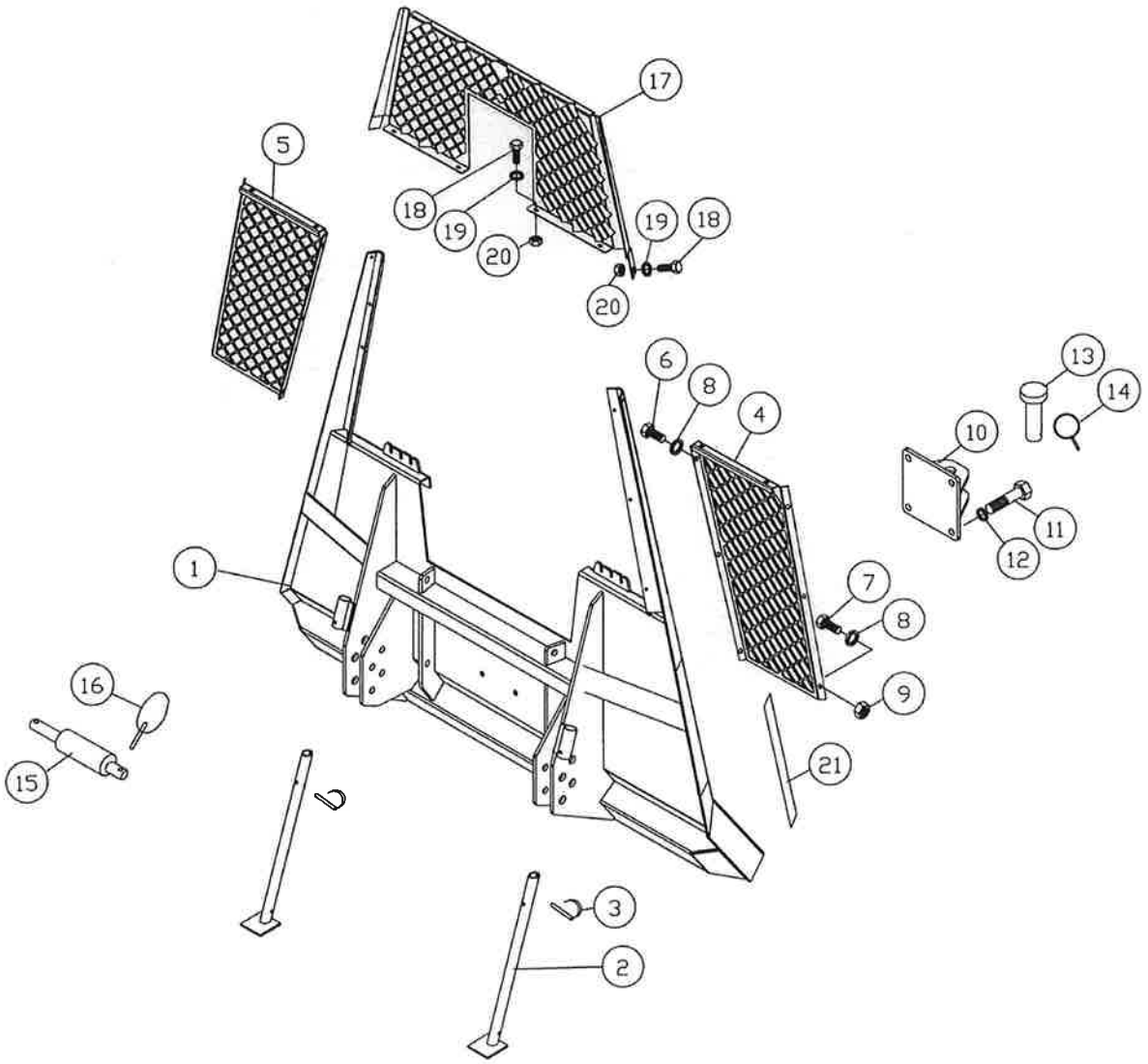

RESERVEDELSLISTE - SPARE PARTS LIST - ERSATZTEILLISTE

IGLAND 65

Pos	Art.Nr.	No	Beskrivelse	Description	Bezeichnung
1	164070	1	Lunnepanne	Loggingplate	Rückeplatte
2	164072	2	Parkeringsbein	Park.leg	Park.Füsse
3	021006	2	Orepinne	Linch pin	Klappsplint
4	164074	1	Vernegitter, venstre	Protection screen, left	Schutzgitter, links
5	164075	1	Vernegitter, høyre	Protection screen, right	Schutzgitter, rechts
6	012758	6	Skrue	Screw	Schraube
7	012760	6	Skrue	Screw	Schraube
8	012194	12	Skive	Washer	Scheibe
9	012198	6	Mutter	Nut	Mutter
-	164020	1	Tilhengerkobling, kpl. (option)	Trailor-Hitch, cpl. (option)	Anhänger-Kupplung, kompl. (Zusatzausstattung)
10	164021	1	Tilhengerkobling (option)	Trailor-Hitch (option)	Anhänger-Kuppl. (Zusatzausstattung)
11	012924	4	Skrue	Screw	Schraube
12	012355	4	Skive	Washer	Scheibe
13	020580	1	Bolt	Bolt	Bolz
14	021004	1	Orepinne	Linch pin	Klappsplint
15	021320	2	Trekkstangbolt	Bolt for lower link	Bolz für Unterlenker
16	021004	2	Orepinne	Linch pin	Klappsplint
17	164076	1	Toppgitter (option), m/skruer	Topscreen (option), w/screws	Toppgitter (Zusatzausstattung), m/Schraube
18	012760	6	Skrue	Screw	Schraube
19	012194	6	Skive	Washer	Scheibe
20	012198	6	Mutter	Nut	Mutter
21	390971	2	Klebemerke IGLAND 65H	Sticker, IGLAND 65H	Kleber, IGLAND 65H

RESERVEDELSLISTE - SPARE PARTS LIST - ERSATZTEILLISTE

IGLAND 65

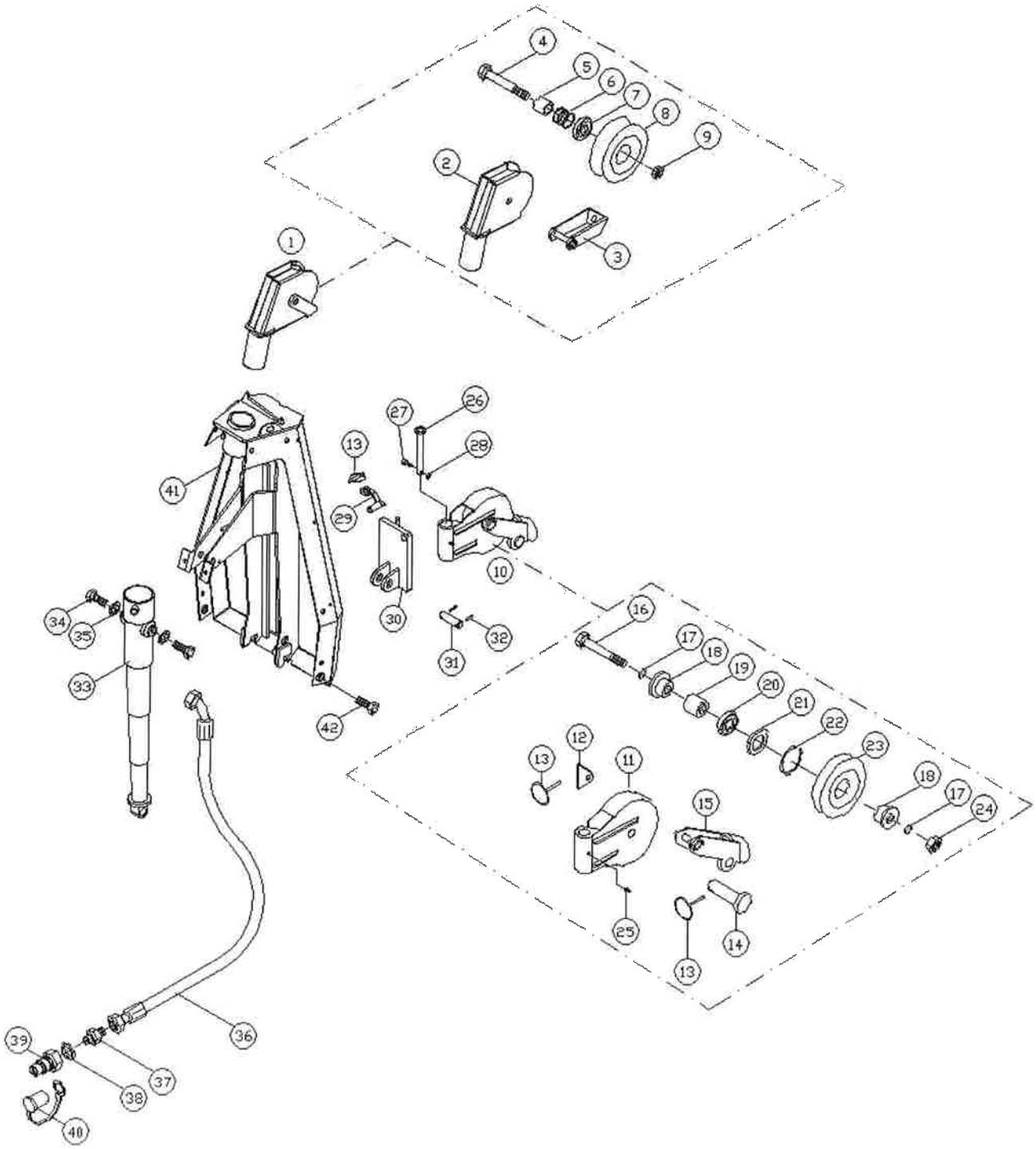

RESERVEDELSLISTE - SPARE PARTS LIST - ERSATZTEILLISTE

IGLAND 65

Pos	Art.Nr.	No	Beskrivelse	Description	Bezeichnung
1	164080	1	Toppblokk, komplett	Top pulley, compl.	Umlenkrolle, kompl.
2	164082	1	Hus, toppblokk	Housing for top pulley	Gehäuse, Umlenkrolle
3	164084	1	Wirestyr	Wire rope guide	Seilführung
4	017157	1	Skrue	Screw	Schraube
5	164085	1	AKSEL, m/hull,	Casing	Büchse
6	031859	1	Shims, sett	Shims, set	Shims, Satz
7	026069	1	Lager	Bearing	Lager
8	164083	1	Trinse	Block wheel	Rolle
9	012430	1	Mutter	Nut	Mutter
10	164086	1	Inntrekksblokk, komplett	Haul-in pulley, compl.	Einzugsrolle, kompl.
11	164088	1	Hus, inntrekksblokk	Housing for haul-in block	Gehäuse for Einzugsrolle
12	160070	1	LÅS, For blokk,	Lock, for block	Schloss für Rolle
13	021004	3	Orepinne	Linch pin	Klappsplint
14	020099	1	Bolt	Bolt	Bolz
15	164090	1	Wirestyr	Wire rope guide	Seilführung
16	017183	1	Skrue	Screw	Schraube
17	012354	2	Skive	Washer	Scheibe
18	163589	2	Hylse	Casing	Büchse
19	180257	1	AKSEL, m/hull,	Casing	Büchse
20	026036	1	Lager	Bearing	Lager
21	180256	1	Skive, spesial	Washer, special	Scheibe, spezial
22	026920	1	Seegersikring	Locking ring	Sicherungsring
23	180255	1	Trinse	Block wheel	Rolle
24	012350	1	Mutter	Nut	Mutter
25	017403	1	Nippel, smøre	Nipple for greas gun	Schmiernippel
26	020548	1	Bolt	Bolt	Bolz
27	012164	1	Skrue	Screw	Schraube
28	012198	1	Mutter	Nut	Mutter
29	164096	1	Låsebolt	Locking bolt	Schliessbolz
30	164092	1	Brakett, inntrekksblokk	Bracket, haul-in block	Konsol, für Einzugsrolle
31	164094	1	Bolt	Bolt	Bolz
32	020826	2	Låsesplint	Locking pin	Splint
-	164000	1	Sylinder, kpl. med slange, festeskruer (option)	Cylinder, cpl. with hose, fastening screws (option)	Zylinde, kpl. mit Schlauch, Schraube (Zusatzausstattung)
33	164001	1	Sylinder, telescope (option)	Cylinder, telescope (option)	Zylinder, Telecope, (" ")
-	164002	1	Pakningssett for 164001	Ring, set, for 164001	Dichtung, Satz, f. 164001
34	017184	2	Skrue	Screw	Schraube
35	012435	2	Skive	Washer	Scheibe
36	058350	1	Slange	Hose	Schlauch
37	048010	1	Nippel	Nipple	Nippel
38	047143	1	Skive	Washer	Scheibe
39	047032	1	Hurtigkobling	Quick coupling	Schnellkupplung
40	047033	1	Hette for hurtigkobling	Cap for quick coupling	Deckel für Schnellkupplung
41	164100	1	Tårn	Tower	Turm
42	012325	2	Skrue	Screw	Schraube

IGLAND 65

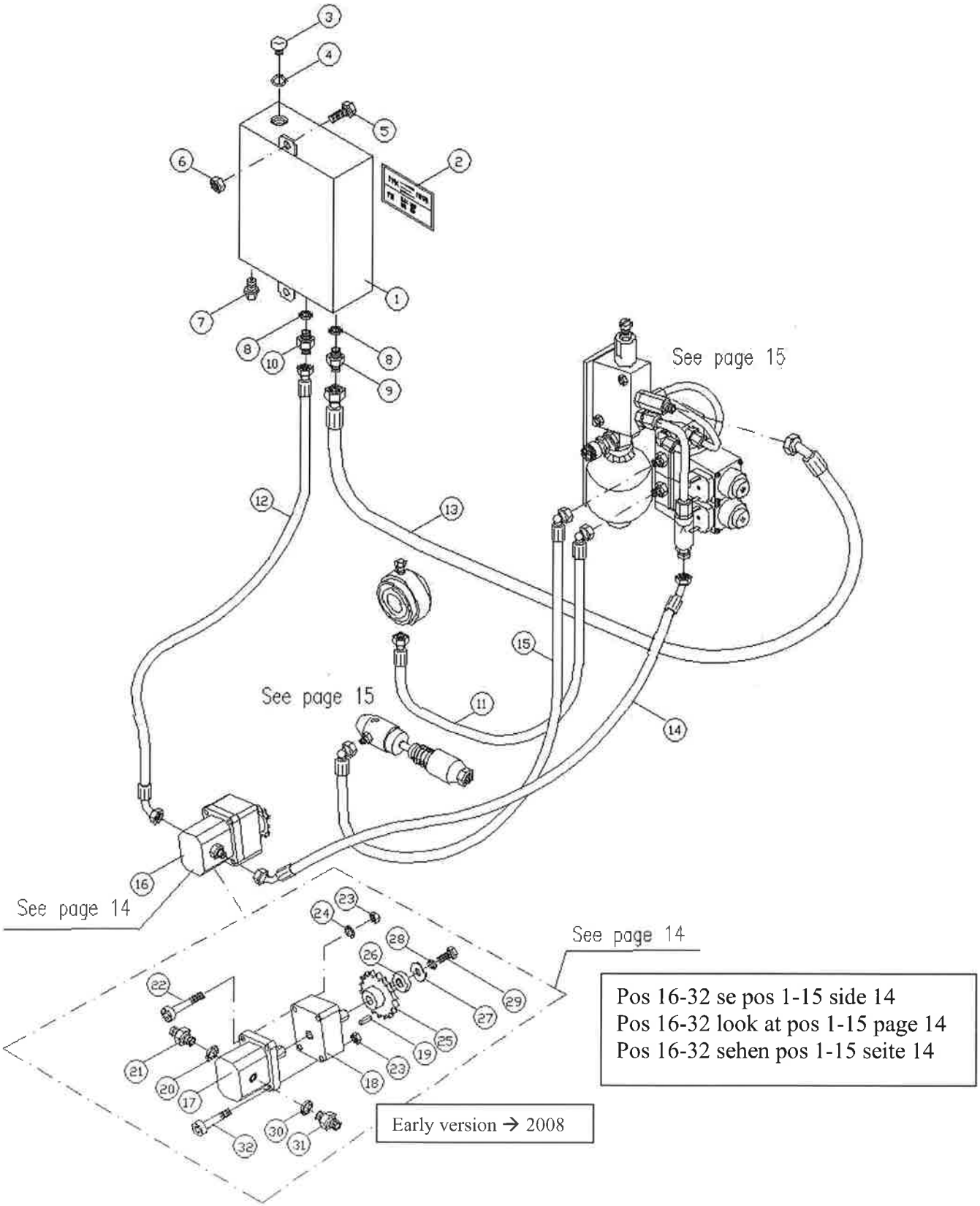

Pos 16-32 se pos 1-15 side 14
Pos 16-32 look at pos 1-15 page 14
Pos 16-32 sehen pos 1-15 seite 14

RESERVEDELSLISTE - SPARE PARTS LIST - ERSATZTEILLISTE

IGLAND 65

Pos	Art.Nr.	No	Beskrivelse	Description	Bezeichnung
1	180916	1	Tank, olje	Reservoir, oil	Tank, Öl
2	391926	1	Klebemerke	Sticker	Kleber
3	090085	1	Filter, puste	Filter	Filter
4	047141	1	Stålbrikke, gummi	Steelwasher, rubber	Stahlscheibe, Gummi
5	012763	2	Skrue	Screw	Schraube
6	012198	2	Mutter	Nut	Mutter
7	049910	1	Plugg, magnet	Plug, magnet	Stift, Magnet
8	047143	2	Skive	Washer	Scheibe
9	048014	1	Nippel	Nipple	Nippel
10	048010	1	Nippel	Nipple	Nippel
11	057657	1	Slange, clutch	Hose, clutch	Schlauch, Kupplung
12	058305	1	Slange, sug	Hose, suction	Schlauch, Saug
13	059157	1	Slange, retur	Hose, return	Schlauch, Retour
14	057555	1	Slange, trykk	Hose, pressure	Schlauch, Druck
15	057708	1	Slange, brems	Hose, brake	Schlauch, Brems
16	083000	1	Oljepumpe, kpl. N/A use 083025	Oil pump, cpl.	Ölpumpe, kompl.
17	083001	1	Oljepumpe N/A	Oil pump	Ölpumpe
18	083002	1	Forsatslager N/A	Bearing	Lager
19	083003	1	Kile	Key	Keil
20	047142	1	Skive	Washer	Scheibe
21	048009	1	Nippel	Nipple	Nippel
22	015847	3	Skrue	Screw	Schraube
23	012118	4	Mutter	Nut	Mutter
24	012114	3	Skive, plan	Washer	Scheibe
25	062321	1	Kjedehjul, ½", 12 tenner	Chainwheel, ½", 12 t.	Kettenrad, ½", 12 Z.
26	164028	1	Avstandshylse	Distance casing	Abstandshülze
27	012113	1	Skive, plan	Washer	Scheibe
28	012115	1	Skive	Washer	Scheibe
29	012678	1	Skrue	Screw	Schraube
30	047141	1	Skive	Washer	Scheibe
31	048001	1	Nippel	Nipple	Nippel
32	015844	1	Skrue	Screw	Schraube

Pos 16-32 se pos 1-15 side 14
Pos 16-32 look at pos 1-15 page 14
Pos 16-32 sehen pos 1-15 seite 14

RESERVEDELSLISTE - SPARE PARTS LIST - ERSATZTEILLISTE

IGLAND 65

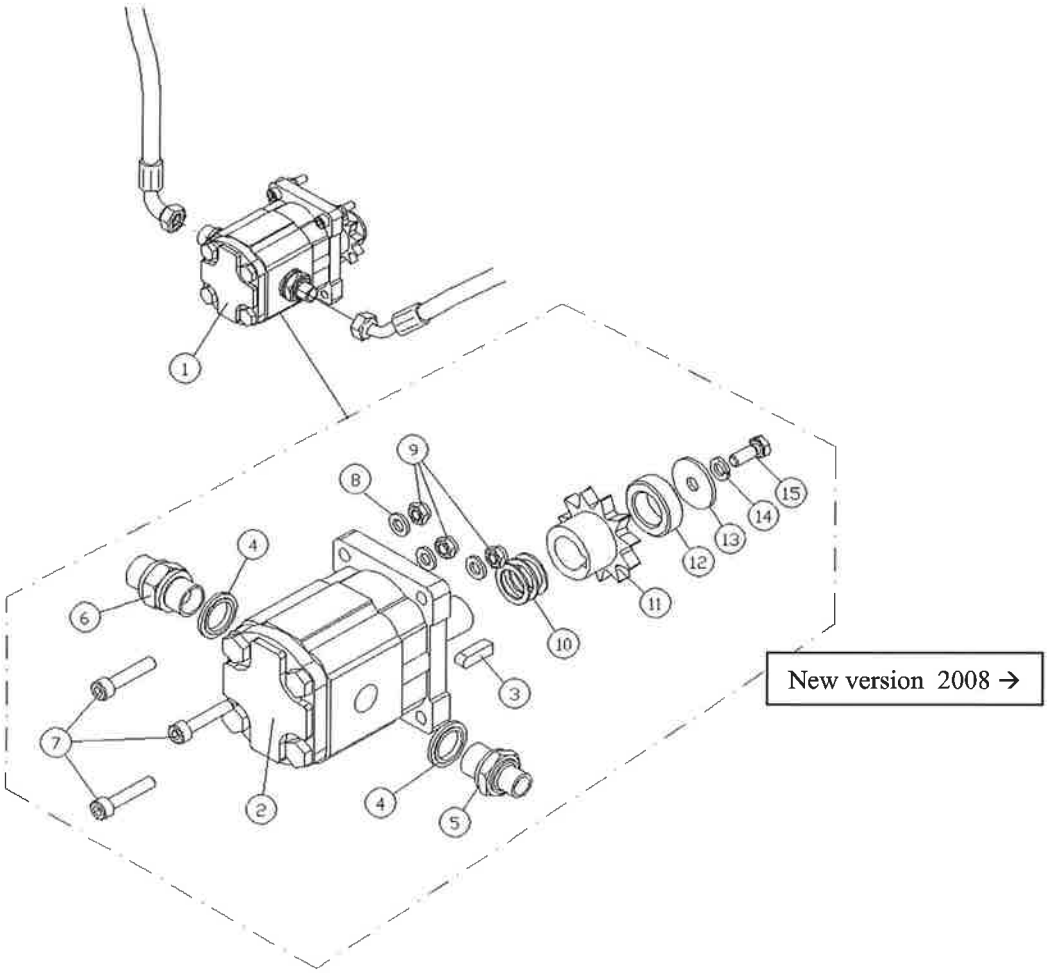

Pos	Art.Nr.	No	Beskrivelse	Description	Bezeichnung
1	083025	1	Oljepumpe, kpl.	Oil pump, cpl.	Ølpumpe, kompl.
2	083018	1	Oljepumpe	Oil pump	Ølpumpe
3	083003	1	Kile	Key	Keil
4	047142	2	Skive	Washer	Scheibe
5	048004	1	Nippel	Nipple	Nippel
6	048009	1	Nippel	Nipple	Nippel
7	015838	3	Skruer	Screw	Schraube
8	012114	3	Skive, plan	Washer	Schreibe
9	012118	3	Mutter	Nuts	Mutter
10	030684	1	Shims	Shims	Unterlegscheiben
11	062322	1	Kjedehjul, ½“, 11t.	Chainwheel, ½“, 11t	Kettenras, 1/2", 11Z.
12	164028	1	Avstandshylse	Distance casing	Abstandshulze
13	012113	1	Skive	Washer	Scheibe
14	012115	1	Skive, spreng	Washer	Scheibe
15	012678	1	Skrue	Screw	Schraube

RESERVEDELSLISTE - SPARE PARTS LIST - ERSATZTEILLISTE

IGLAND 65

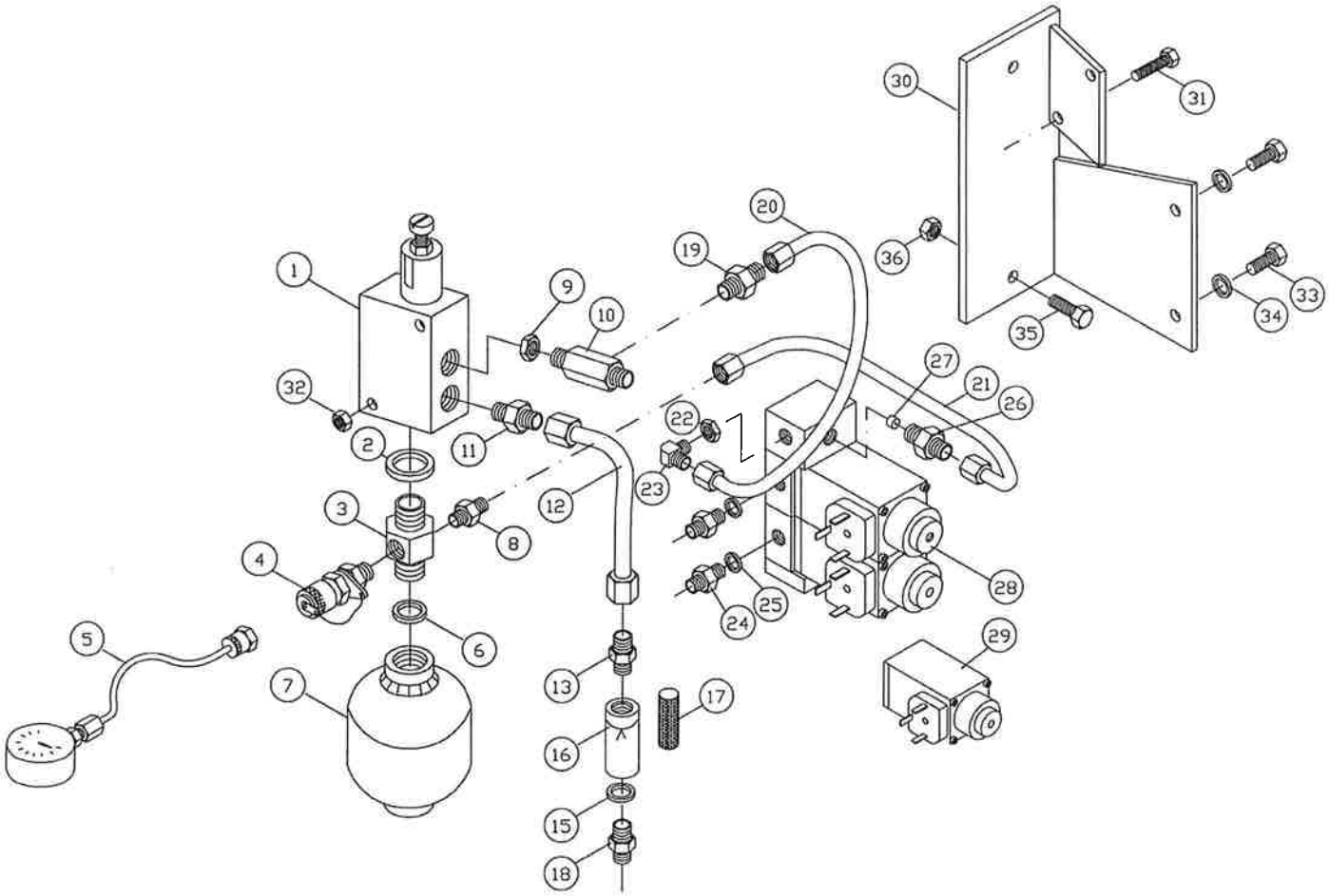

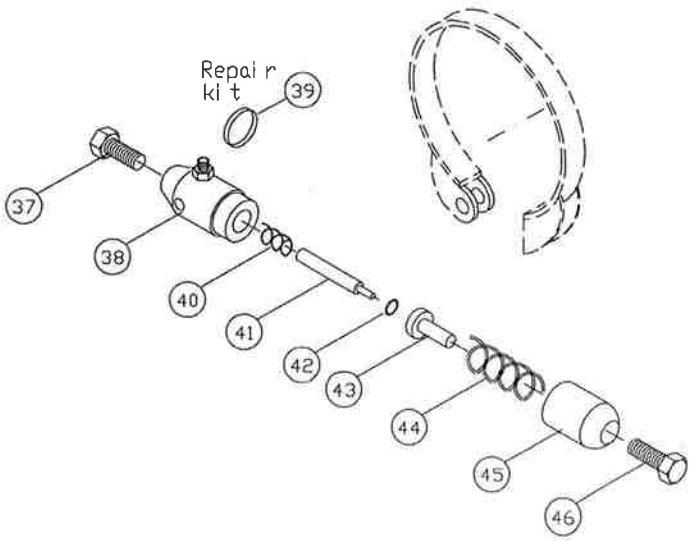

RESERVEDELSLISTE - SPARE PARTS LIST - ERSATZTEILLISTE

IGLAND 65

Pos	Art.Nr.	No	Beskrivelse	Description	Bezeichnung
1	090152	1	Ladeventil	Charging valve	Abschaltventil
2	023557	1	Skive	Washer	Scheibe
3	049901	1	Nippel	Nipple	Nippel
4	022110	1	Manometertilkobling.	Connection, gauge	Anschluss, Manometer
5	022120	1	Testmanometer (option)	Test gauge	Druckprüfer
6	023560	1	Skive	Washer	Scheibe
7	090028	1	Akkumulator	Accumulator	Akkumulator
8	034130	1	Nippel	Nipple	Nippel
9	047630	1	Mutter	Nut	Mutter
10	049934	1	Nippel	Nipple	Nippel
11	034133	1	Nippel	Nipple	Nippel
12	164026	1	Rør	Pipe	Rohr
13	034140	1	Nippel	Nipple	Nippel
14	-	-	-	-	-
15	047145	1	Skive	Washer	Scheibe
16	049927	1	Filter med filterelement	Filter with filter-element	Filter mit Filter-Element
17	049929	1	Filterelement	Filterelement	Filter-Element
18	048005	1	Nippel	Nipple	Nippel
19	049907	1	Nippel	Nipple	Nippel
20	160007	1	Rør	Pipe	Rohr
21	160008	1	Rør	Pipe	Rohr
22	047630	1	Mutter	Nut	Mutter
23	047487	1	Vinkelnippel	Nipple	Nippel
24	048001	2	Nippel	Nipple	Nippel
25	023557	2	Skive	Washer	Scheibe
26	049879	1	Nippel	Nipple	Nippel
27	049933	1	Struper	Throttle	Drossel
28	090868	1	Ventilblokk, Kpl.,	Valve block	Ventil-Block
29	090870	1	Magnetventil	Magnetvalve	Magnetventil
30	160002	1	Brakett for betjening.	Bracket for control	Konsole für Bedienung
31	012086	2	Skrue	Screw	Schraube
32	012118	2	Mutter	Nut	Mutter
33	012676	2	Skrue	Screw	Schraube
34	012115	2	Skive	Washer	Scheibe
35	012762	2	Skrue	Screw	Schraube
36	012198	2	Mutter	Nut	Mutter
37	017138	1	Skrue	Screw	Schraube
38	160049	1	Bremsesylinder, kpl.	Brakecylinder, cpl.	Bremszylinder, kpl.
39	025018	1	Reparasjonssett	Rep.kit	Rep.Satz
40	027260	1	Fjær	Spring	Feder
41	155808	1	Bremsebolt	Bolt, brake-	Bolz, Brems-
42	024709	1	o-ring	O-ring	O-ring
43	155809	1	Hylse	Casing	Büchse
44	027298	1	Fjær	Spring	Feder
45	155803	1	Hylse	Casing	Büchse
46	017139	1	Skrue	Screw	Schraube

RESERVEDELSLISTE - SPARE PARTS LIST - ERSATZTEILLISTE

IGLAND 65

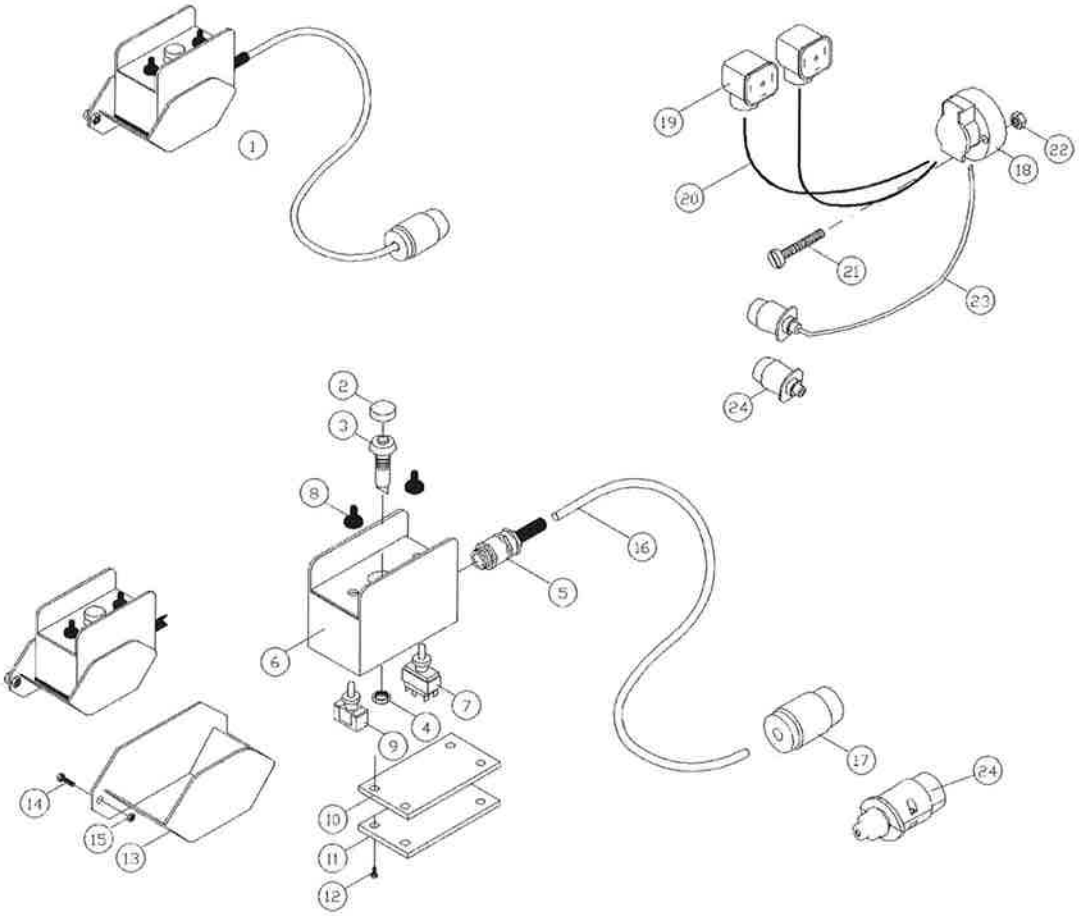

Pos	Art.Nr.	No	Beskrivelse	Description	Bezeichnung
1	090852	1	Betj.panel, kpl. ,13 pol	Control unit, cpl. 13-pole plug	Bedienungseinheit, kpl. Støpsel 13poliger
	090839	1	Betj.panel, kpl. , 7 pol	Control unit, cpl. 7-pole plug	Bedienungseinheit, kpl. Støpsel 7poliger
	090890	1	Betj.panel, kpl. ,13 pol for pullmatic	Control unit, cpl. 13-pole plug for pullmatic	Bedienungseinheit, kpl. Støpsel 13poliger fur pullmatic
2	027718	1	Hette	Cap	Haube
3	027716	1	Bryter	Switch	Schalter
4	027717	1	Mutter	Nut	Mutter
5	090767	1	Pakknippel	Nipple	Nippel
6	090838	1	Boks,	Box	Dose
7	027700	1	Bryter	Switch	Schalter
8	027703	2	Gummihette	Cap	Haube
9	027701	1	Bryter	Switch	Schalter
10	090769	1	Pakning	Ring	Dichtung
11	090770	1	Lokk	Plate	Deckel
12	012676	4	Skrue	Screw	Schraube
13	090738	1	Holder for betjeningspanel	Bracket for control unit	Konsole f. Bedienungspanel
14	012680	2	Skrue	Screw	Schraube
15	012118	2	Mutter	Nut	Mutter
16	028027	1	Kabel, 7 leder	Cable	Kabel
17	090857	1	Støpsel, 13 pols	13-pole plug	Stöpsel, 13-poliger
18	090858	1	Stikkontakt, 13 pols	13-pole plug socket	Stecker, 13-poliger
19	090276	2	Kontakt, Kpl.,	Contact, cpl.	Kontakt, kpl.
20	028053	2	Kabel	Cable	Kabel
21	013915	3	Skrue	Screw	Schraube
22	012078	3	Mutter	Nut	Mutter
23	028030	1	Kabel, med støpsel	Cable, with plug	Kabel, mit Stöpsel
24	090765	1	Støpsel, 7 pol	7-pole plug	Stöpsel, 7-Pol.

RESERVEDELSLISTE - SPARE PARTS LIST - ERSATZTEILLISTE

IGLAND 65

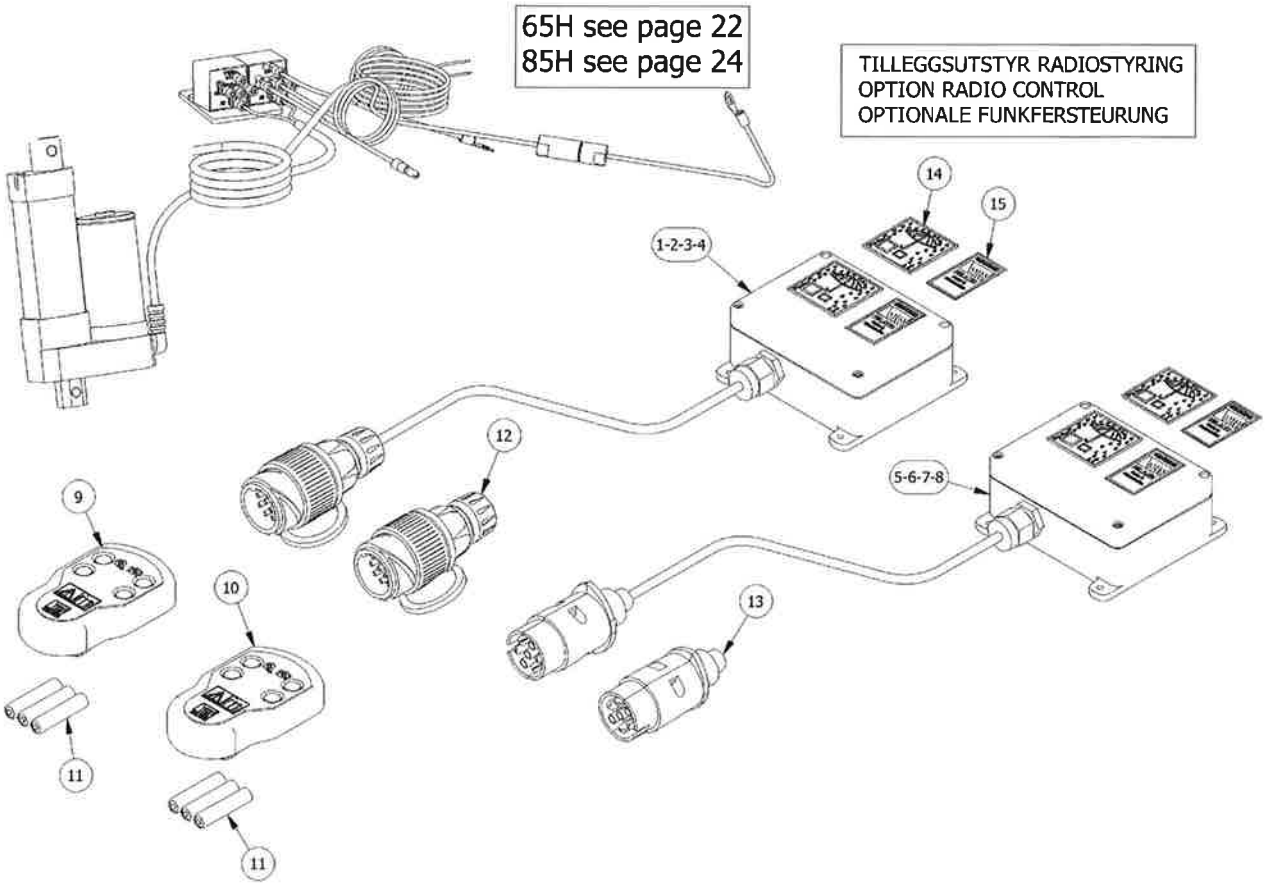

RESERVEDELSLISTE – SPARE PARTS LIST				
Pos.	Qty	Item No./ Varenummer	Beskrivelse	Description
1	1	095563	Motaker 2 kanal, 2.4 GHz, 13 pol kontakt	Reiceiver 2 channels, 2.4 GHz, 13 pole contact
2	1	095564	Motaker 2 kanal, 2.4 GHz, 13 pol kontakt, m/pullmatic	Reiceiver 2 channels, 2.4 GHz, 13 pole contact, w/pullmatic
3	1	095565	Motaker 4 kanal, 2.4 GHz, 13 pol kontakt	Reiceiver 4 channels, 2.4 GHz, 13 pole contact
4	1	095566	Motaker 4 kanal, 2.4 GHz, 13 pol kontakt, m/pullmatic	Reiceiver 4 channels, 2.4 GHz, 13 pole contact, w/pullmatic
5	1	095567	Motaker 2 kanal, 2.4 GHz, 7 pol kontakt	Reiceiver 2 channels, 2.4 GHz, 7 pole contact
6	1	095568	Motaker 2 kanal, 2.4 GHz, 7 pol kontakt, m/pullmatic	Reiceiver 2 channels, 2.4 GHz, 7 pole contact, w/pullmatic
7	1	095569	Motaker 4 kanal, 2.4 GHz, 7 pol kontakt	Reiceiver 4 channels, 2.4 GHz, 7 pole contact
8	1	095576	Motaker 4 kanal, 2.4 GHz, 7 pol kontakt, m/pullmatic	Reiceiver 4 channels, 2.4 GHz, 7 pole contact, w/pullmatic
9	1	095623	Radiosender 4 kanal, 2.4 GHz	Radio transmitter 4 channel, 2,4 GHz
10	1	095622	Radiosender 2 kanal, 2.4 GHz	Radio transmitter 2 channel, 2,4 GHz
11	6	095370	Batteri 1,5V AAA	Batteri 1.5V AAA
12	1	090857	Tilhengerstøpsel, 13 pol	Trailer plug, 13 pol
13	1	090765	Tilhengerstøpsel, 7 pol	Trailer plug, 7 pol
14	2	391426	Klebemerke	Stickers
15	2	391427	Klebemerke	Stickers

RESERVEDELSLISTE - SPARE PARTS LIST - ERSATZTEILLISTE

IGLAND 65

TILLEGGSUTSTYR RADIOSTYRING
OPTION RADIO CONTROL
OPTIONALE FUNKFERSTEURUNG

See page 22

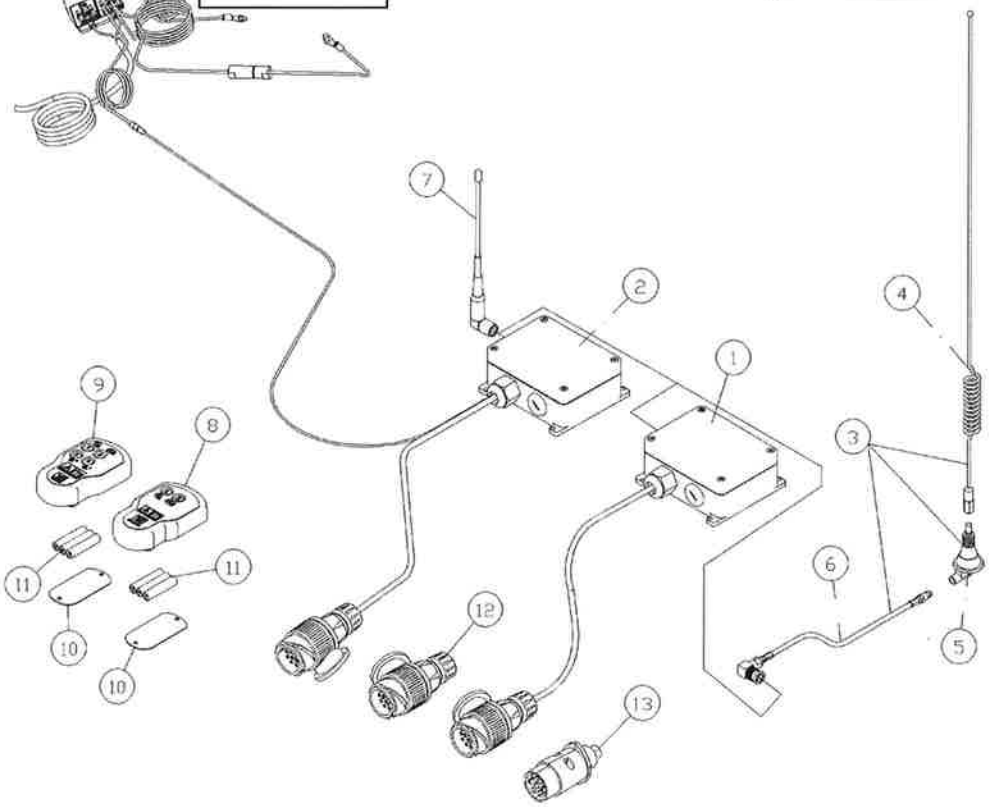

Pos	Art.Nr.	No	Beskrivelse	Description	Bezeichnung
-			Radiobetjening	Radio remote control,	Funkfernsteuerung
-	091175	1	T100 2 kan, 13 pol	T-100, 2 channels, 13 pole	T-100, 2 Funktionen 13 polieger
-	095550	1	T100 2 kan for pullmatic	T-100, 2 channels for pullmatic	T-100, 2 Funktionen for pullmatic
	091166	1	Pristillegg for 4 kan.	Add.price for 4 channels	Preiszuschl. für 4 Funktionen
1	095386	1	Mottaker, 2 kan. 433 Mhz 13pol	Receiver, 2 ch. 433 Mhz 13pol	Empfänger, 2 kan. 433 Mhz 13pol
	095533	1	Mottaker, 2 kan. 869 Mhz 13pol	Receiver, 2 ch. 869 Mhz 13pol	Empfänger, 2 kan. 869 Mhz 13pol
	095543	1	Mottaker, 2 kan. 869 Mhz	Receiver, 2 ch. 869 Mhz	Empfänger, 2 kan. 869 Mhz
			For vinsj med pullmatic	For winch with pullmatic	Fur winde mit pullmatic
	090657	1	Tillegg, 7 pol støpsel fab. mont.	Add 7 pole plug factory fitted	Zusatzlich 7 poliger werk montiert
2	095387	1	Mottaker, 4 kan. 433 Mhz	Receiver, 4 ch. 433 Mhz	Empfänger, 4 kan. 433 Mhz
	095534	1	Mottaker, 4kan. 869 Mhz	Receiver, 4 ch. 869 Mhz	Empfänger, 4 kan. 869 Mhz
	095544	1	Mottaker, 4 kan. 869 Mhz	Receiver, 4 ch. 869 Mhz	Empfänger, 4 kan. 869 Mhz
			For vinsj med pullmatic	For winch with pullmatic	Fur winde mit pullmatic
	090657	1	Tillegg, 7 pol støpsel fab. mont.	Add 7 pole plug factory fitted	Zusatzlich 7 poliger werk montiert
3	095289	1	Antenne, komplett 433 Mhz	Antenna, compl. 433Mhz	Antenne, kompl.
4	095291	1	Antennepisk 433 Mhz	Antenna 433 Mhz	Antennenspeitsche
5	095290	1	Antennesokkel 433 Mhz	Antenna base 433 Mhz	Antennensockel
6	095292	1	Antennekabel 433 Mhz	Antenna cable 433 Mhz	Antennenkabel
7	095539	1	Antennepisk 869 Mhz	Antenna 869 Mhz	Antennenspeitsche 869 Mhz
8	095362	1	Sender, 2 kan. 433 Mhz	Transmitter, 2 ch. 433 Mhz	Sender, 2 kan. 433 Mhz
	095522	1	Sender, 2 kan 869 Mhz	Transmitter, 2 ch. 869 Mhz	Sender, 2 kan. 869 Mhz
9	095365	1	Sender, 4 kan 433 Mhz	Transmitter, 4 ch. 433 Mhz	Sender, 4 kan. 433 Mhz
	095525	1	Sender, 4 kan 869 Mhz	Transmitter, 4 ch. 869 Mhz	Sender, 4 kan. 869 Mhz
10	095371	1	Batterilokk	Battery cover	Deckel für Batterie
11	095370	3	Batterier, 1.5 AAA	Battery, 1.5V AAA	Batterie, 1.5V AAA
12	090857	1	Støpsel, 13 pol	13-pole plug	Stöpsel, 13-poliger
13	090765	1	Støpsel, 7 pol	7-pole plug	Stöpsel, 7-poliger

RESERVEDELSLISTE - SPARE PARTS LIST - ERSATZTEILLISTE

IGLAND 65

TILLEGGSUTSTYR RADIOSTYRING
OPTION RADIO CONTROL
OPTIONALE FUNKFERSTEURUNG

See page 22

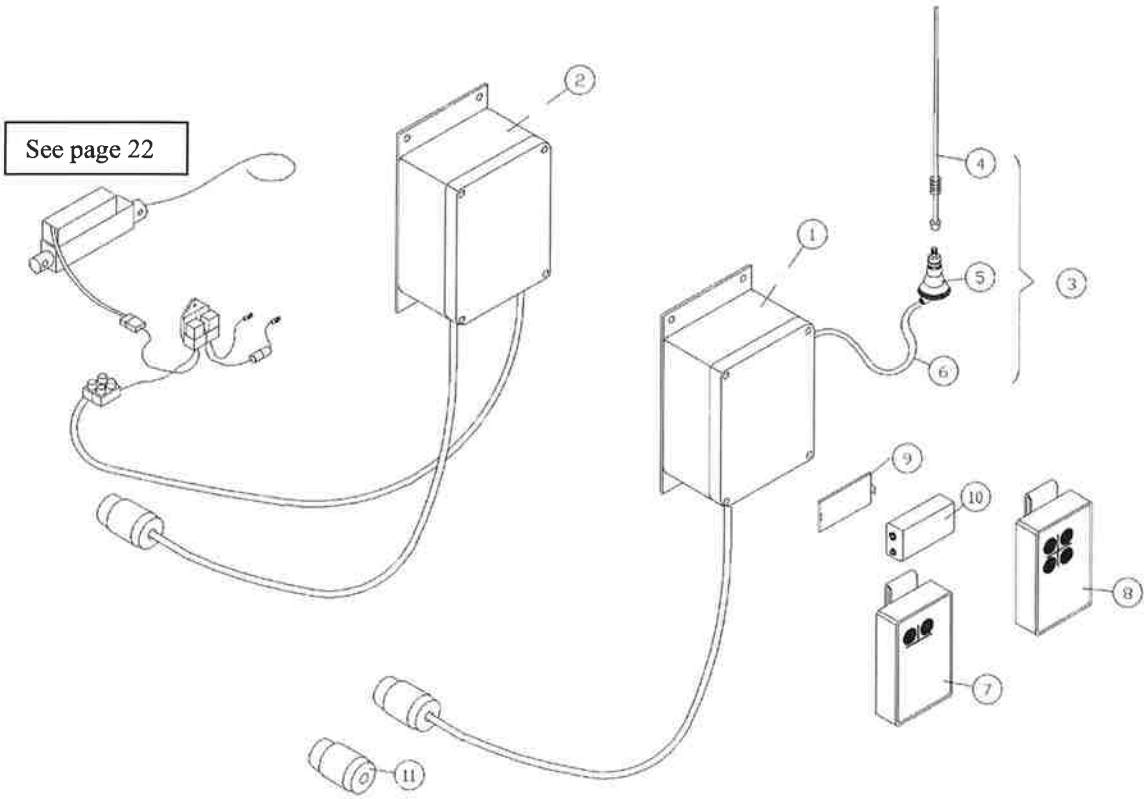

Early version

Pos	Art.Nr.	No	Beskrivelse	Description	Bezeichnung
1	095324	1	Mottaker, 2 kan. 433 Mhz N/A Bruk 095386	Receiver, 2 ch. 433 Mhz Use 095386	Empfänger, 2 kan. 433 Mhz Verwendung 095386
2	095322	1	Mottaker, 4 kan. 433 Mhz N/A Bruk 095387	Receiver, 4 ch. 433 Mhz Use 095387	Empfänger, 4 kan. 433 Mhz Verwendung 095387
3	095289	1	Antenne, komplett	Antenna, compl.	Antenne, kompl.
4	095291	1	Antennepisk	Antenna	Antennenspeitsche
5	095290	1	Antennesokkel	Antenna base	Antennensockel
6	095292	1	Antennekabel	Antenna cable	Antennenkabel
7	095250	1	Sender, 2 kan. 433 Mhz N/A Bruk 095362	Transmitter, 2 ch. 433 Mhz Use 095362	Sender, 2 kan. 433 Mhz Verwendung 095362
8	095253	1	Sender, 4 kan. 433 Mhz N/A Bruk 095365	Transmitter, 4 ch. 433 Mhz Use 095365	Sender, 4 kan. 433 Mhz Verwendung 095365
9	095293	1	Batterilokk	Battery cover	Deckel für Batterie
10	091214	1	Batteri, 9V	Battery, 9V	Batterie, 9 V
11	090857	1	Støpsel, 13 pol	13-pole plug	Stöpsel, 13-poliger

RESERVEDELSLISTE - SPARE PARTS LIST - ERSATZTEILLISTE

IGLAND 65

TILLEGGSUTSTYR RADIOSTYRING
OPTION RADIO CONTROL
OPTIONALE FUNKFERSTEURUNG

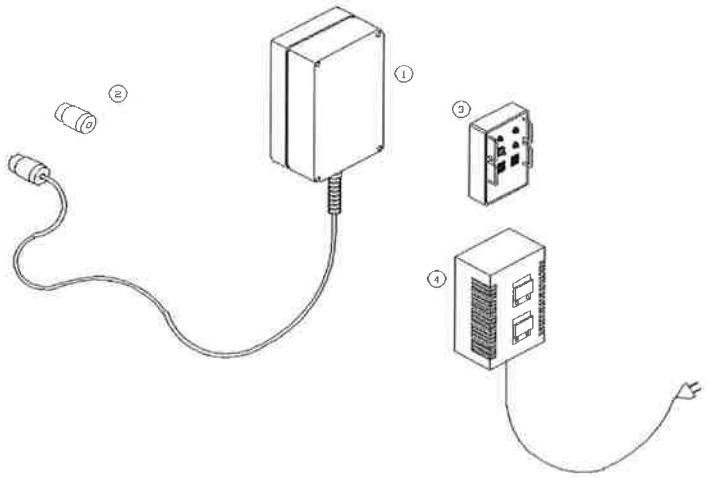

Pos	Art.Nr.	No	Beskrivelse	Description	Bezeichnung
-	091316	1	Radiobetjening, F201, kpl N/A	Radio Remote control, F201	Funkfernsteuerung, F-201
-					
-	091320	1	Radiobetjening, F201, kpl med gassaktuator, trinnløs N/A	Radio Remote control, F201 with variable speed control	Funkfernsteuerung, F-201 Mit Drehzahlregler, stufenlos
1	091345	1	Mottaker, F201 N/A Oppgi serienr.	Receiver, F201 Pls, inform serial-number	Empfänger, F201 Bitte, Serienummer angeben
2	090857	1	Støpsel, 13 pol	13-pole plug	Stöpsel, 13-poliger
3	091341	1	Sender, F201 N/A Oppgi serienr	Transmitter, F201 Pls, inform serial-number	Sender, F201 Bitte, Serienummer angeben
4	091342	1	Lader for sender, 220V N/A	Charger for transmitter, 220V	Ladegerät für Sender, 220V

RESERVEDELSLISTE - SPARE PARTS LIST - ERSATZTEILLISTE

IGLAND 65

TILLEGGSUTSTYR: TURTALLSREGULERING
OPTION: SPEED CONTROL
OPTIONALE: DREHZAHLREGELUNG

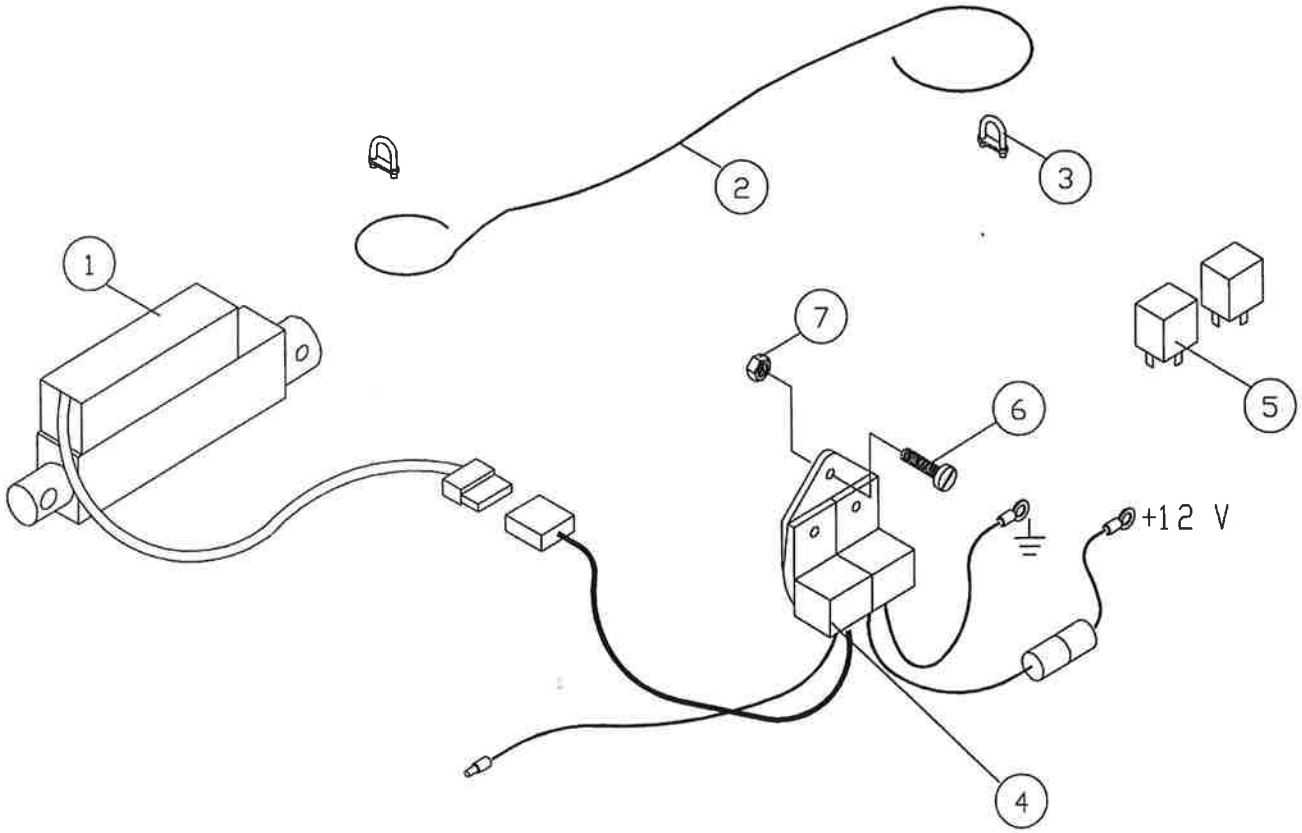

Pos	Art.Nr.	No	Beskrivelse	Description	Bezeichnung
-	091442	1	Gassaktuator av/på, kpl.	High/low engine speed control unit , compl.	RPM-Drehzahlregler, kompl., zweistufig.
-	091443	1	Gassaktuator, trinnløs, kpl.	Variable engine speed control unit, compl.	RPM-Drehzahlregler, kompl., stufenlos.
1	091444	1	Aktuator	Actuator	Aktuator
2	091421	1	Wire	Wire rope	Seil
3	022328	2	Wireklemme	Clamp for wire rope	Seilklemme
4	091438	1	Relekobling (kun av/på)	Relay connect. (only off/on)	Relaisschaltung (nur ein/aus)
5	091439	2	Rele, (kun av/på)	Relay (only off/on)	Relais (nur ein/aus)
6	013906	1	Skrue	Screw	Schraube
7	012078	1	Skrue	Screw	Schraube

RESERVEDELSLISTE - SPARE PARTS LIST - ERSATZTEILLISTE

IGLAND 65

Pos	Art.Nr.	No	Beskrivelse	Description	Bezeichnung
-	164008	-	Pullmatic, kompl.,fabrikkmont. Inkludert radio	Pullmatic, compl.,factory inst. including radio	Pullmatic, kompl. Werkinst einschlieslich radio
-	164009	-	Pullmatic, kompl.,fabrikkmont. Uten radio	Pullmatic, compl. Factory inst. without radio	Pullmatic, kompl. Werkinst ohne radio
-	164007		Pullmatic, komplett, for ettermontering, uten radio	Pullmatic complete retrofitting, without radio	Pullmatic, kompl. nachrustung ohne radio
1	164162	1	Ventilfeste	Valve bracket	Ventilhalterung
2	012802	2	Skrue	Screw	Schraube
3	012234	2	Skive, spreng	Washer	Scheibe
4	012231	2	Mutter	Nut	Nuss
5	012758	3	Skrue	Screw	Schraube
6	012195	3	Skive, spreng	Washer	Scheibe
7	164164	1	Skjerm over ventiler	Screen over valves	Schirm uber ventile
8	012676	3	Skruer	Screw	Schraube
9	012115	3	Skive, spreng	Washer	Scheibe

TILLEGGSUTSTYR:
PULLMATIC
OPTION: PULLMATIC
OPTIONALE: PULLMATIC

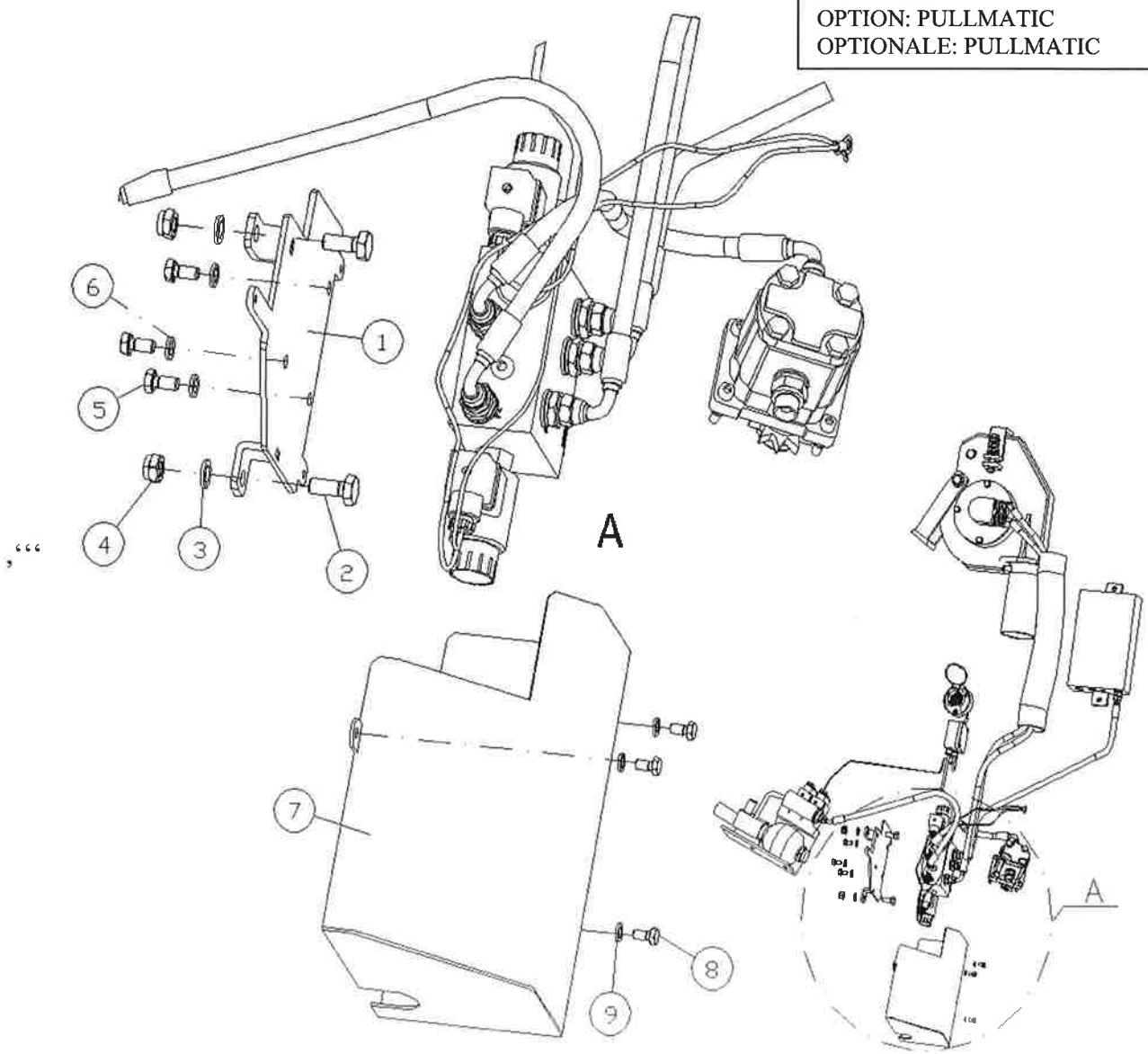

RESERVEDELSLISTE - SPARE PARTS LIST - ERSATZTEILLISTE

IGLAND 65

TILLEGGSUTSTYR:
PULLMATIC
OPTION: PULLMATIC
OPTIONALE: PULLMATIC

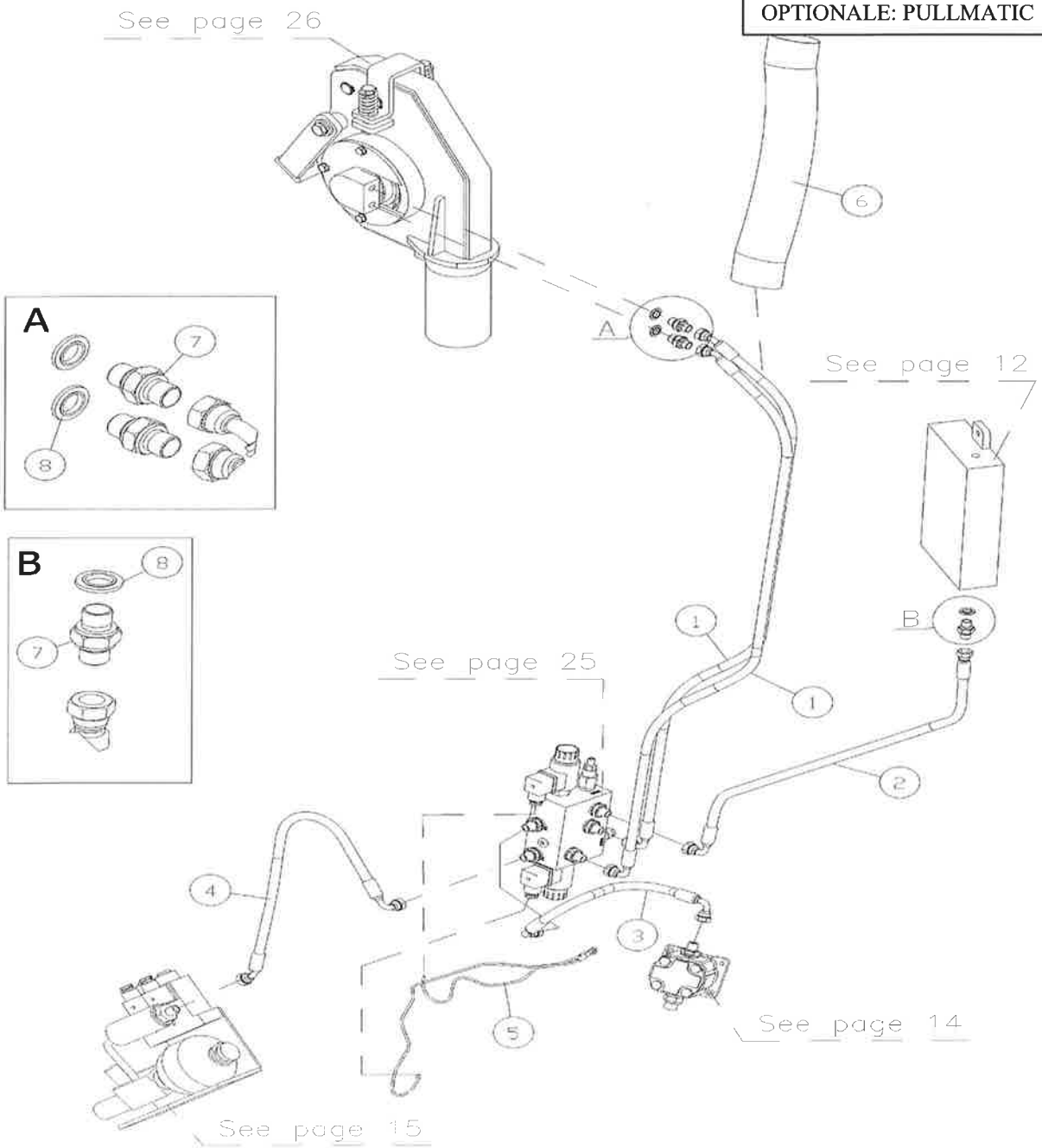

Pos	Art.Nr.	No	Beskrivelse	Description	Bezeichnung
1	057516	2	Slanger	Hose	Schlauch
2	057344	1	Slange	Hose	Schlauch
3	057645	1	Slange	Hose	Schlauch
4	057509	1	Slange	Hose	Schlauch
5	164180	1	Kabel med kontakter og jording	Cable	Kabel
6	017583	1	Slangebeskytter	Hoseprotection	Schlauchschutz
7	048001	3	Nippel	Nipple	Nippel
8	047141	3	Skiver	Washer	Scheibe

RESERVEDELSLISTE - SPARE PARTS LIST - ERSATZTEILLISTE

IGLAND 65

TILLEGGSUTSTYR:
PULLMATIC
OPTION: PULLMATIC
OPTIONALE: PULLMATIC

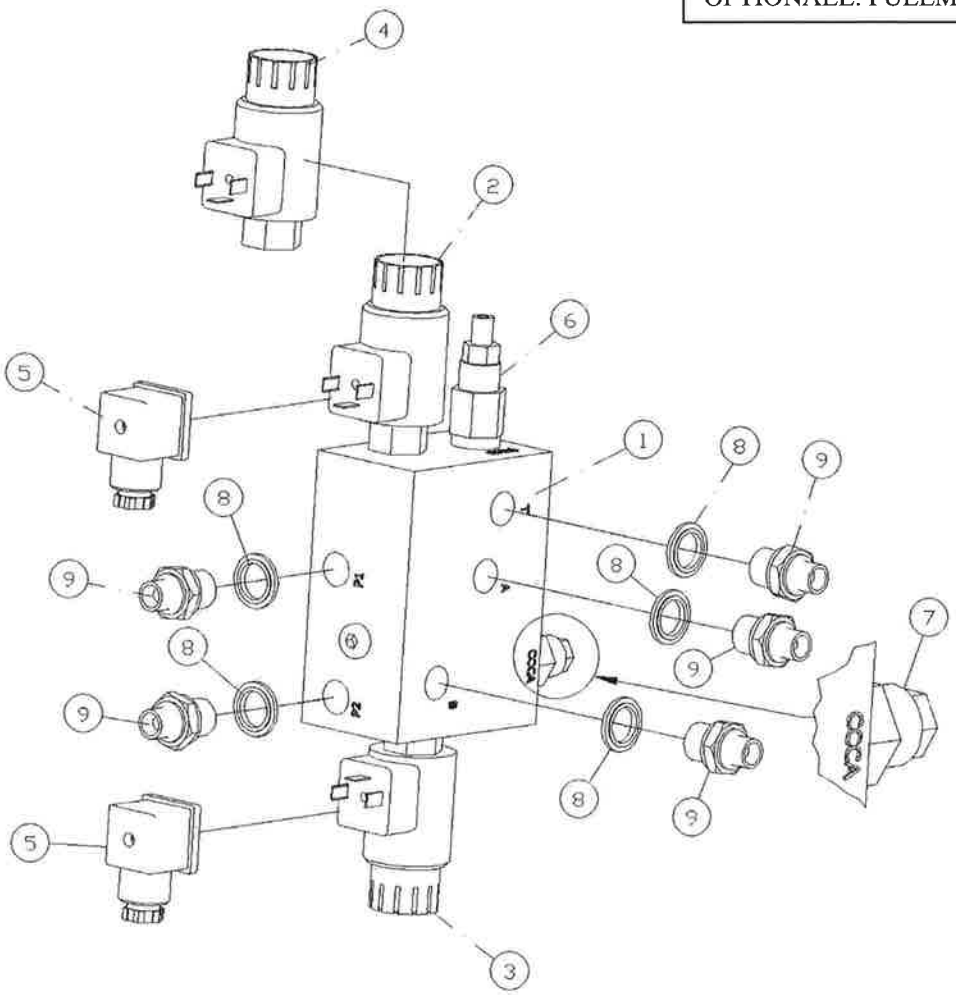

Pos	Art.Nr.	No	Beskrivelse	Description	Bezeichnung
1	164166	1	Ventilblokk, kpl.	Valve block	Ventilblock
2	164172	1	Patron med spole, kpl.	Cartridege coil	Patronpole
3	164173	1	Patron med spole, kpl.	Cartridege coil	Patronpole
4	164171	1	Magnetspole	Magnetic coil	Magnetischepole
5	090276	2	Strømtilkobling	Power connection	Stromanschluss
6	164174	1	Trykkventil, RDDA	Pressure valve, RDDA	Druckventil
7	164175	1	Trykkventil, CCCA	Pressure valve, CCCA	Druckventil
8	047142	5	Skive med gummipakning	Washer	Scheibe
9	048004	5	Nippel	Nipple	Nippel

RESERVEDELSLISTE - SPARE PARTS LIST - ERSATZTEILLISTE

IGLAND 65

TILLEGGSUTSTYR:
PULLMATIC
OPTION: **PULLMATIC**
OPTIONALE: PULLMATIC

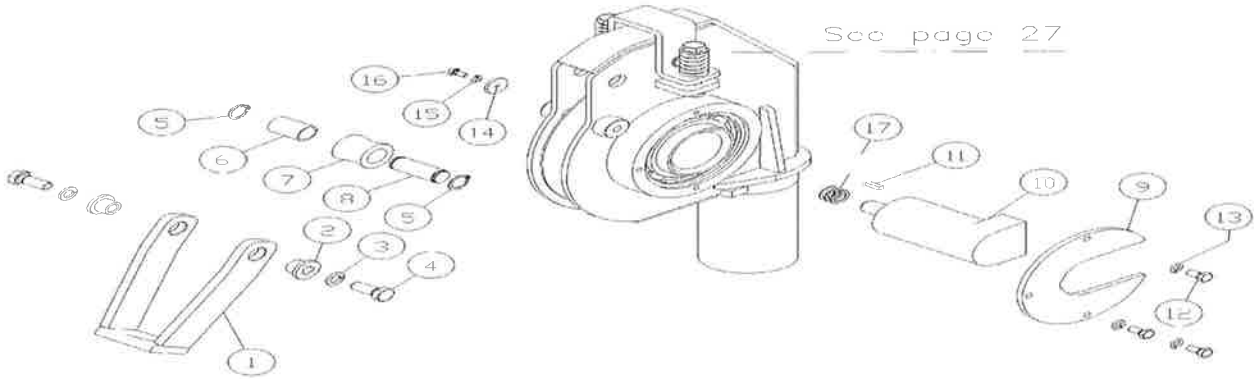

Pos	Art.Nr.	No	Beskrivelse	Description	Bezeichnung
1	153726	1	Wirestyr	Wire rope guide	Seilfuhrung
2	153727	2	Hylse	Bushing	Buchse
3	012275	2	Skive, spreng	Washer	Scheibe
4	012843	2	Skrue	Screw	Schraube
5	026716	2	Seegring	Seeger ring	Sicherungsring
6	153286	1	Foring	Bushing	Busche
7	153287	1	Rull	Roll	Rolle
8	153288	1	Bolt	Bolt	Bolz
9	153285	1	Deksel	Cover	Abdeckung
10	164168	1	Oljemotor	Oil engine	Øl motor
11	164169	1	Kile	Wedge	Keil
12	012758	3	Skrue	Screw	Schraube
13	012195	3	Skive	Washer	Scheibe
14	153284	1	Skive	Washer	Scheibe
15	012115	1	Skive, spreng	Washer	Scheibe
16	012676	1	Skrue	Screw	Schraube
17	030684	1-5	Shims ø16/22x1	Shims	Shims

RESERVEDELSLISTE - SPARE PARTS LIST - ERSATZTEILLISTE

IGLAND 65

TILLEGGSUTSTYR:
PULLMATIC
OPTION: PULLMATIC
OPTIONALE: PULLMATIC

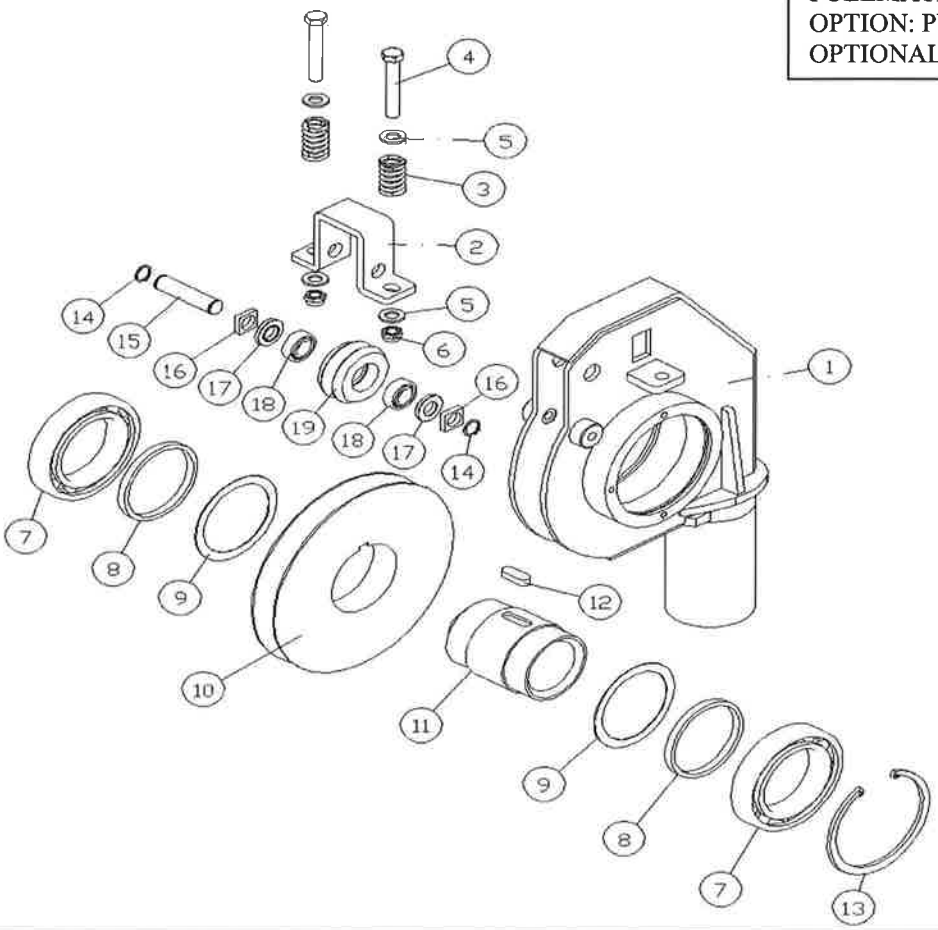

Pos	Art.Nr.	No	Beskrivelse	Description	Bezeichnung
1	153289	1	Chassis, blokk	Chassis block	Chassis block
2	153294	1	Bøyle	Bail	Kaution
3	027228	2	Fjær	Spring	Gefieder
4	012253	2	Skrue	Screw	Schraube
5	012274	4	Skive	Washer	Scheibe
6	012270	2	Mutter	Nuts	Nuss
7	026014	2	Lager, kule	Bearing ball	Lager
8	153291	2	Avstandsring	Distance ring	Abstandsring
9	032284	2	Shims	Shims	Shims
10	153290	1	Trinse	Pully	Rolle
11	153292	1	Boss	Boss	Boss
12	153293	1	Kile	Wedge	Keil
13	026925	1	Seegerring	Seegerring	Sicherungsring
14	026710	2	Seegerring	Seegerring	Sicherungsring
15	153295	1	Bolt	Bolt	Bolz
16	153296	2	Skive, firkant	Washer, square	Scheibe
17	153297	2	Skive	Washer	Scheibe
18	026005	2	Lager, kule	Bearing ball	Lager
19	153298	1	Pressrull	Press roll	Presswalze

RESERVEDELSLISTE - SPARE PARTS LIST - ERSATZTEILLISTE

IGLAND 65

TILLEGGSUTSTYR: PÅSPOLINGSBREMS
OPTION: PULLING IN BRAKE
OPTIONALE: SEILEINLAUFBREMSEN

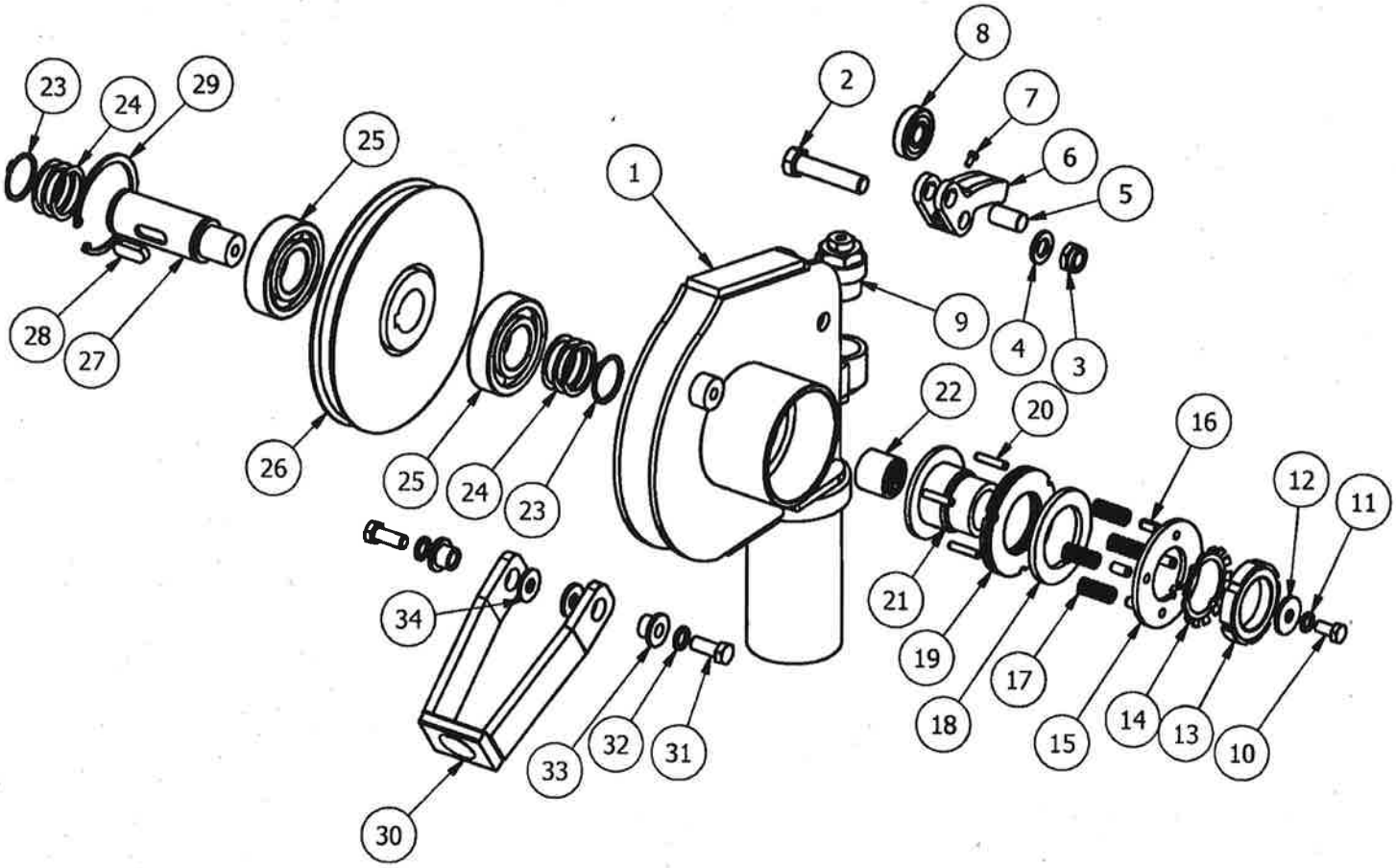

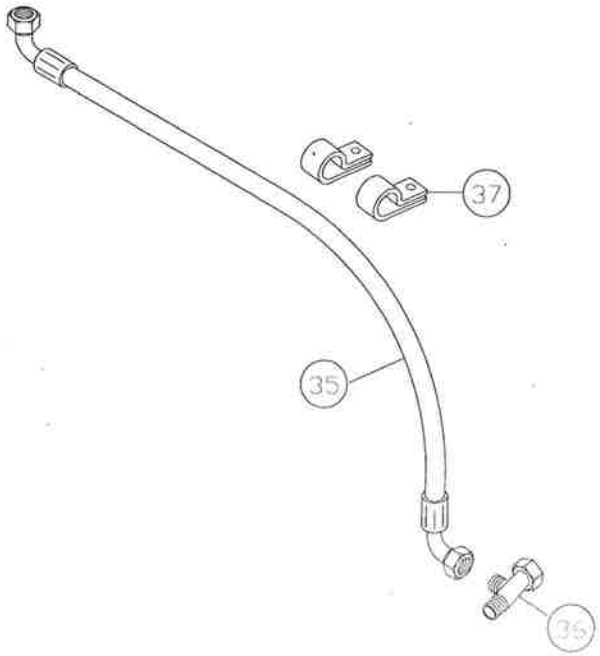

RESERVEDELSLISTE - SPARE PARTS LIST - ERSATZTEILLISTE

IGLAND 65

Pos	Art.Nr.	No	Beskrivelse	Description	Bezeichnung
-	164120	1	Påspolingsbrems, fabrikkmontert, (option)	Pulling in brake, on upper pulley, factory fitted.	Seileinlaufbremsen, Fabrikmontage.
-	164122	1	Påspolingsbrems, ettermontering (option)	Pulling in brake, on upper pulley, options	Seileinlaufbrem*sen, Nachrüstung.*
1	164124	1	Blokkhus	House for block	Gehäuse für Rolle
2	153711	1	Skrue, spesial	Screw	Schraube
3	012350	1	Mutter	Nut	Mutter
4	012354	1	Skive	Washer	Scheibe
5	153712	1	Bolt, spesial	Bolt, special	Bolz, spezial
6	153713	1	Holder for rull	Bracket for roller	Konsole für Rolle
7	013905	1	Skrue	Screw	Schraube
8	025602	1	Rull	Roller	Rolle
9	090031	1	Sylinder	Cylinder	Zylinder
10	012800	1	Skrue	Screw	Schraube
11	012234	1	Skive, fjær	Washer	Scheibe
12	153715	1	Skive, spesial	Washer, special	Scheibe
13	026410	1	Akselmutter	Axle nut	Wellenmutter
14	026440	1	Låseskive	Locking washer	Verschluss-Scheibe
15	153716	1	Fjærholder	Bracket for spring	Konsole für Feder
16	153717	4	Splint,	Pin	Splint
17	027226	4	Fjær	Spring	Feder
18	153718	1	Trykkplate, brems	Pressure plate, brake	Druckplatte, Brems
19	153719	1	Bremselamell	Brake lamella	Bremslamell
20	153720	3	Splint	Pin	Splint
21	153721	1	Hylse	Casing	Büchse
22	025601	1	Lager	Bearing	Lager
23	026733	2	Seegerring	Locking ring	Sicherungsring
24	031455	2	Shims, sett	Shims, set	Shims, Satz
25	026065	2	Lager, kule	Bearing, ball	Lager, Kugel-,
26	153723	1	Trinse	Block wheel	Rolle
27	153724	1	Aksel	Shaft	Welle
28	153725	1	Kile	Wedge	Keil
29	026915	1	Seegerring	Locking ring	Sicherungsring
30	153726	1	Wirestyr	Wire rope guide	Seilführung
31	012843	2	Skrue	Screw	Schraube
32	012275	2	Skive, fjær	Washer	Scheibe
33	153727	2	Hylse	Casing	Büchse
34	153728	2	Skive, spesial	Washer, special	Scheibe
35	057517	1	Slange, hydraulikk	Hose, hydraulic	Schlauch, Hydraulik
36	048455	1	Kobling, T	Coupling, T	Kupplung, T
37	153732	2	Klammer	Clamp	Klammer

RESERVEDELSLISTE - SPARE PARTS LIST – ERSATZTEILLISTE

IGLAND 65H

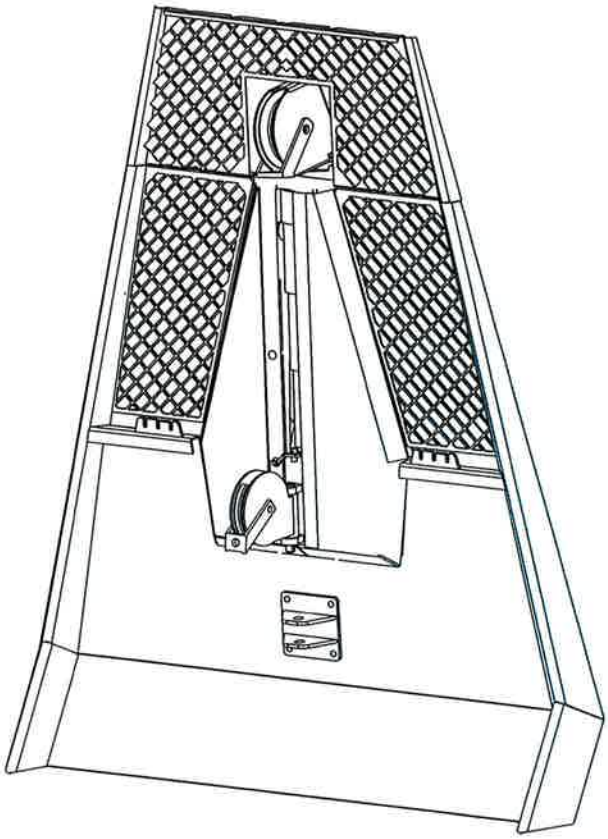

©Nøsted & AS
- Gjengivelse av tekst og tegninger uten tillatelse forbudt.
- Reproduction of text or illustrations without permission is prohibited.
- Eine wiedergabe von Texten und Zeichnungen ohne unsere Genehmigung ist nicht gestattet.
- Interdiction de taute reproduction de texts ou d'illustations sans autorisation prèalable

Approved	Revised:24.03.2020
K-1-	Issued: 08.05.03
	P/N: 390126
F:\DELEKAT\VINSJ\65H\delekatalog 65H.DOC	

Nøsted &, IGLAND
Industriveien 30
N-4879 Grimstad, Norway
Phone + 47 37 25 62 00
Fax + 47 37 25 62 01
Mail: corporate@igland-as.com
http://www.igland-as.com