IGLAND

IGLAND 6002 Pronto
TL / TLP

Parts Catalogue

Katalog rezervnih delov ZA VITLA IGLAND 6002 PRONTO TL in 6002 Pronto GLAVA VITLA

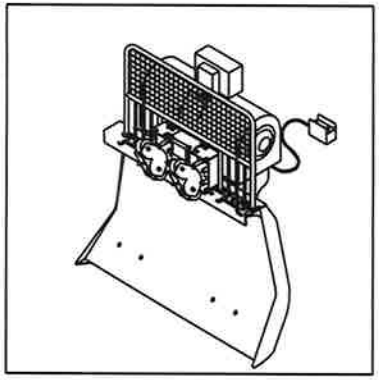

Serijska številka.: 6002201⇨

IGLAND

Splošne informacije
Ta katalog rezervnih delov je sestavan iz 24 strani

Ta katalog: P/N 390355 SLO
N/A: ni razpoložljivo
S/N: Serijska številka

© IGLAND AS
Reprodukcija teksta in skic je prepovedana brez dovoljenja proizvajalca

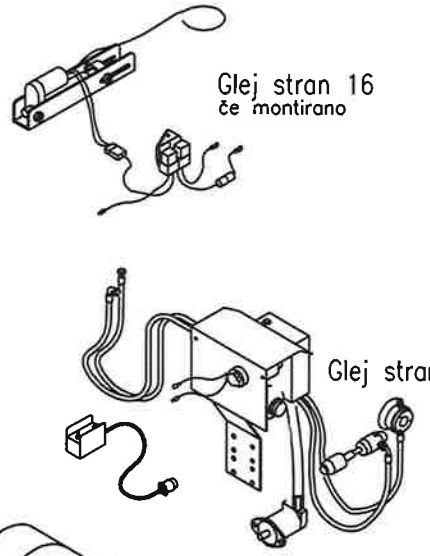

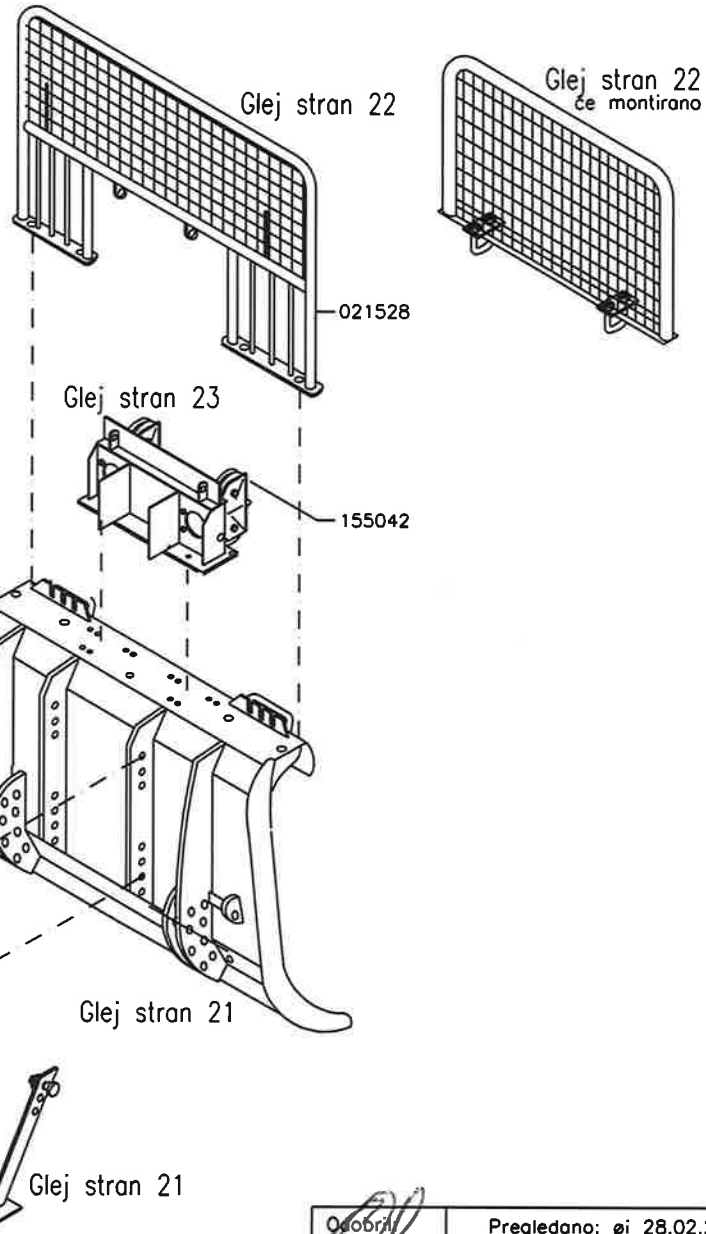

Glej stran 15
če montirano

Glej stran 24

Glej stran 14
če montirano

Odobril	Pregledano: ei 28.02.2008
	Izdano: AIS 03.09.98

Katalog rezervnih delov ZA VITLA IGLAND 6002 PRONTO TL in 6002 Pronto GLAVA VITLA

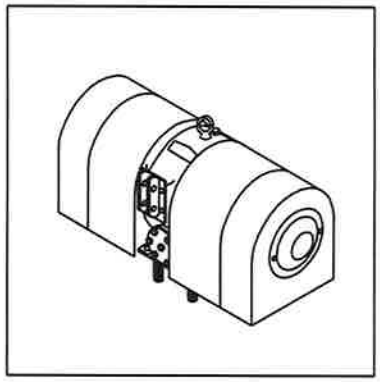

"Glava vitla"

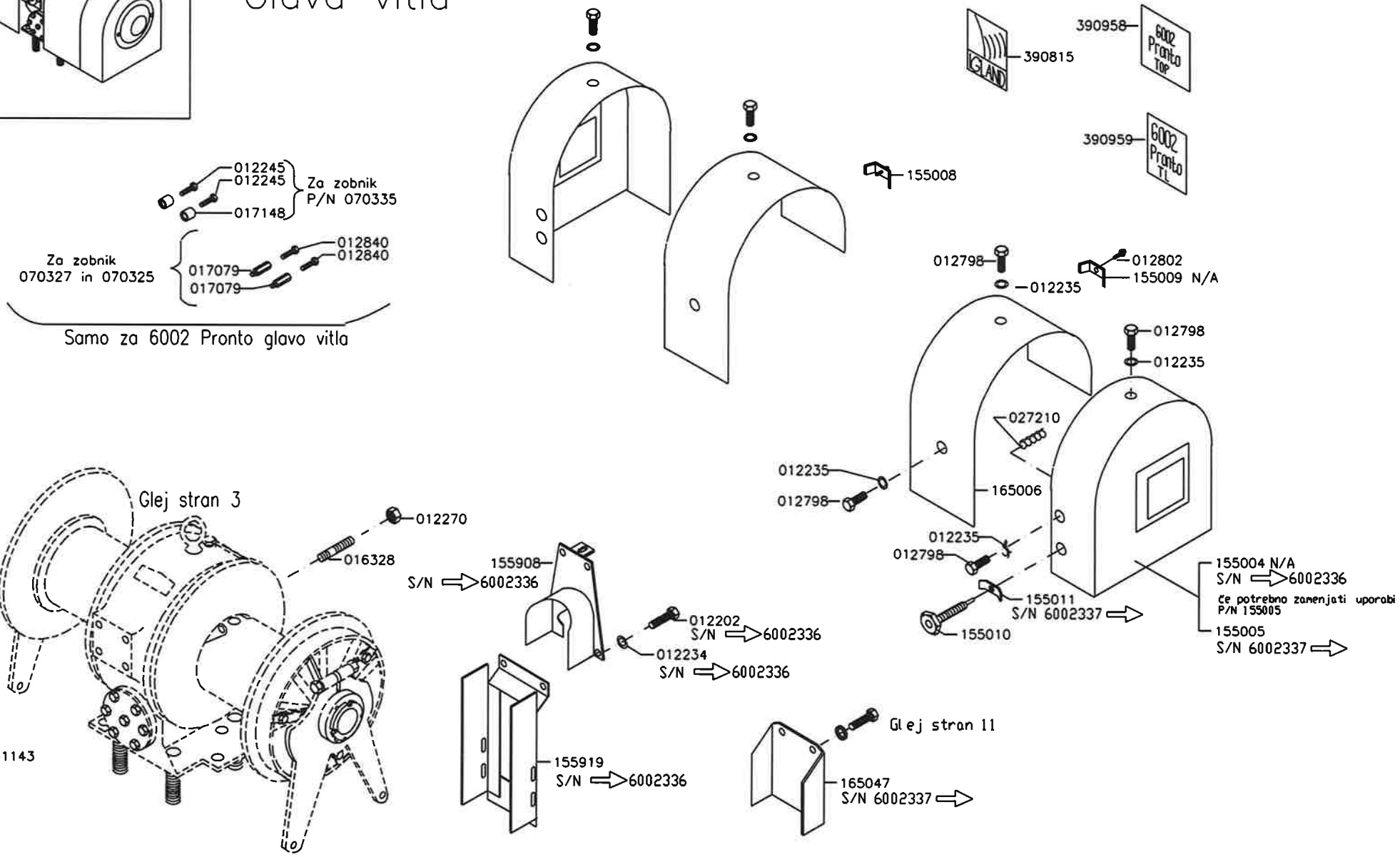

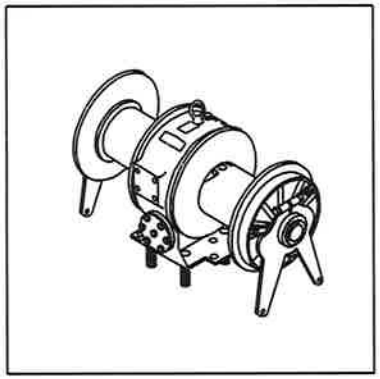

IGLAND 6002 TL in 6002 Pronto GLAVA VITLA

"GLAVA VITLA"

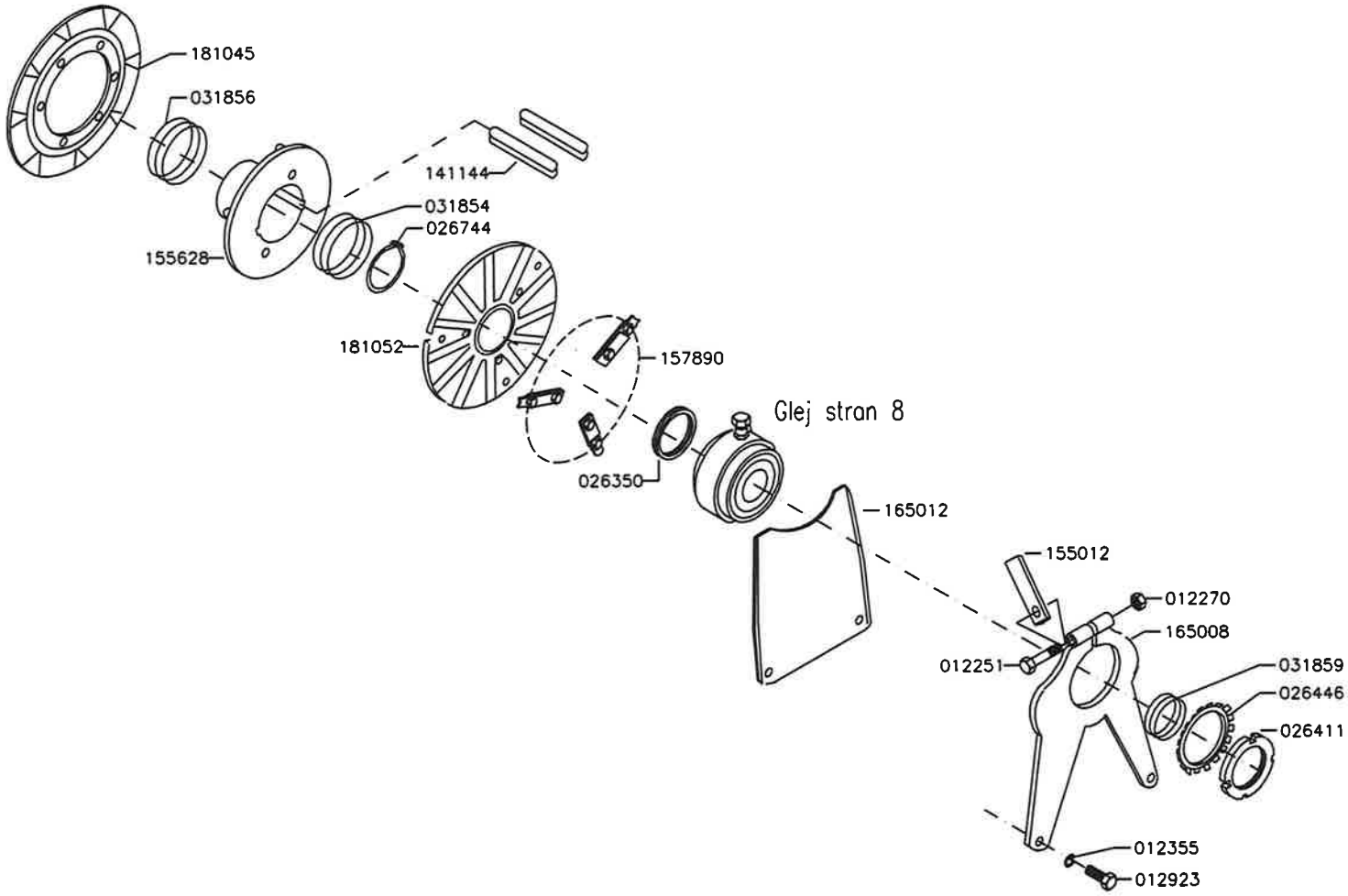

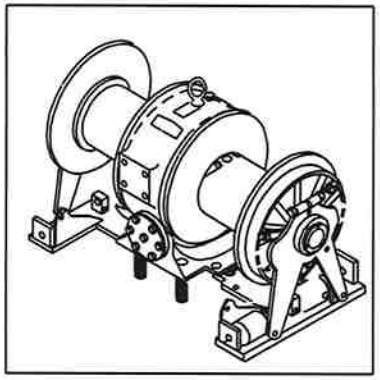

IGLAND 6002 Pronto TL in 6002 Pronto GLAVA VITLA

"GLAVA VITLA"

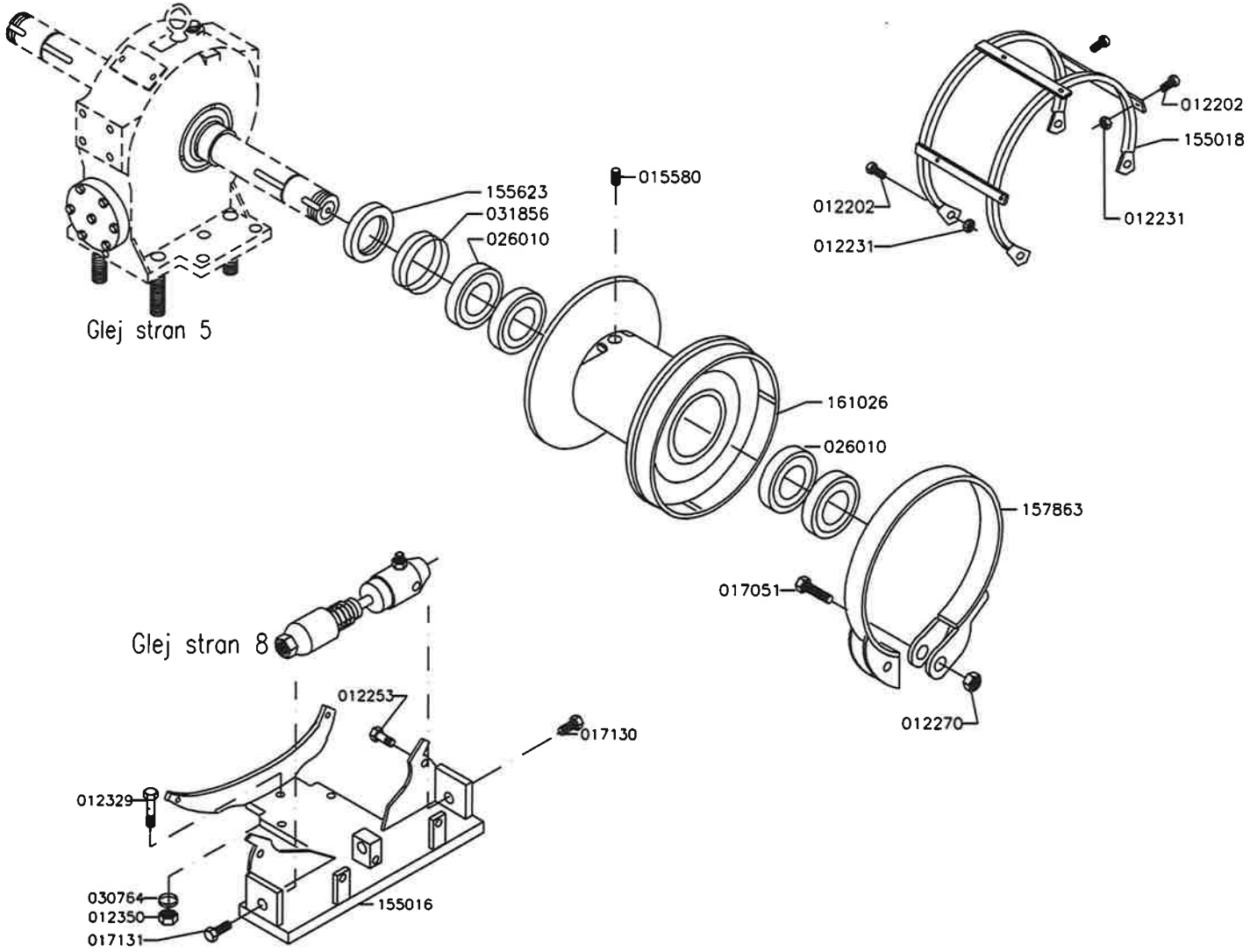

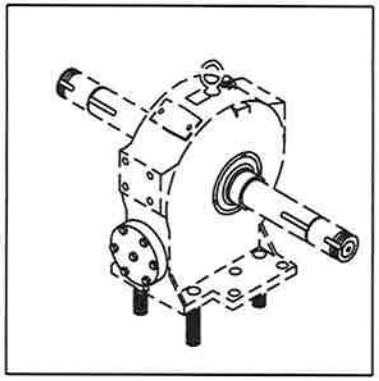

IGLAND 6002 Pronto TL in 6002 Pronto GLAVA VITLA

"GLAVA VITLA"

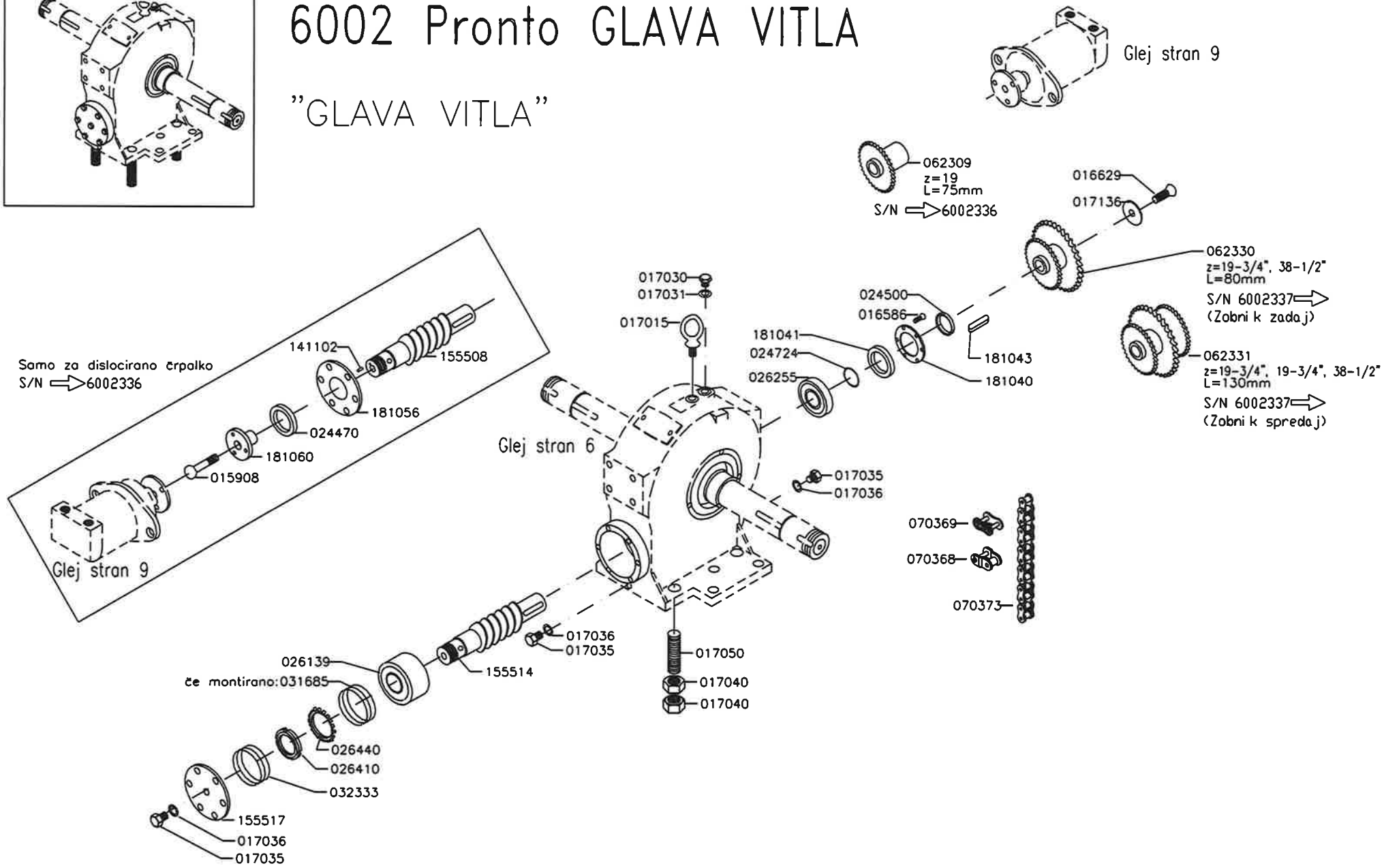

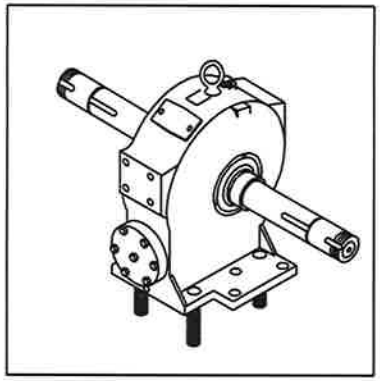

IGLAND 6002 Pronto TL in 6002 Pronto GLAVA VITLA

"GLAVA VITLA"

016607
024520
012802
141147
032533
026040
012248
141007
012270
155637
S/N 6002201 ⇒ 6002336
ce potrevno zamenjati uporabi: P/N 165030
165030
S/N 6002337 ⇒
026040
032533
141146
024520

IGLAND 6002 Pronto TL in 6002 Pronto GLAVA VITLA

Elektrohidravlično visokotlačno vodenje

z ločeno oljno oskrbo

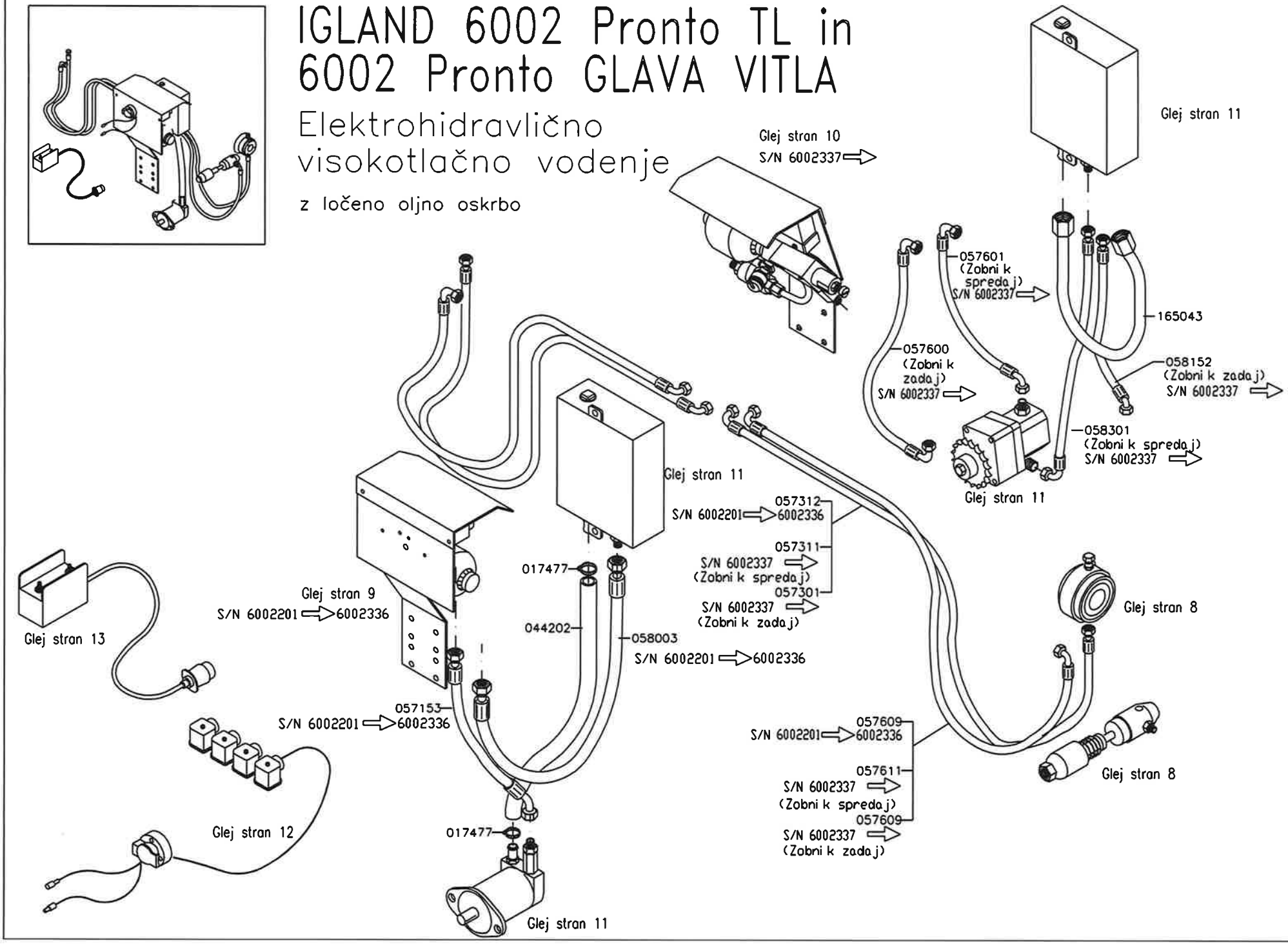

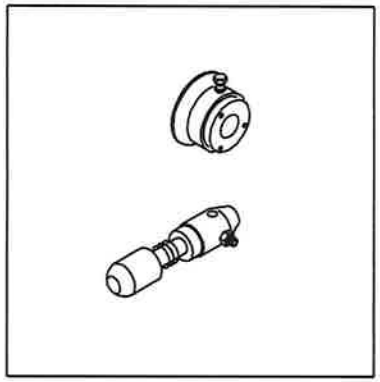

IGLAND 6002 Pronto TL in 6002 Pronto GLAVA VITLA

Elektrohidravlično visokotlačno vodenje

Hidravlične komponente

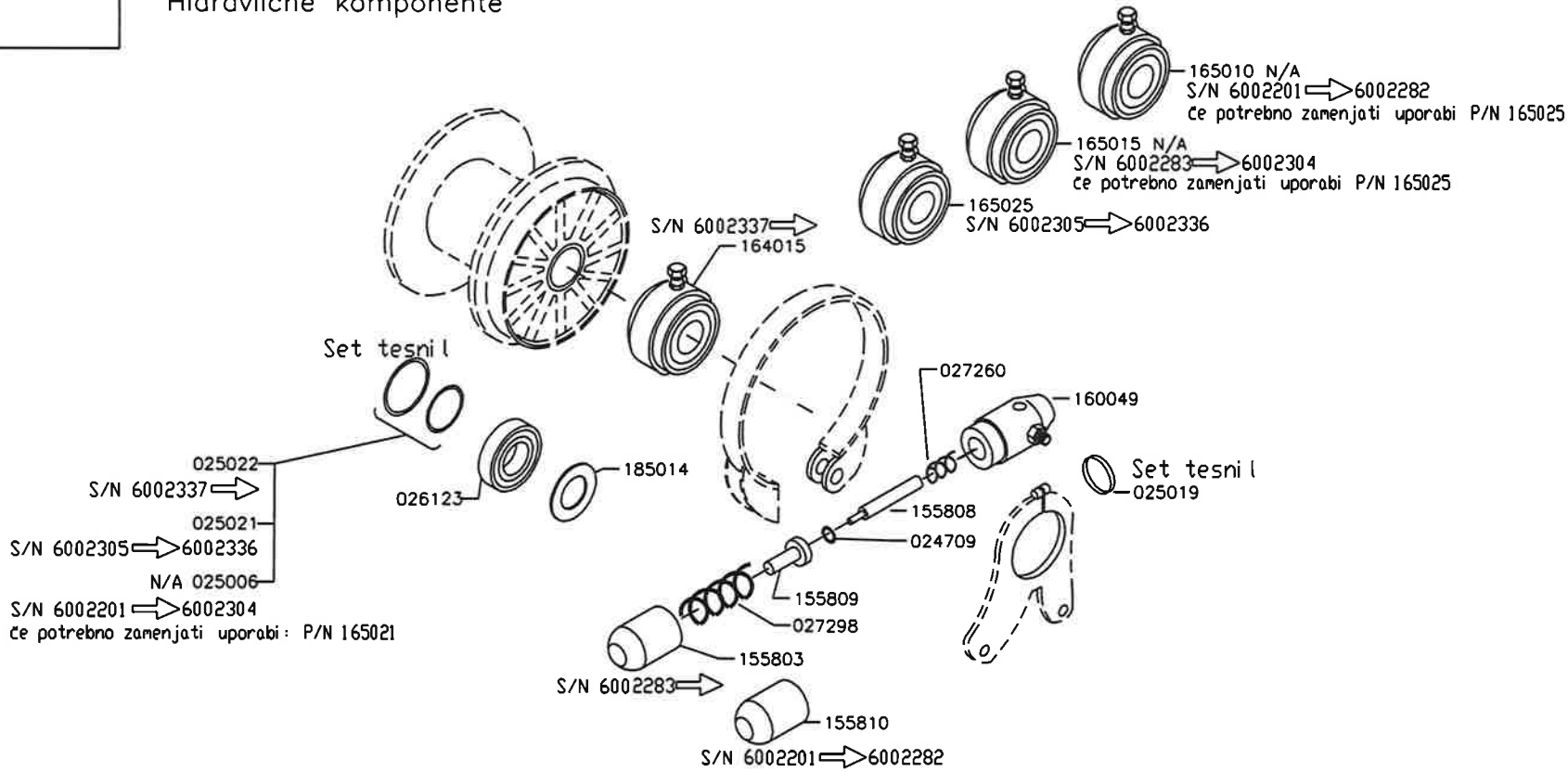

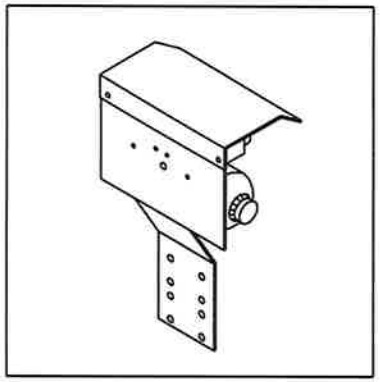

IGLAND 6002 Pronto TL in 6002 Pronto GLAVA VITLA

Elektrohidravlično visokotlačno vodenje

Hidravlične komponente

S/N 6002201 ⟹ 6002336

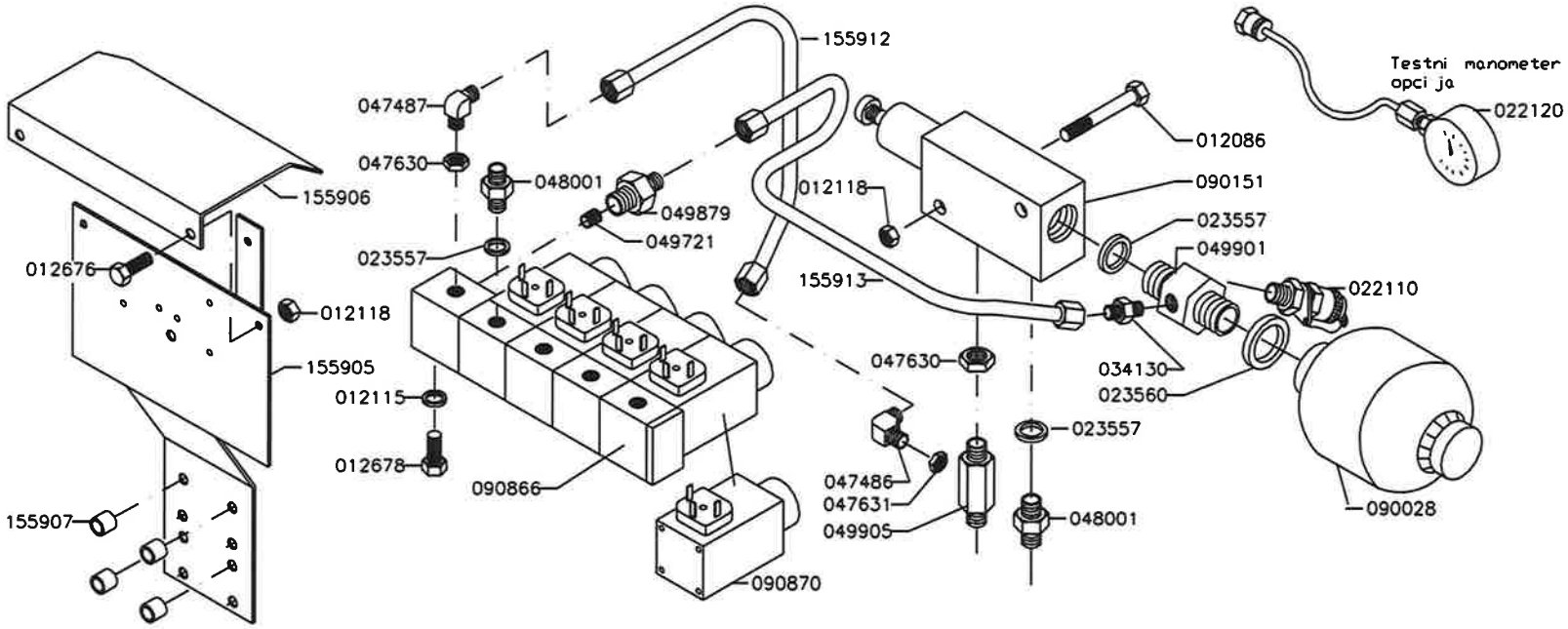

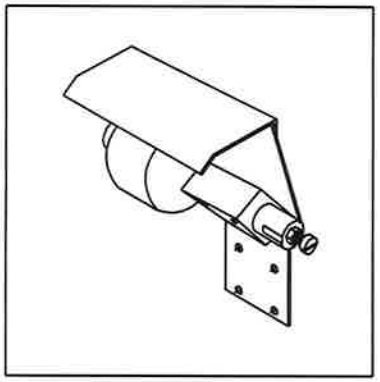

IGLAND 6002 Pronto TL in 6002 Pronto GLAVA VITLA

Elektrohidravlično visokotlačno vodenje

Hidravlične komponente S/N 6002337 ⇨

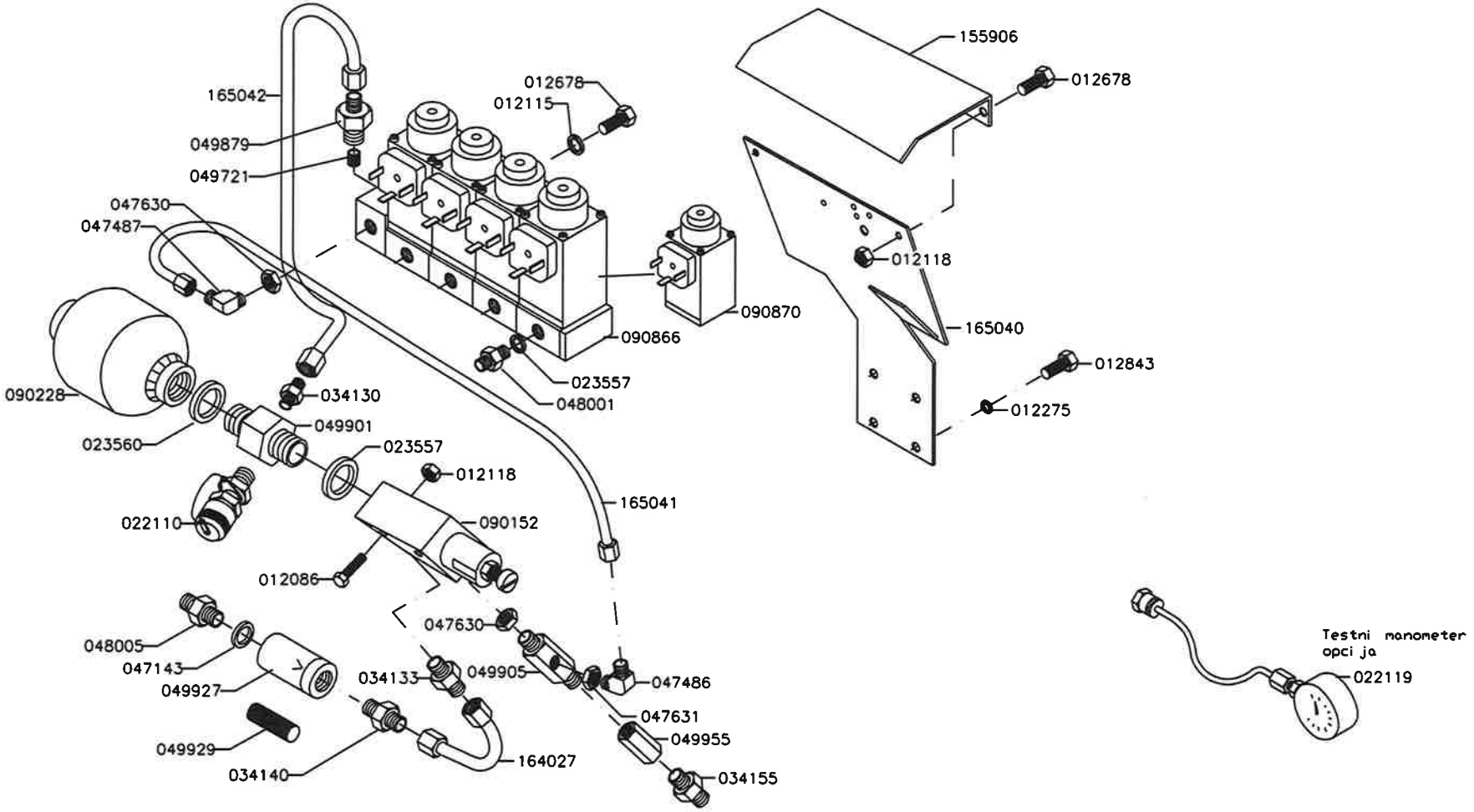

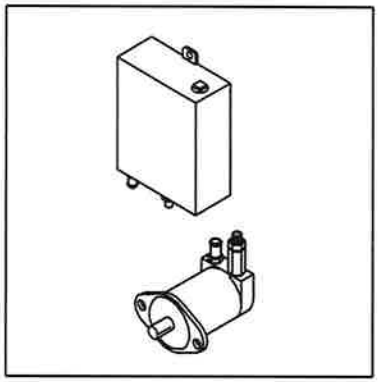

IGLAND 6002 Pronto TL in 6002 Pronto GLAVA VITLA

Elektrohidravlično visokotlačno vodenje

Hidravlične komponente

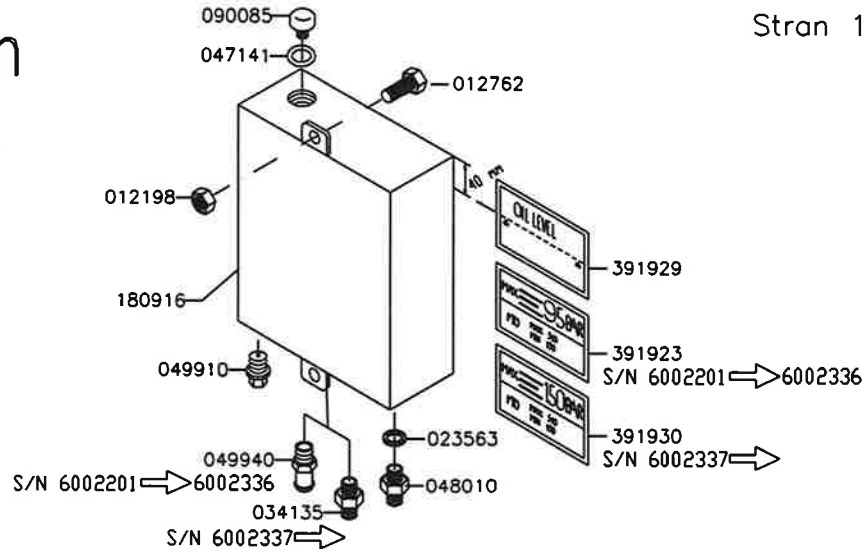

S/N 6002201 ⇒ 6002336

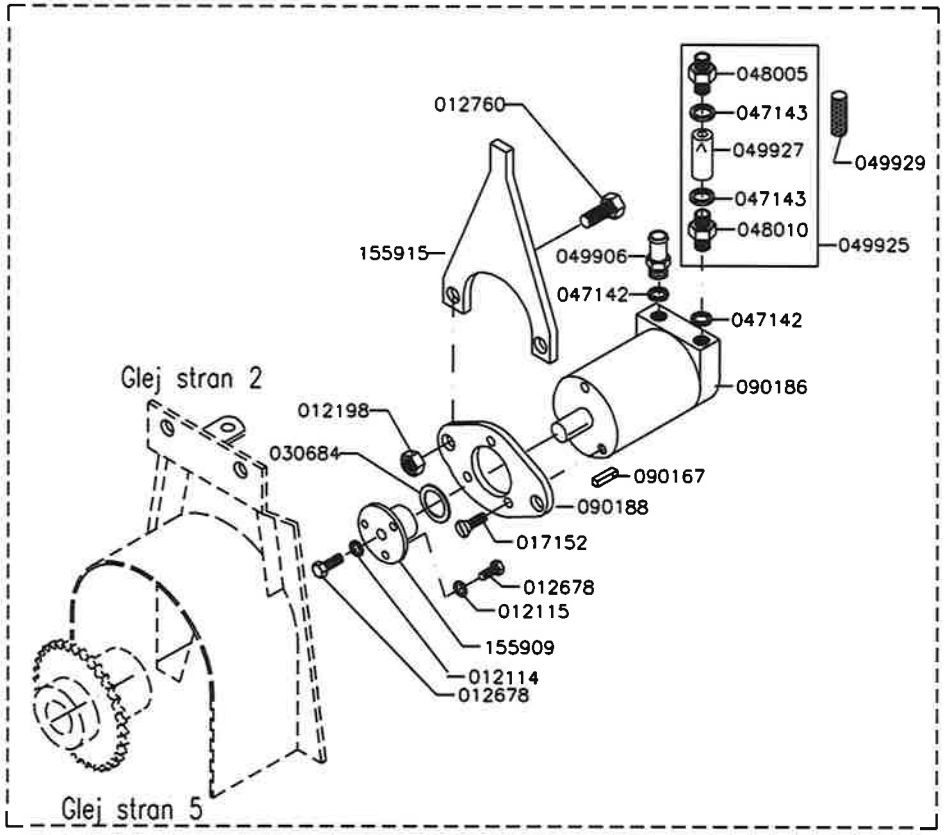

S/N 6002337 ⇒

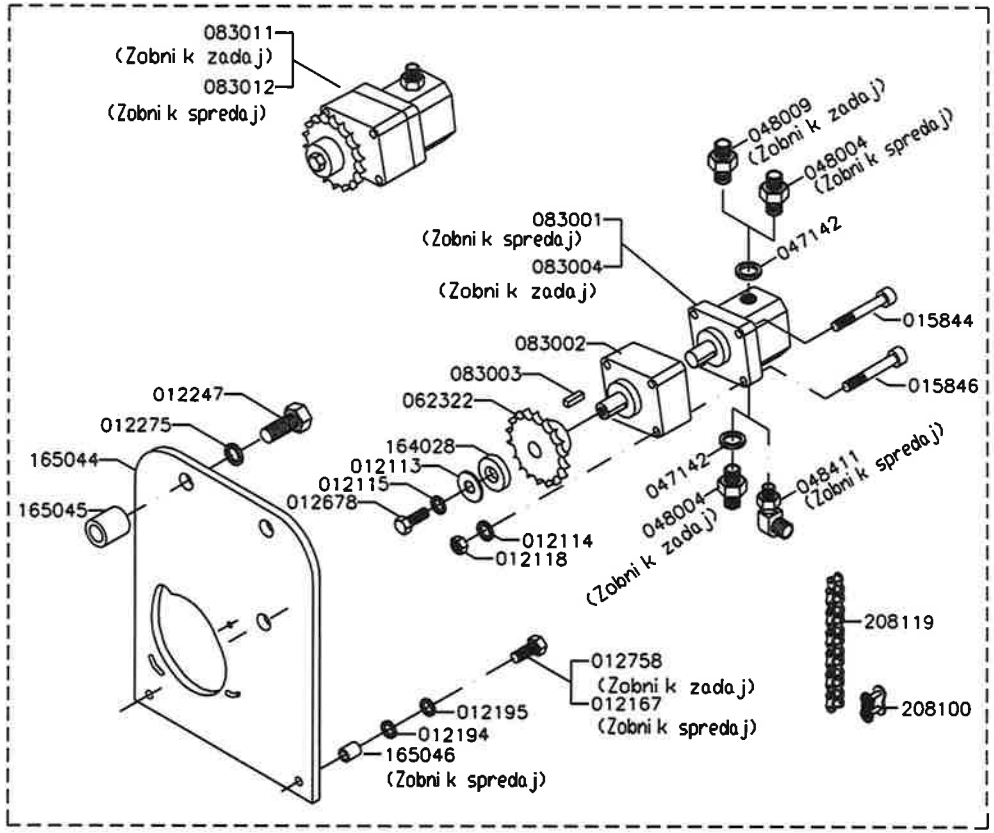

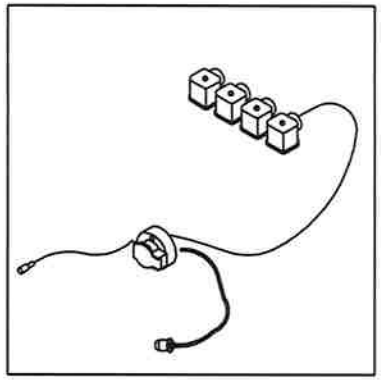

IGLAND 6002 Pronto TL in 6002 Pronto GLAVA VITLA

Elehtohidravlično vodenje

Električne komponente

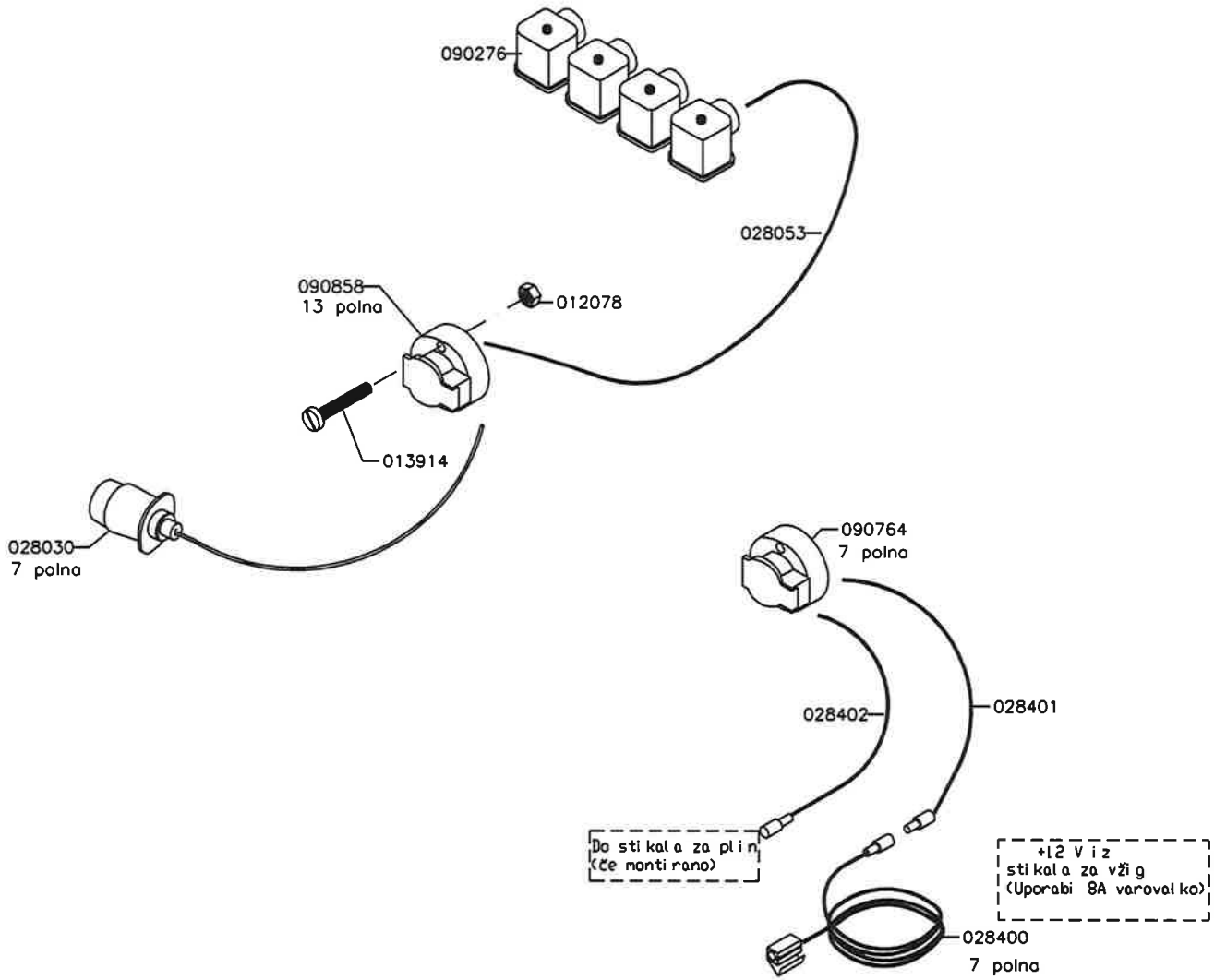

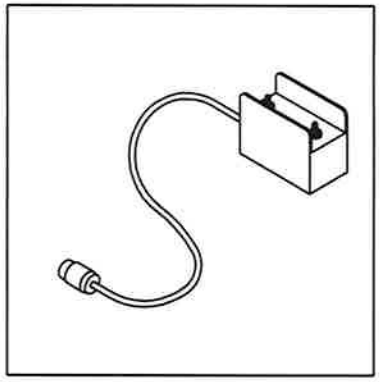

IGLAND 6002 Pronto TL in 6002 Pronto GLAVA VITLA

Elehtohidravlično vodenje

Električne komponente

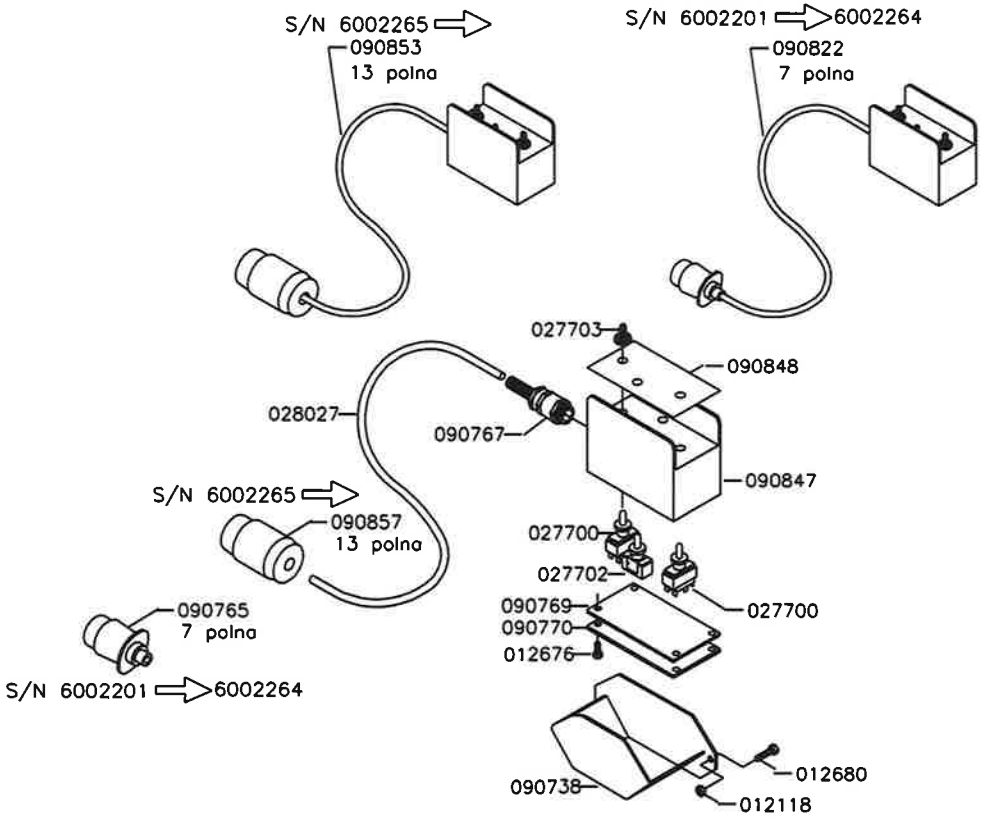

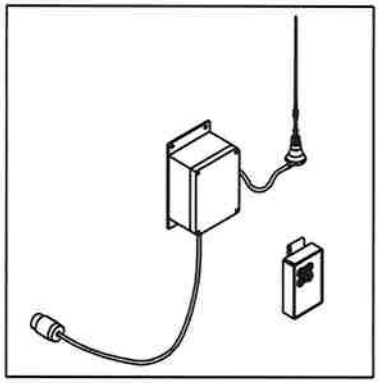

IGLAND 6002 Pronto TL in 6002 Pronto GLAVA VITLA

TELERADIO

Radijsko daljinsko vodenje, T-100, 4 ch.: 091160 N/A
Radijsko daljinsko vodenje, T-100, 6 ch.: 091176
Radijsko daljinsko vodenje, T-150, 4 ch.: 091180 N/A
Radijsko daljinsko vodenje, T-150, 6 ch.: 091181 N/A
Radijsko daljinsko vodenje, T-150, 8 ch.: 091182 N/A

Če montirano doplačilo za ekstra 2 kanalni oddajnik in 6 kanalni sprejemnik (samo za 091160)- 091161 N/A
Doplacilo za frekvenco za Veliko Britanijo in Slovenijo - 091163

Glej stran 14

T-150
6 kanalni sprejemnik
095313 (Standard)
095317 (glej opombo)
7 polna

T-150
8 kanalni sprejemnik
095314 (Standard)
095318 (glej opombo)
7 polna

T-100
6 kanalni sprejemnik (4+2)
095279 (Standard)
095281 (glej opombo)
7 polna

095291
095290
095289
095292

095283

T-150
095304 (Standard)
095312 (glej opombo)

T-150
095303 (Standard)
095311 (glej opombo)

T-150
095302 (Standard)
095310 (glej opombo)

095282
Kabel za napajanje za T-150 12V DC.

T-100
Dodatno oddajnik za 6 kanalni sprejemnik
095273 (Standard)
095275 (glej opombo)
7 polna

T-100
095270 (Standard)
095272 (glej opombo)
7 polna

4 kanalni sprejemnik T-100 in T-150
095276 (Standard)
095278 (glej opombo)
7 polna

090765
7 polna

090857
13 polna

6 kanalni sprejemnik T-100
095284 (Standard)
095285 (glej opombo)
13 polna

095293
091214

T-100 6 Kanalno
095298 (Standard)
095299 (glej opombo)

OPOMBA: frekvenca za Veliko Britanijo in Slovenijo

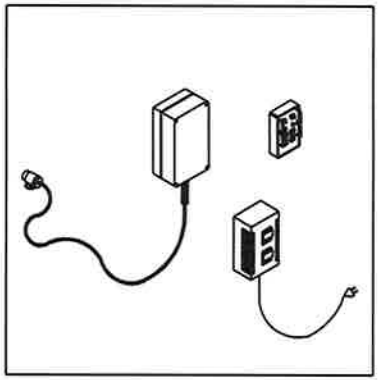

IGLAND 6002 Pronto TL in 6002 Pronto GLAVA VITLA

HM Radijsko daljinsko vodenje F202, 7 polna:	091195 N/A
HM Radijsko daljinsko vodenje F202, 13 polna:	091322
HM Radijsko daljinsko vodenje F202, 13 polna m/akuator vrtljajev 091443	091326
HM Radijsko daljinsko vodenje F202, 13 polna m/akuator vrtljajev 091441	091325 N/A
HM Radijsko daljinsko vodenje F202, 7 polna m/akuator vrtljajev 091141 N/A :	091192 N/A

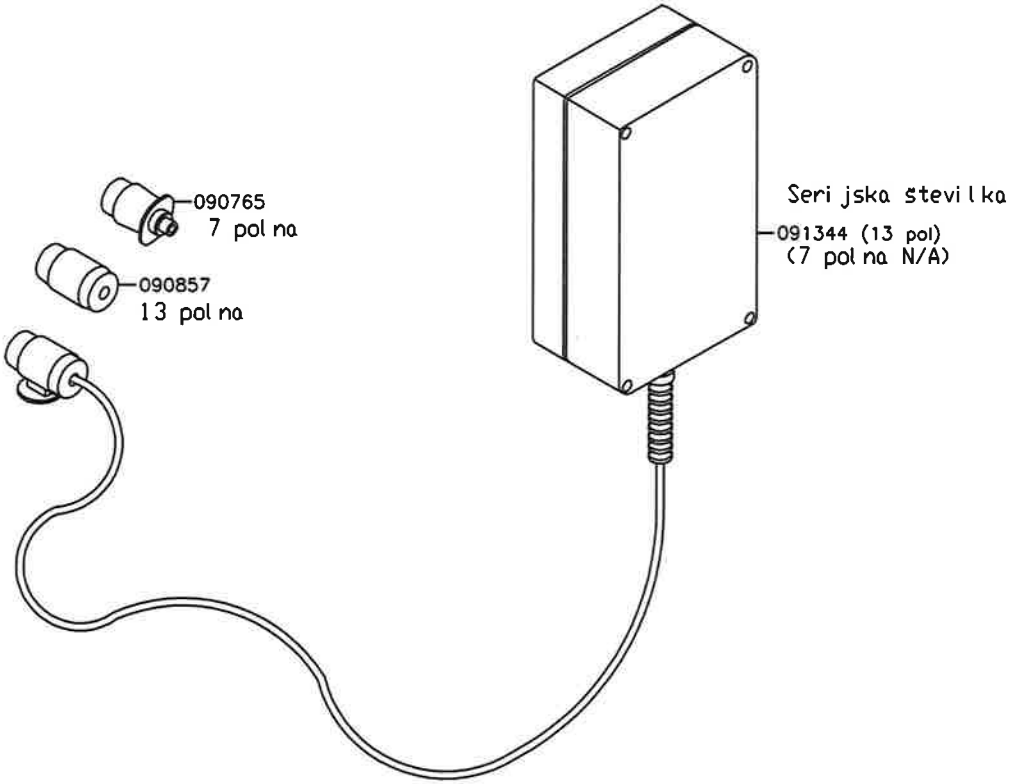

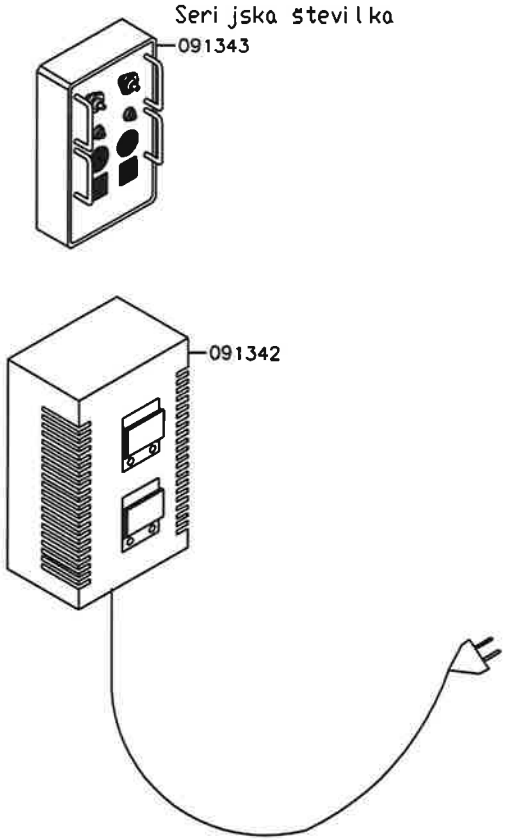

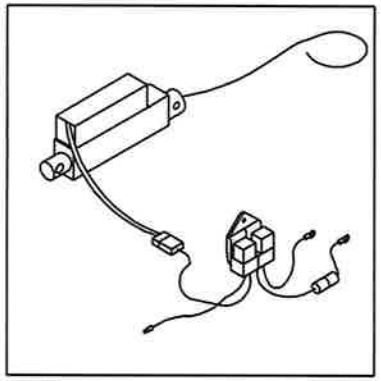

IGLAND 6002 Pronto TL in 6002 Pronto GLAVA VITLA

Akuator vrtljajev komplet: 091442

Funkecija start/stop

Akuator vrtljajev komplet: 091443

Brezstopenjska funkcija

Če montirano

Nova verzija

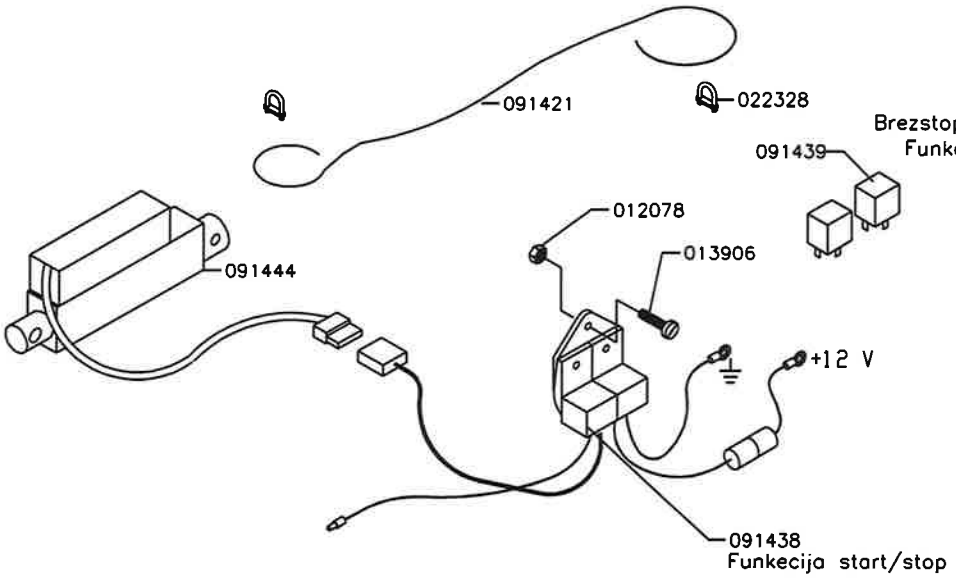

Starejša verzija

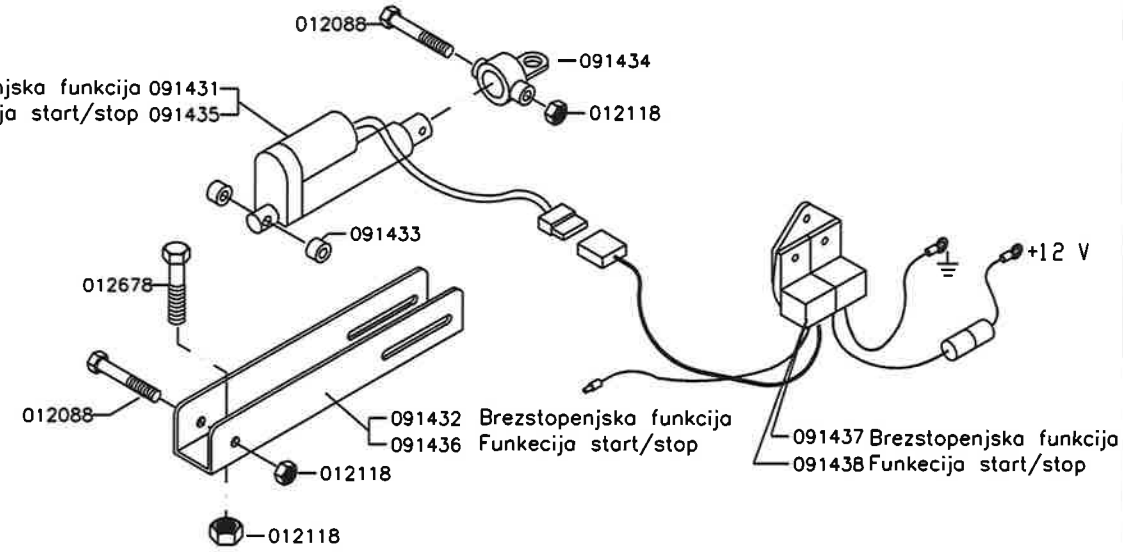

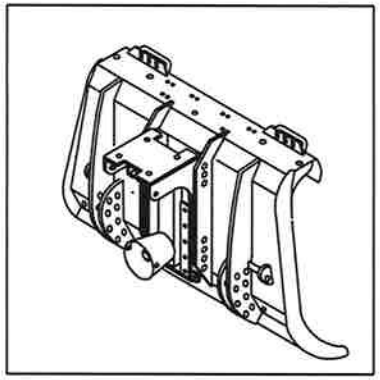

IGLAND 6002 Pronto TL

Tri–točkovni priključek
c/w ščitnik pred hlodovino (tip LIGNA)

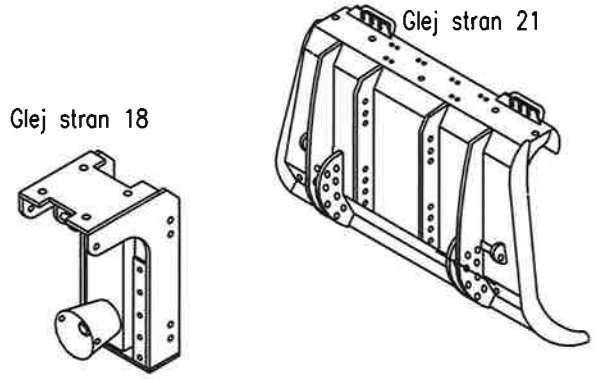

Model "TL" c/w standarden privijačen sedež vitla

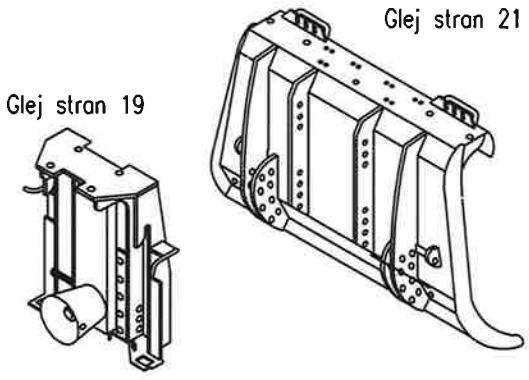

Model "TL" c/w HMV privijačen sedež vitla

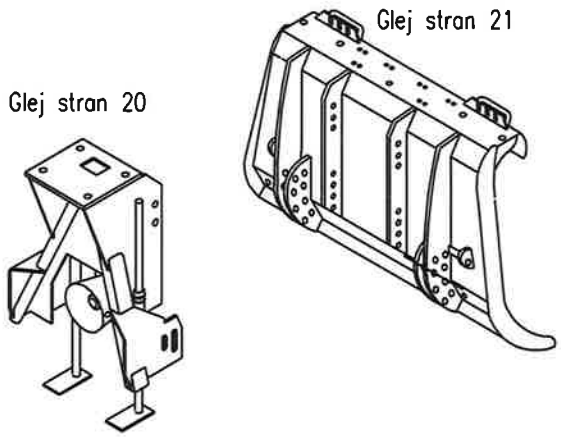

Model "TL" c/w trikotni privijačen sedež vitla

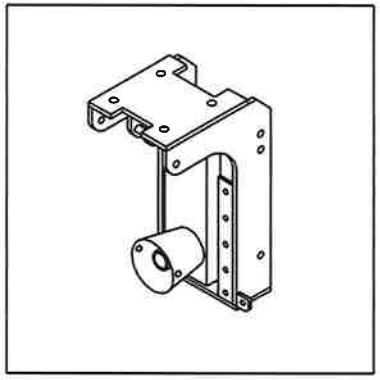

IGLAND 6002 Pronto TL

Tri–točkovni priključek
Model TL sedež vitla (če montiran)

070509
070815
026719
031324
012270
026063
026909
012270
065100 N/A
021004
020177
012430
012410
012845
070045
012270
012274
158099
012274
026063
012410
012430
021045
070511
N/A 070977
121617
012274
070978
012250
RPM
391900
157867
012275
012251
070996
012119
012676

Glej stran 21

Glej stran 21

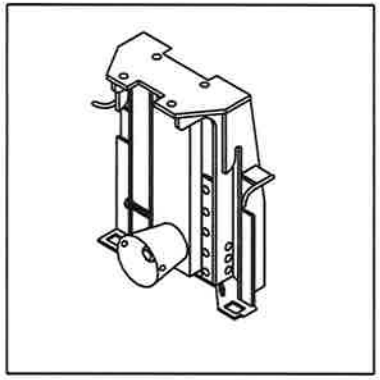

IGLAND 6002 Pronto TL

Tri–točkovni priključek
Model TL, HMV sedež vitla (če montiran)

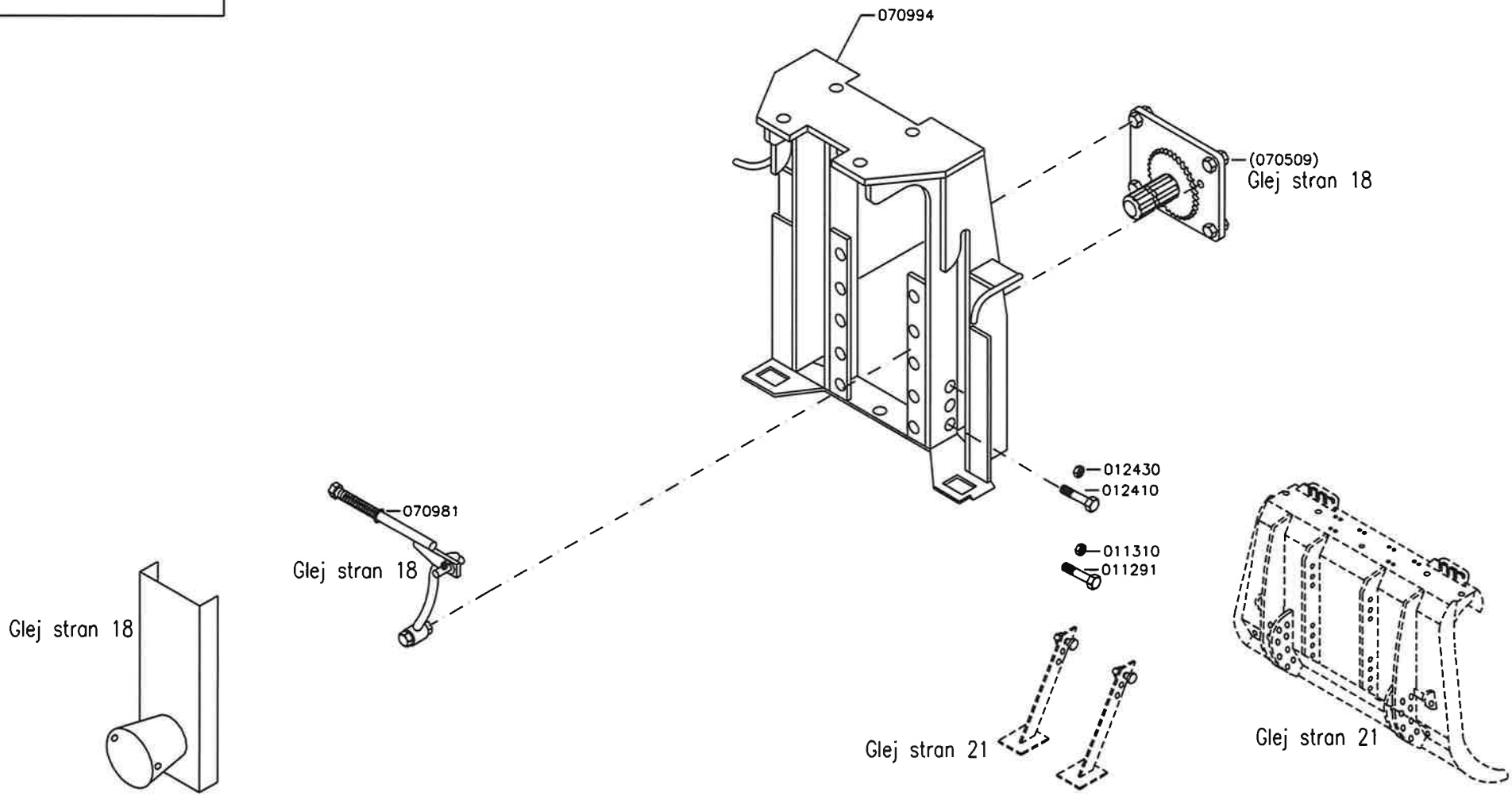

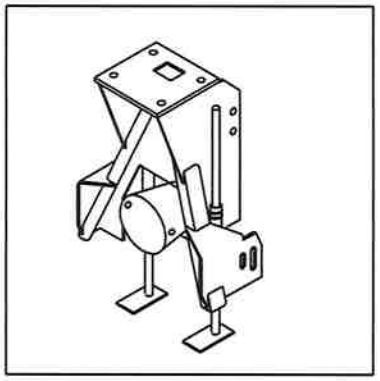

IGLAND 6002 Pronto TL

Tri–točkovni priključek
Trikotni vskočni člen: 070985 (če montiran)

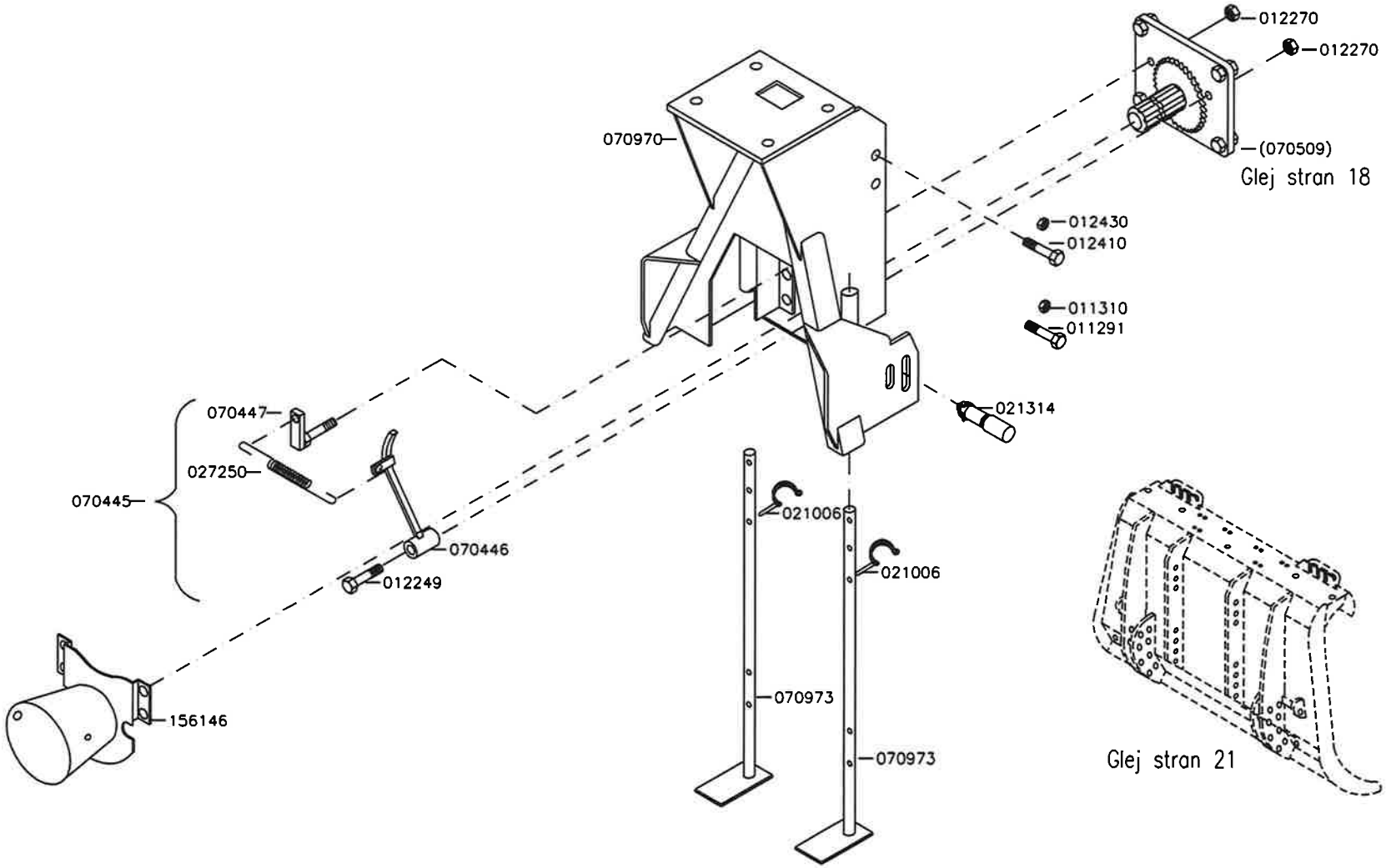

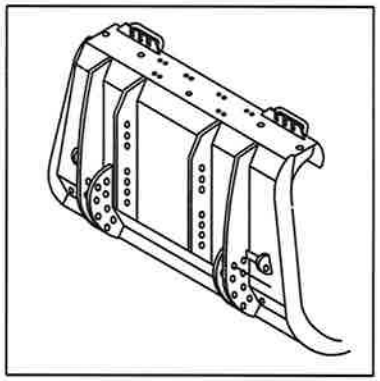

IGLAND 6002 Pronto TL

Zaščitna deska

Ligna 2,0 m

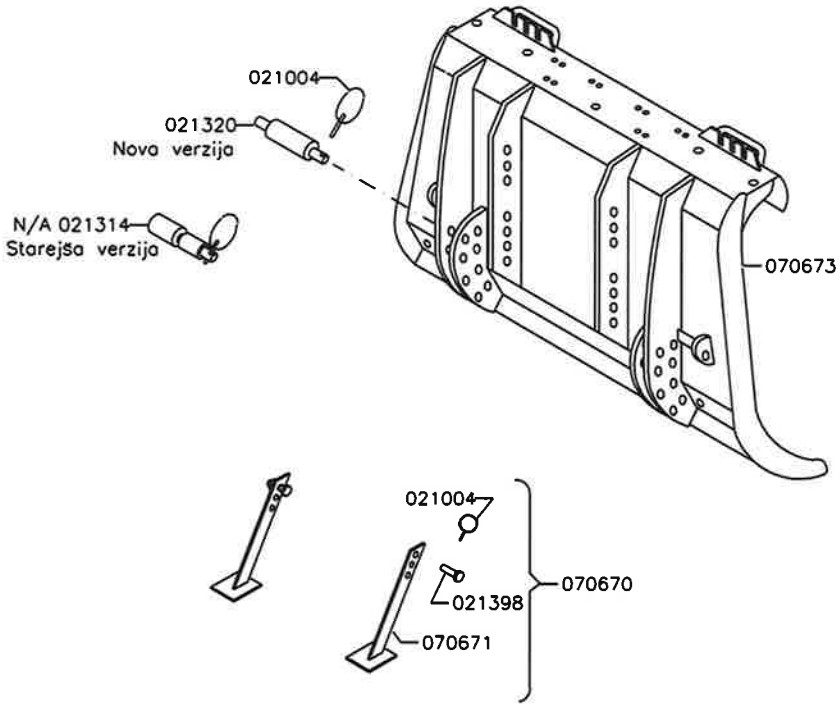

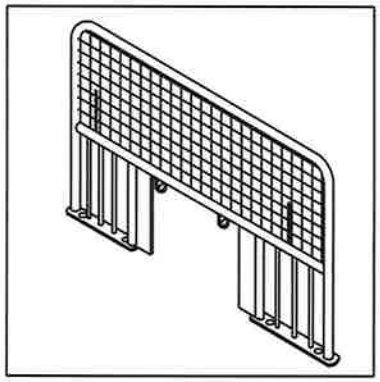

IGLAND 6002 Pronto TL

Varovalna meteža

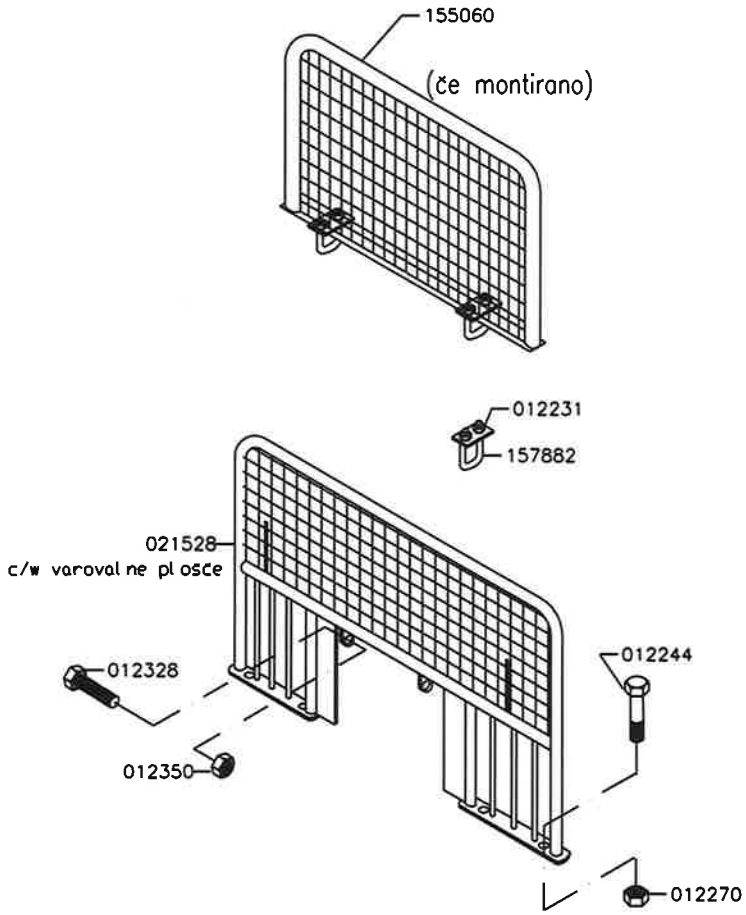

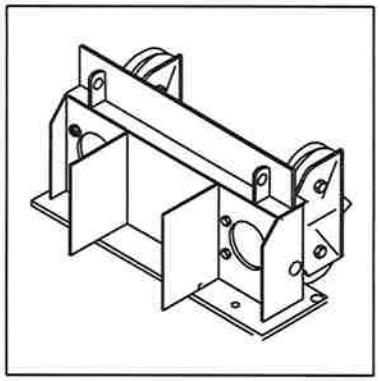

IGLAND 6002 Pronto TL

Nosilec škripčevja

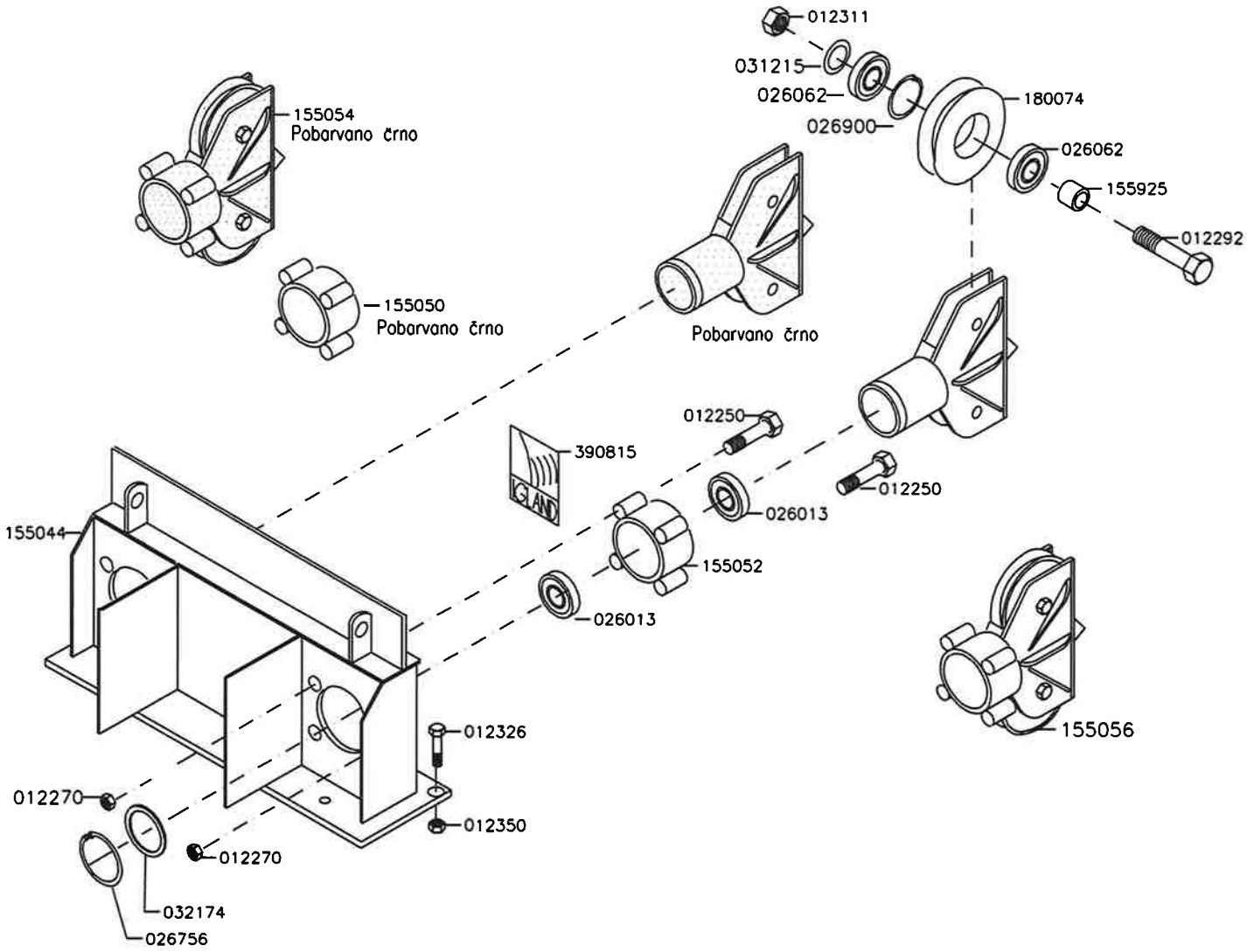

IGLAND 6002 Pronto TL in 6002 Pronto GLAVA VITLA

OSTALO/ RAZNO

023001 rdeča, 1 l
023011 črna, 1 l

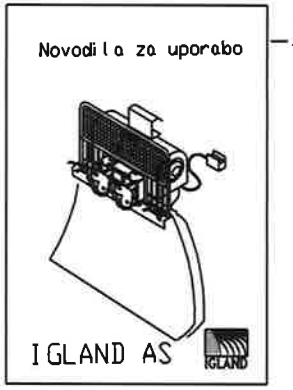

Novodila za uporabo
390354 SLO

Katalog rezervnih delov
Pripomočki za gozdarske vitle

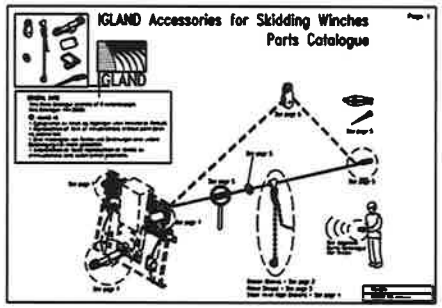

390601

Žična vrv, 6x26WS+IWRC 180 kp, 12 mm

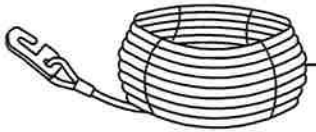

200180 35 m
200181 50 m
200182 70 m
200183 80 m

Žižna vrv glede na standard ISO 4254-4

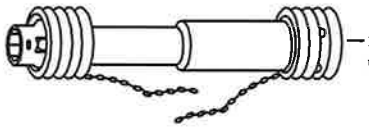

Kardanska gred
209120
W2300

Katalog rezervnih delov

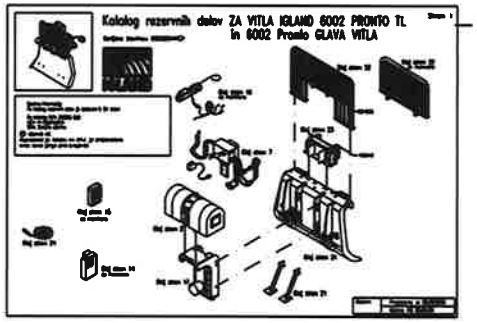

390355 SLO

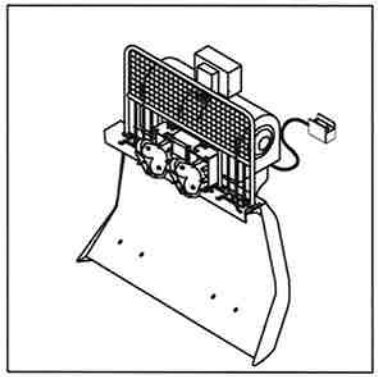

IGLAND 6002 Pronto TL, TLP and 6002 Pronto Top, Parts Catalogue

Serial No.: 6002201 ⇨

IGLAND

GENERAL INFO:
This Parts Catalogue consists of 44 numbered pages.
This Catalogue: P/N 390355
N/A: Not Available
© IGLAND AS
- Gjengivelse av tekst og tegninger uten tillatelse forbudt.
- Reproduction of text or illustrations without permission is prohibited.
- Eine Wiedergabe von Texten und Zeichnungen ohne unsere Genehmigung ist nicht gestattet.
- Interdiction de toute reproduction de textes ou d'illustations sans autorisation préalable.

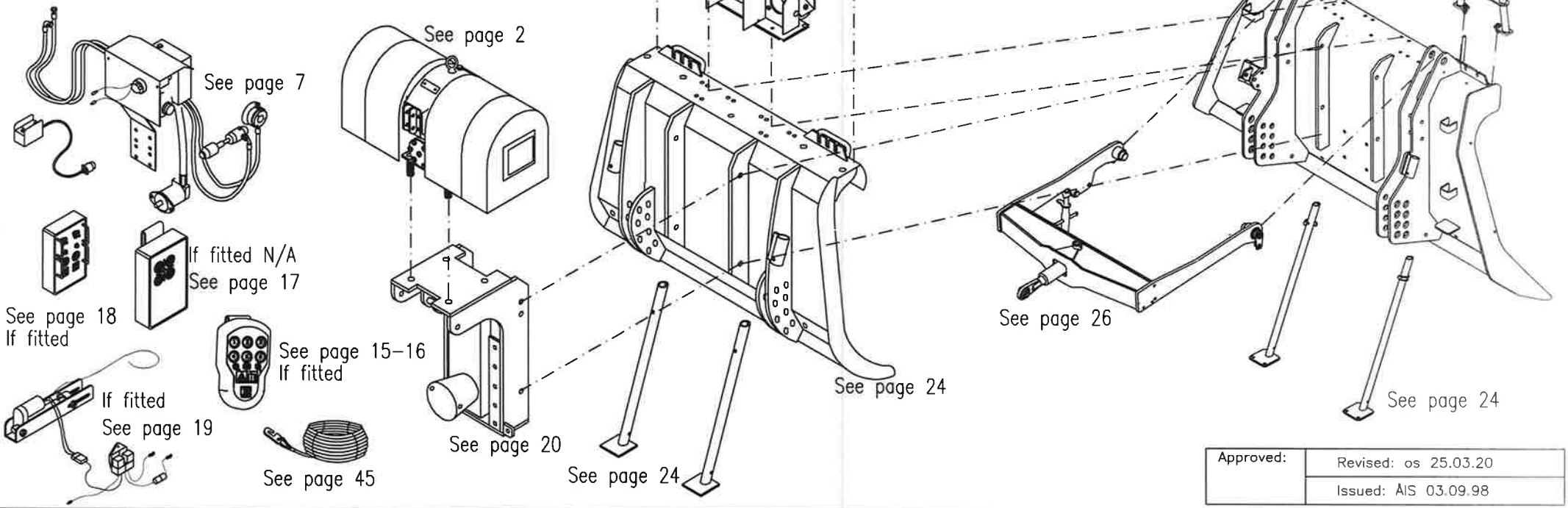

Approved:	Revised: os 25.03.20
	Issued: AIS 03.09.98

IGLAND 6002 Pronto TL, TLP and 6002 Pronto Top

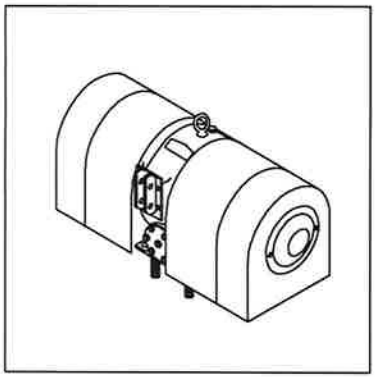

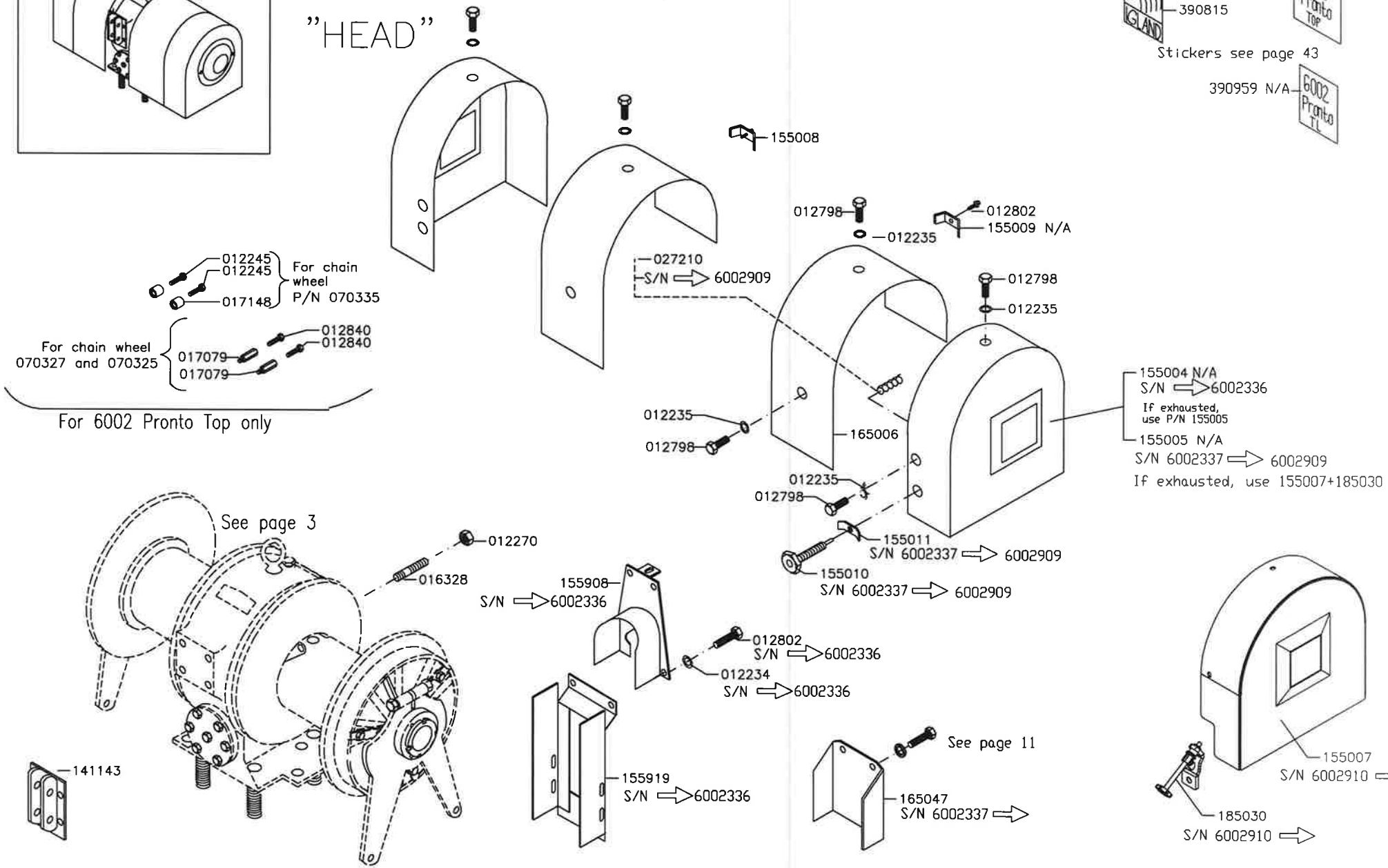

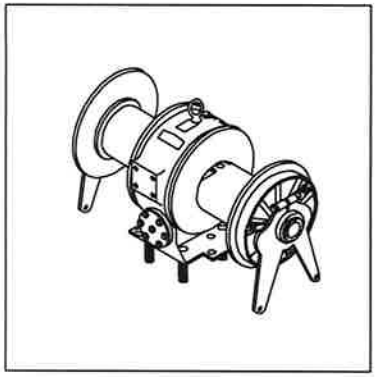

IGLAND 6002 TL, TLP and 6002 Pronto Top

"HEAD"

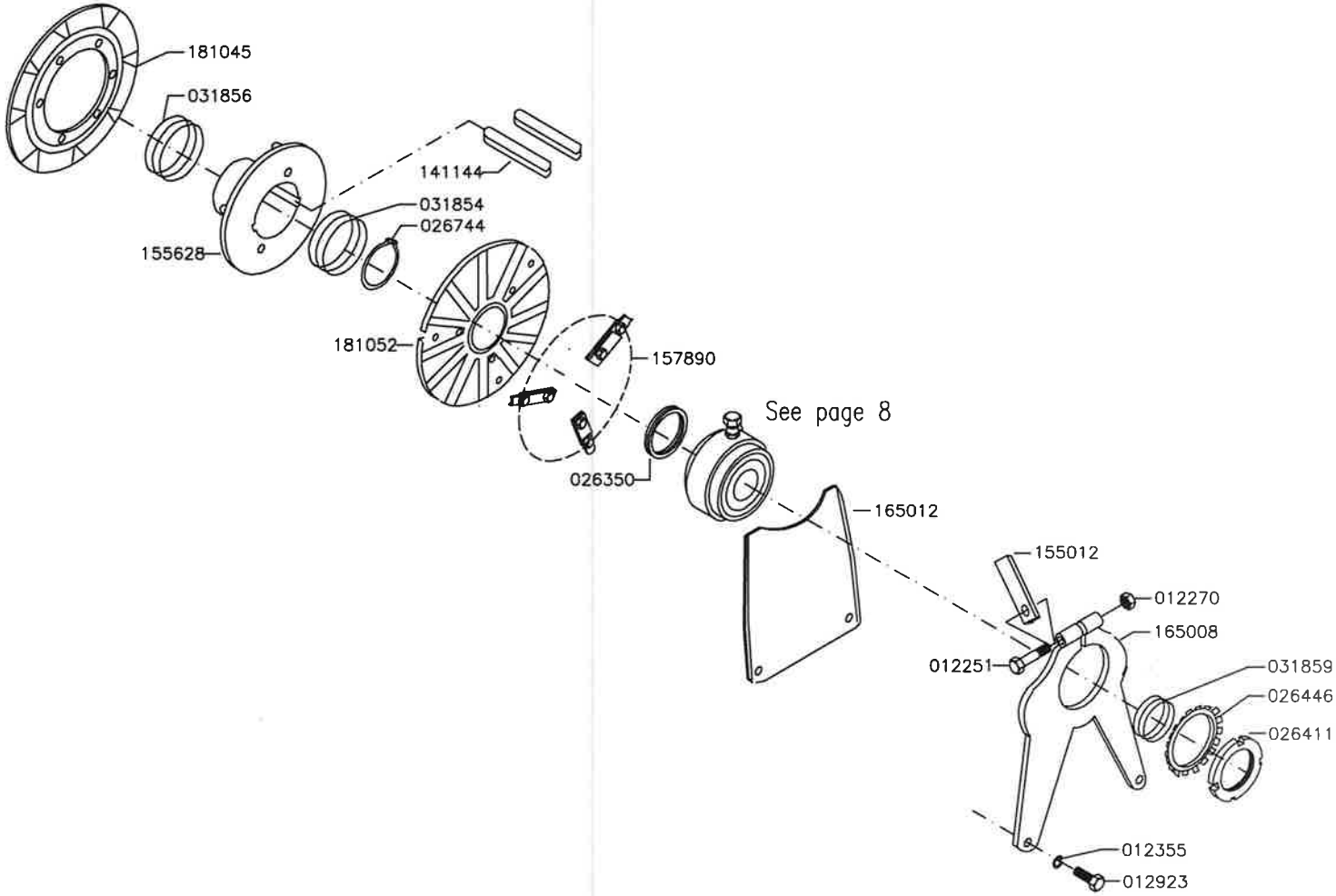

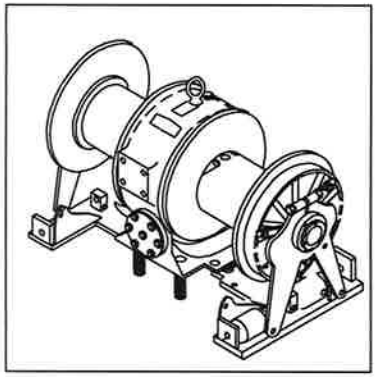

IGLAND 6002 Pronto TL, TLP and 6002 Pronto Top

"HEAD"

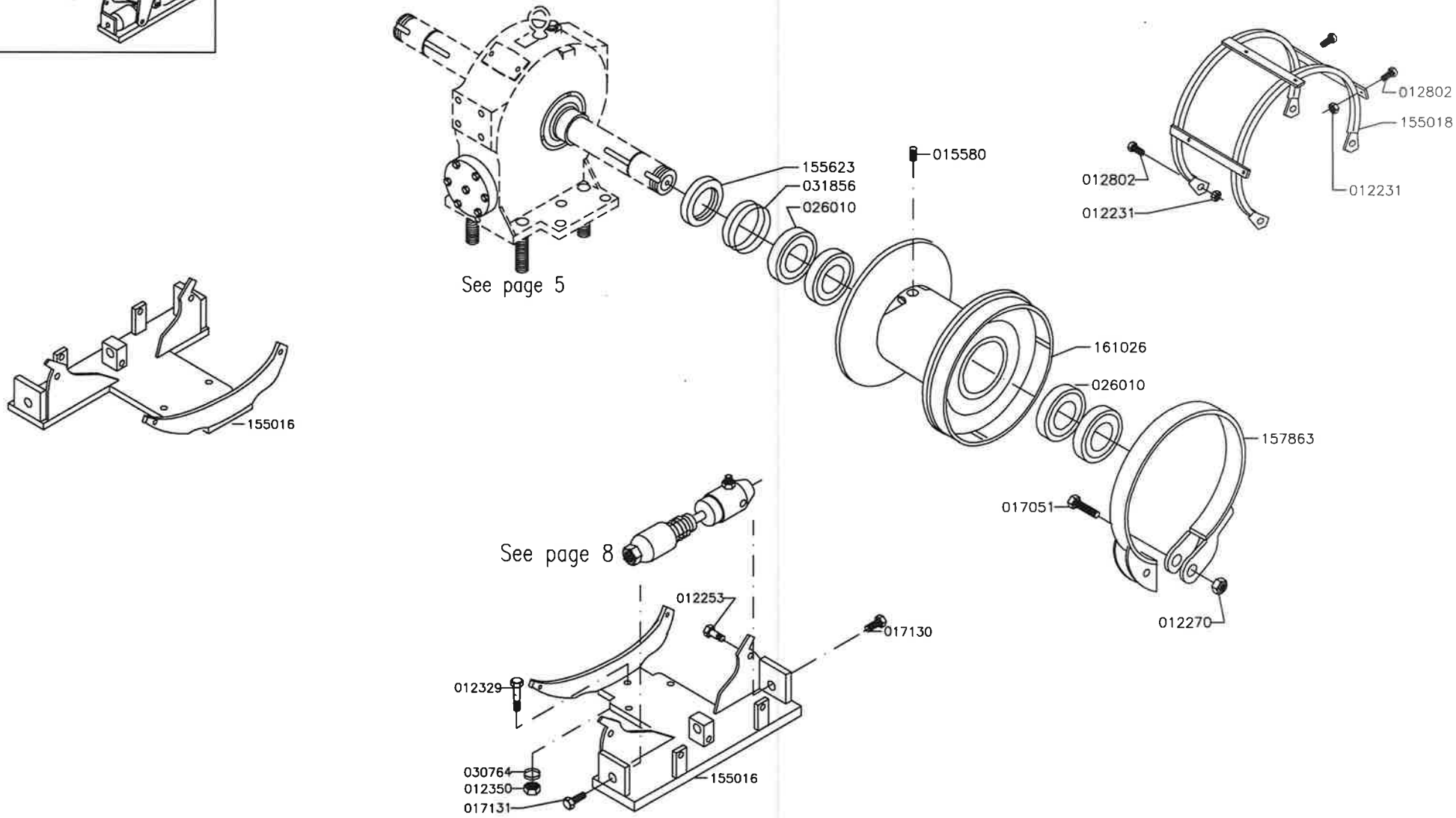

IGLAND 6002 Pronto TL, TLP and 6002 Pronto Top

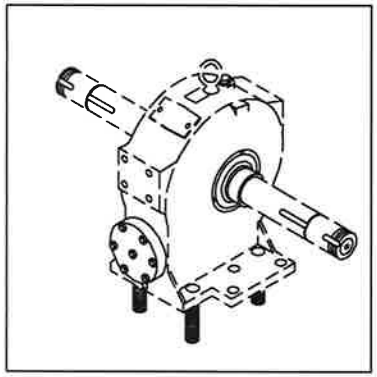

"HEAD"

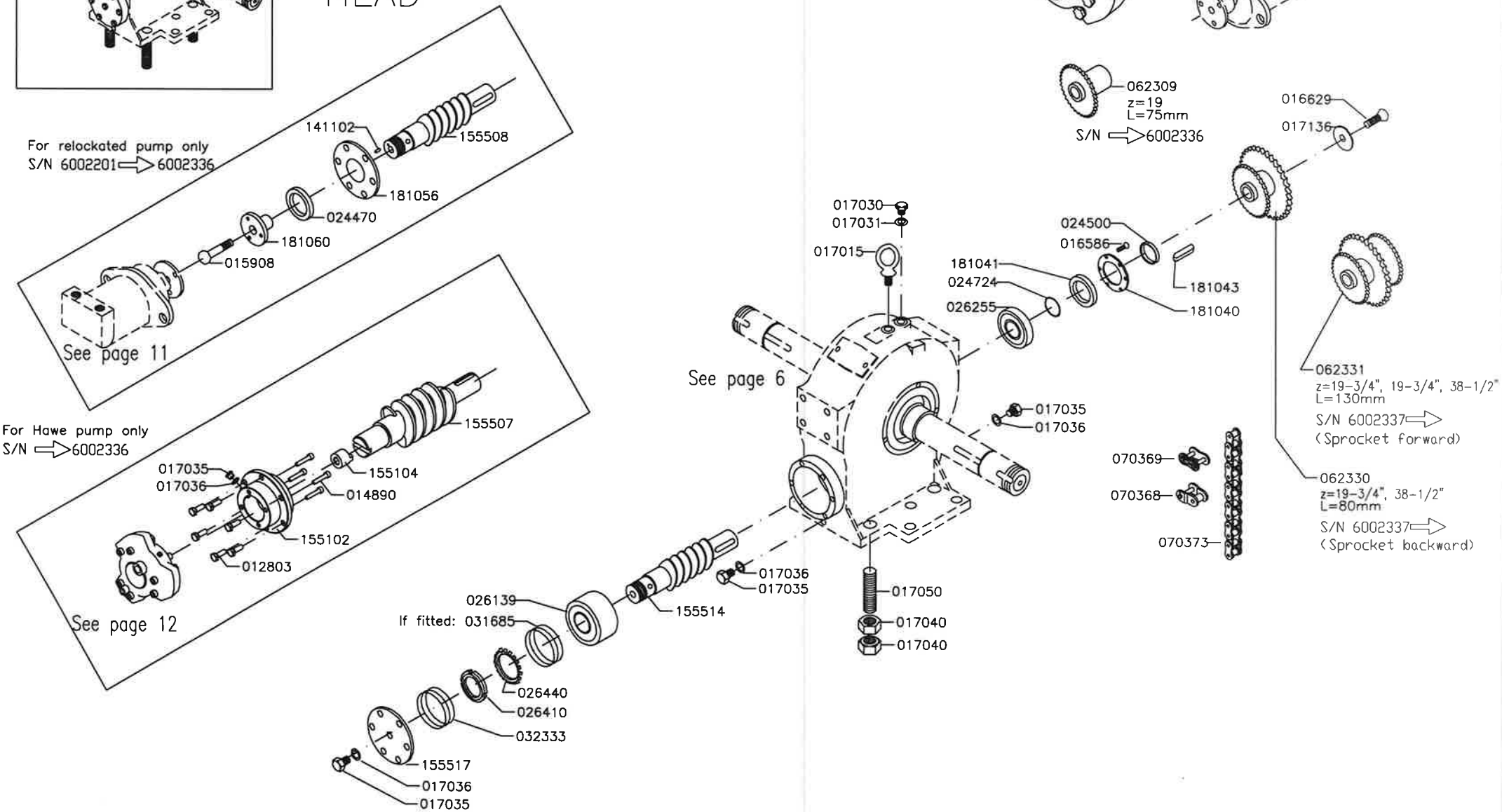

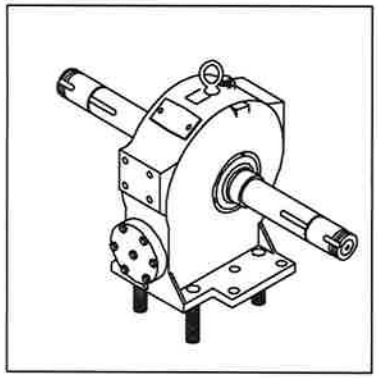

IGLAND 6002 Pronto TL, TLP and 6002 Pronto Top

"HEAD"

016607
024520
012802
141147
032533
026040
012248
141007
012270
155637
S/N 6002201 ⇒ 6002336
If exhausted, use P/N 165030
165030
S/N 6002337 ⇒
026040
032533
141146
024520

IGLAND 6002 Pronto TL, TLP and 6002 Pronto Top

ELECTROHYDRAULIC HIGH PRESSURE CONTROL

With separate oil supply

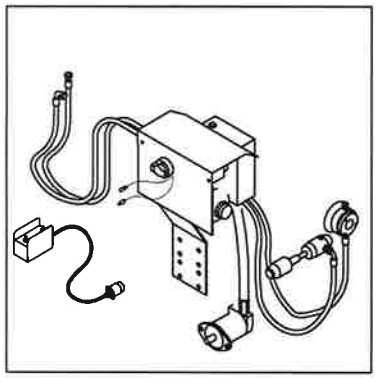

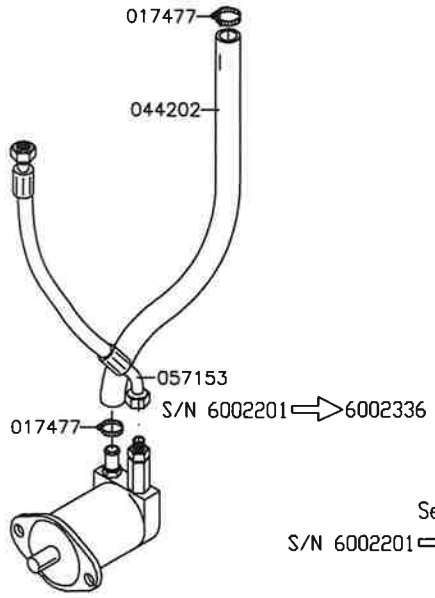

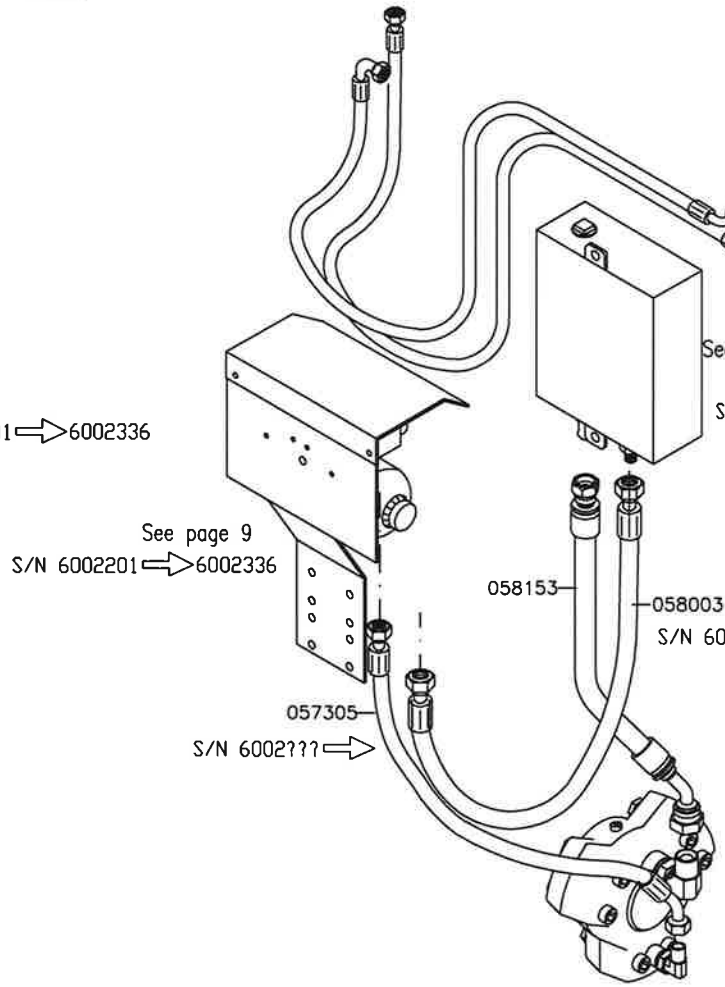

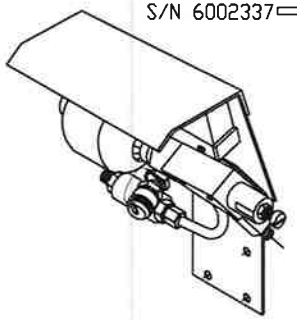

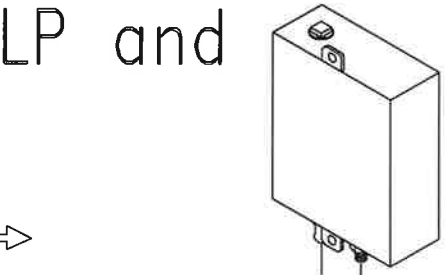

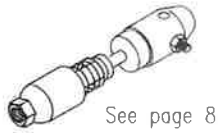

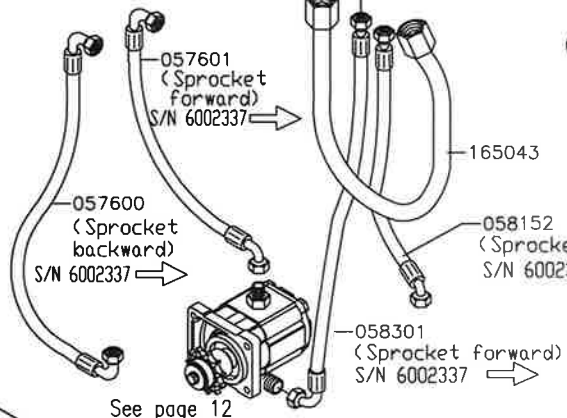

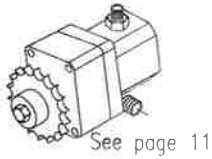

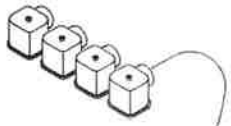

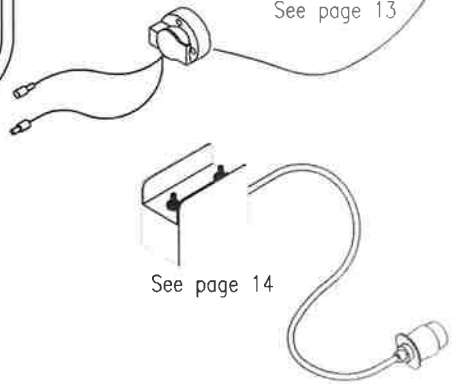

057312
S/N 6002201 ⇒ 6002336

057311
S/N 6002337 ⇒
(Sprocket forward)

057301
S/N 6002337 ⇒
(Sprocket backward)

057609
S/N 6002201 ⇒ 6002336

057611
S/N 6002337 ⇒
(Sprocket forward)

057609
S/N 6002337 ⇒
(Sprocket backward)

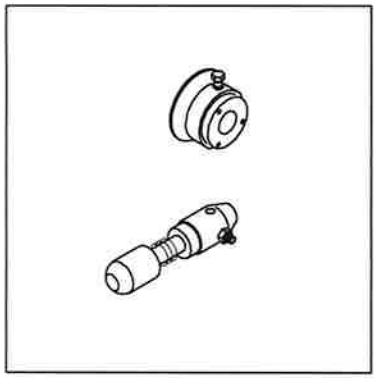

IGLAND 6002 Pronto TL, TLP and 6002 Pronto Top

ELECTROHYDRAULIC HIGH PRESSURE CONTROL

Hydraulic components

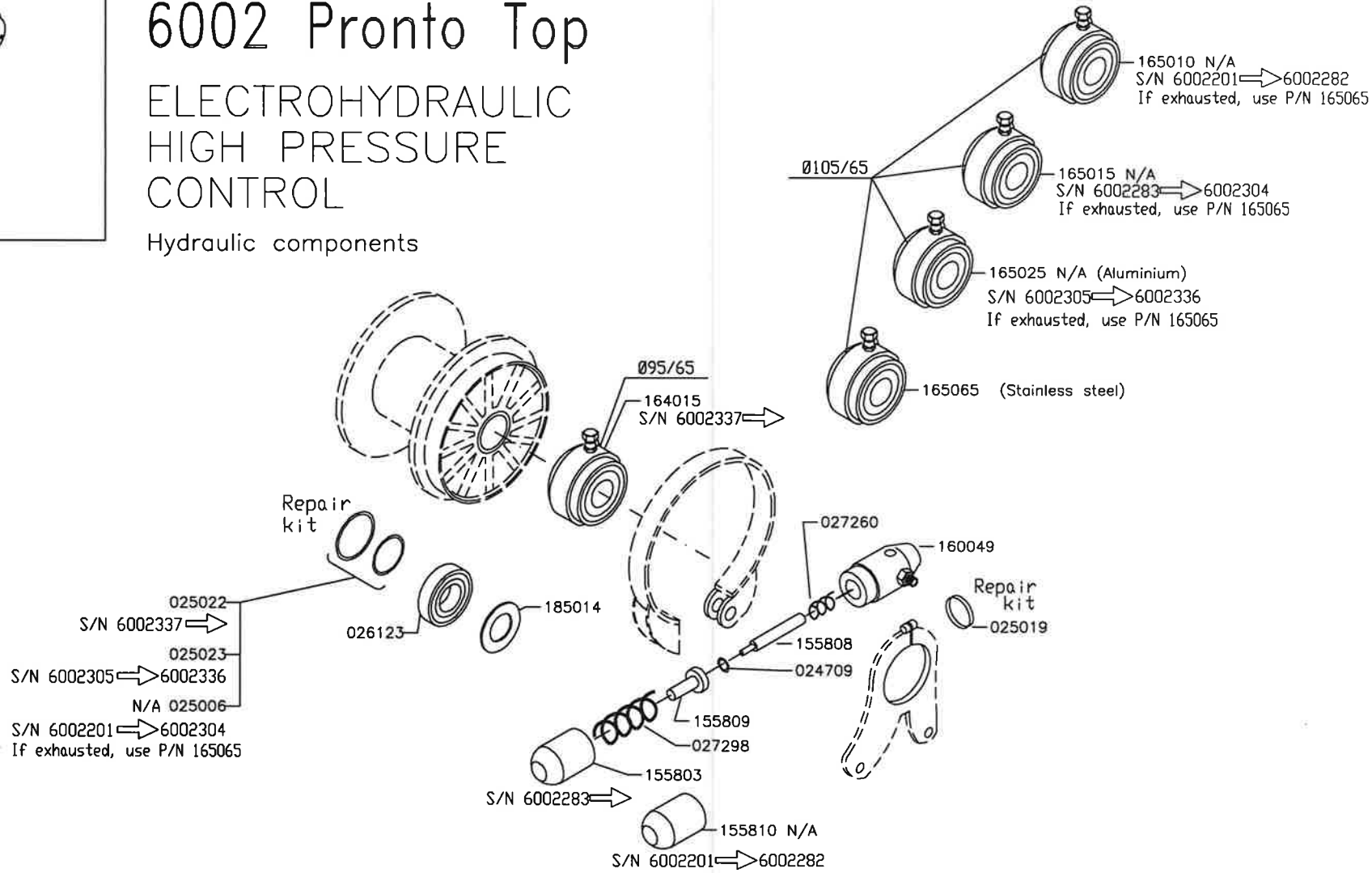

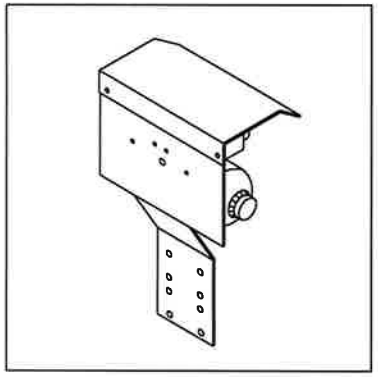

IGLAND 6002 Pronto TL and 6002 Pronto Top

ELECTROHYDRAULIC HIGH PRESSURE CONTROL

Hydraulic components S/N 6002201 ⇒ 6002336

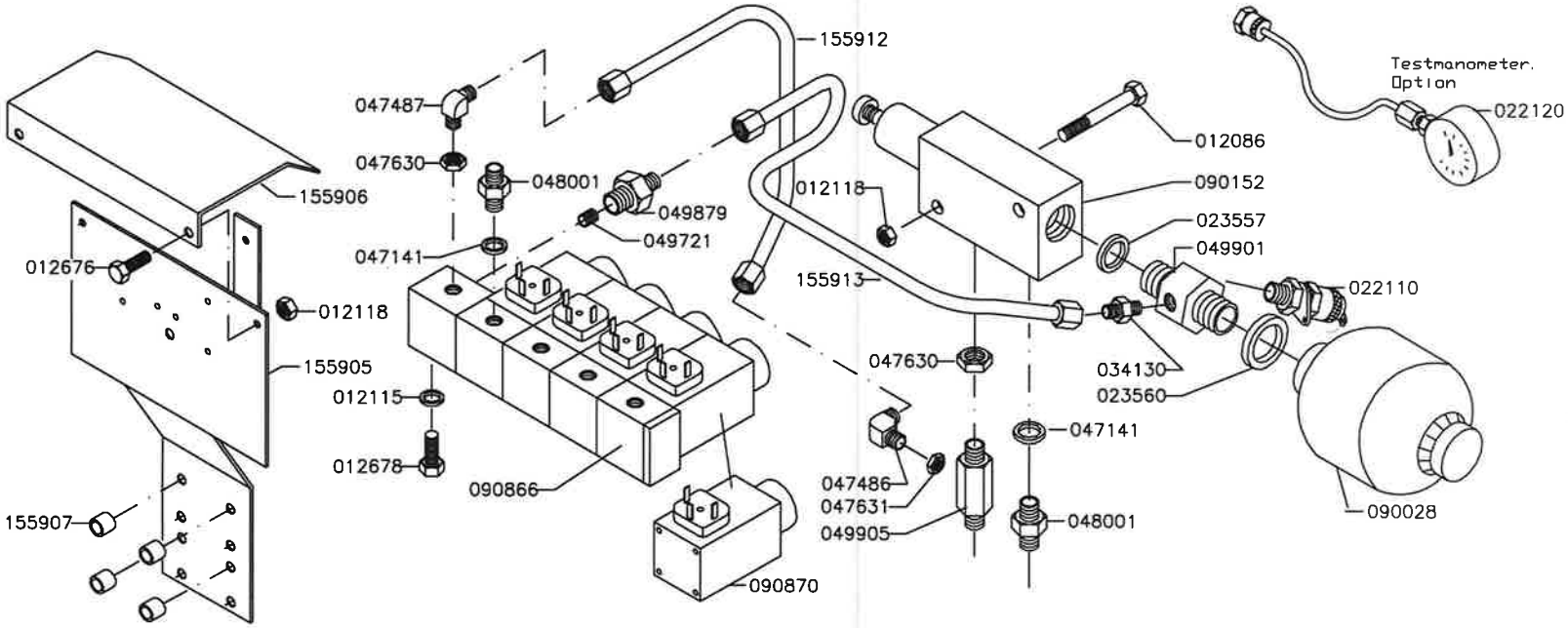

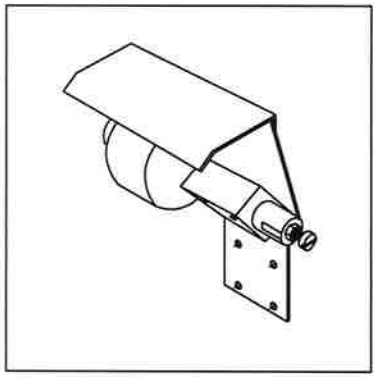

IGLAND 6002 Pronto TL, TLP and 6002 Pronto Top

ELECTROHYDRAULIC HIGH PRESSURE CONTROL

Hydraulic components S/N 6002337 ⇨

165042
049879
049721
047630
047487
012678
012115
155906
012678
012118
165040
012843
012275
090870
090866
047141
048001
090228
034130
049901
023560
023557
012118
022110
090152
165041
012086
048005
047143
049927
047630
034133
049905
047486
047631
049955
034155
049929
034140
164027
Testmanometer.
Option
022119

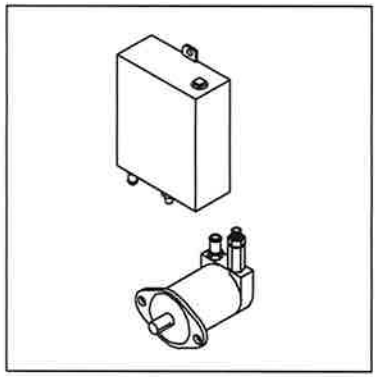

IGLAND 6002 Pronto TL, TLP and 6002 Pronto Top

ELECTROHYDRAULIC HIGH PRESSURE CONTROL

Hydraulic components

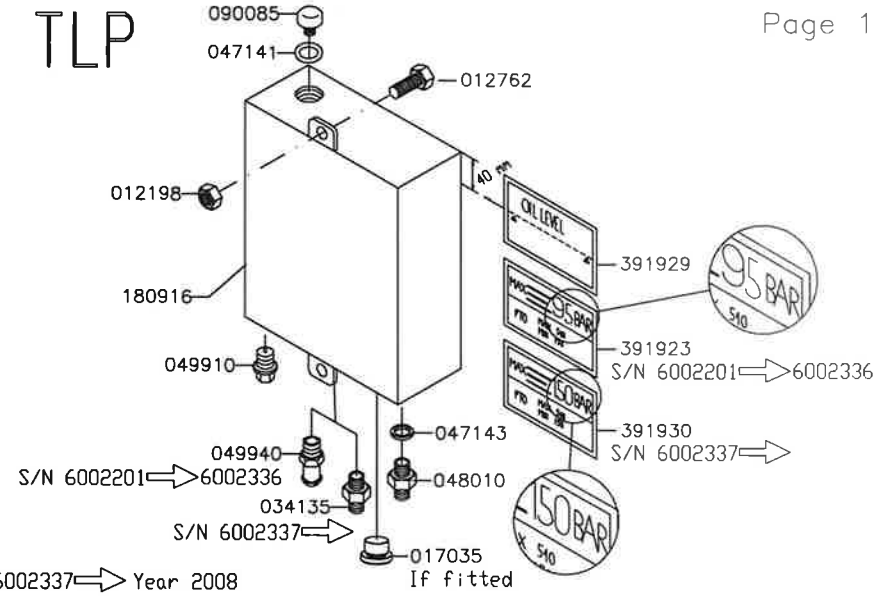

S/N 6002201 ⇒ 6002336

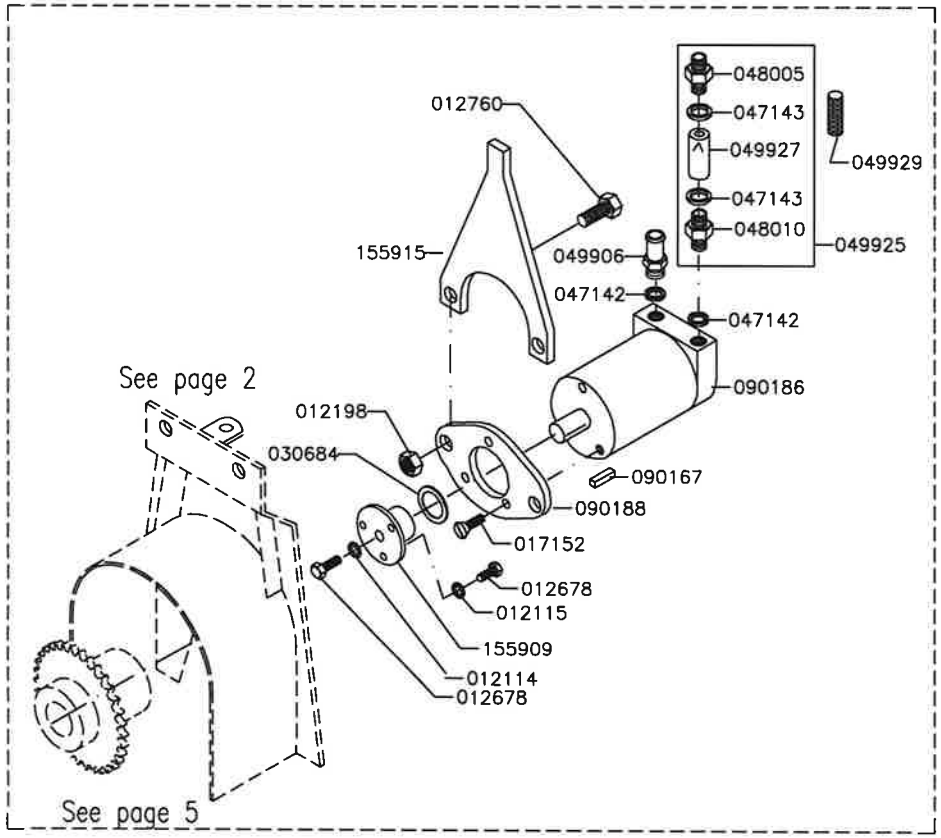

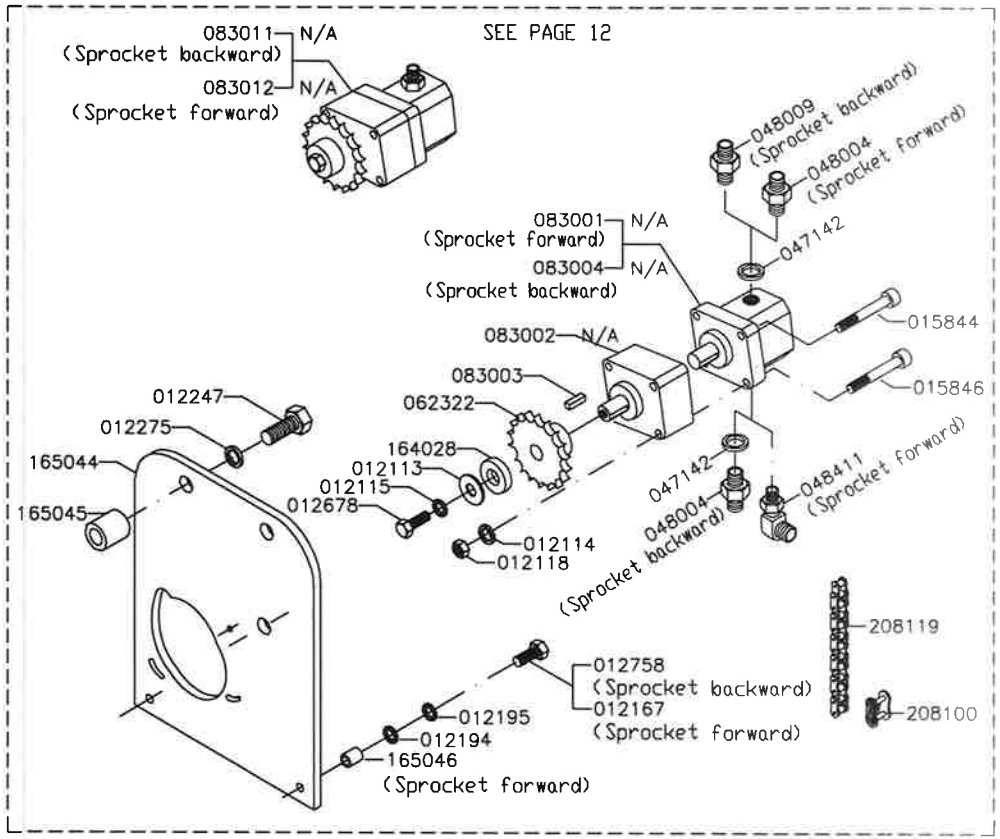

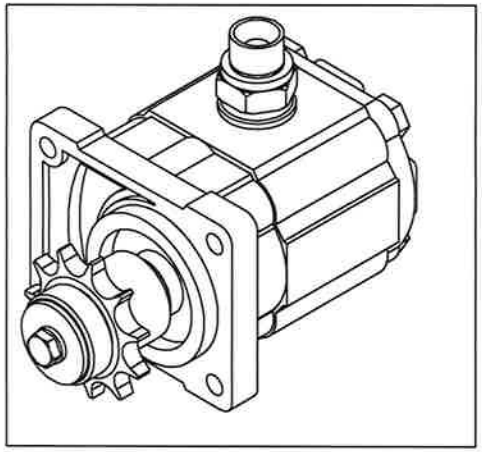

IGLAND 6002 Pronto TL, TLP and 6002 Pronto Top

ELECTROHYDRAULIC HIGH PRESSURE CONTROL

Hydraulic components

OIL PUMP FOR PULLMATIC: SEE PAGE 41

Year 2008 ⇨

OPTION HAWE PUMPE

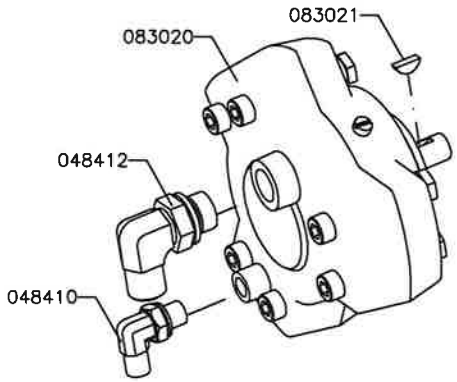

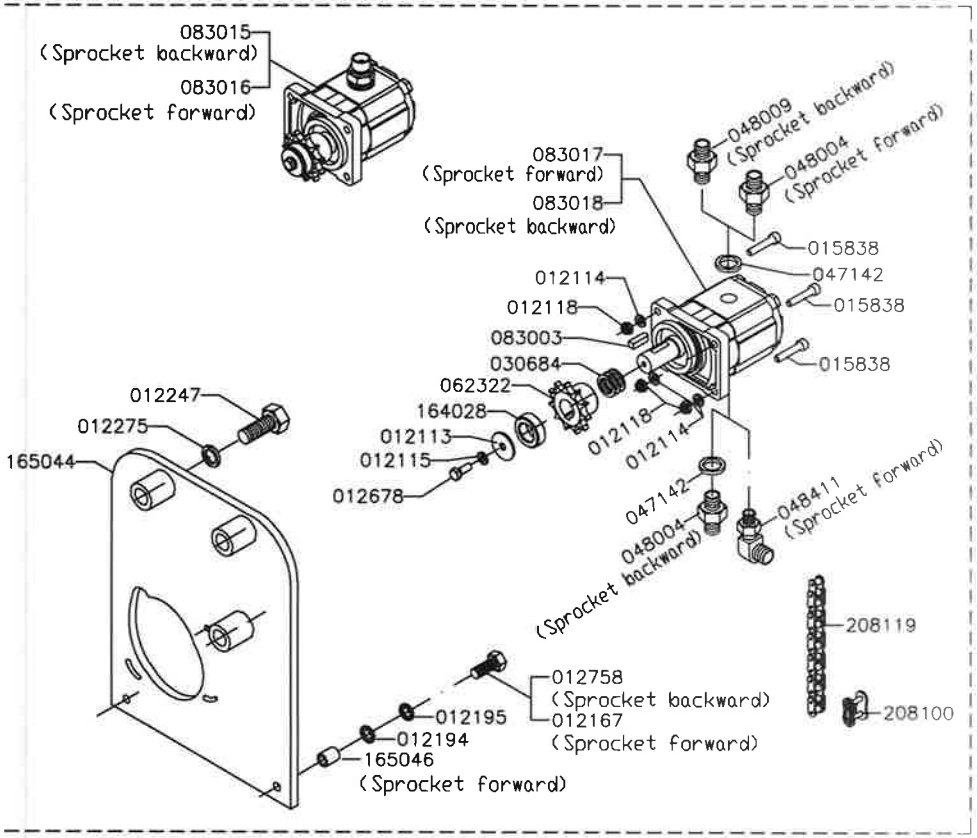

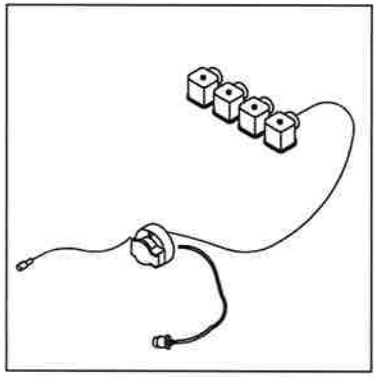

IGLAND 6002 Pronto TL, TLP and 6002 Pronto Top

ELECTROHYDRAULIC CONTROL

Electrical components

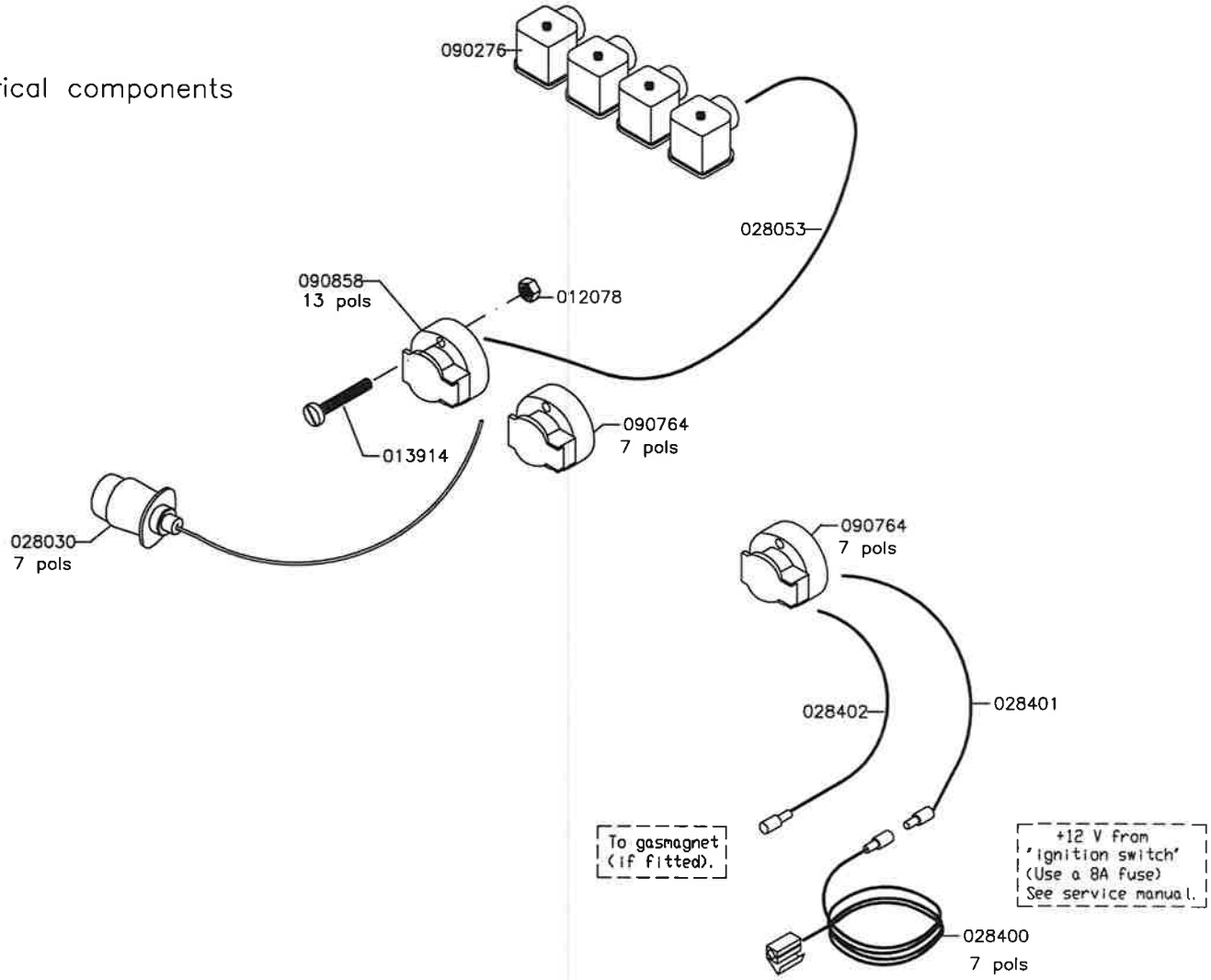

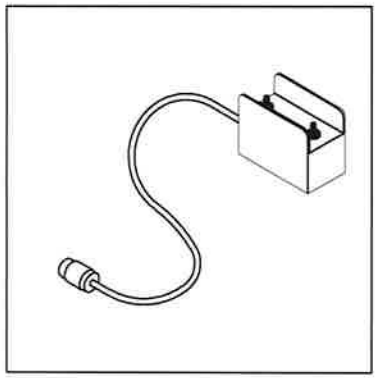

IGLAND 6002 Pronto TL, TLP and 6002 Pronto Top

ELECTROHYDRAULIC CONTROL

Electrical components

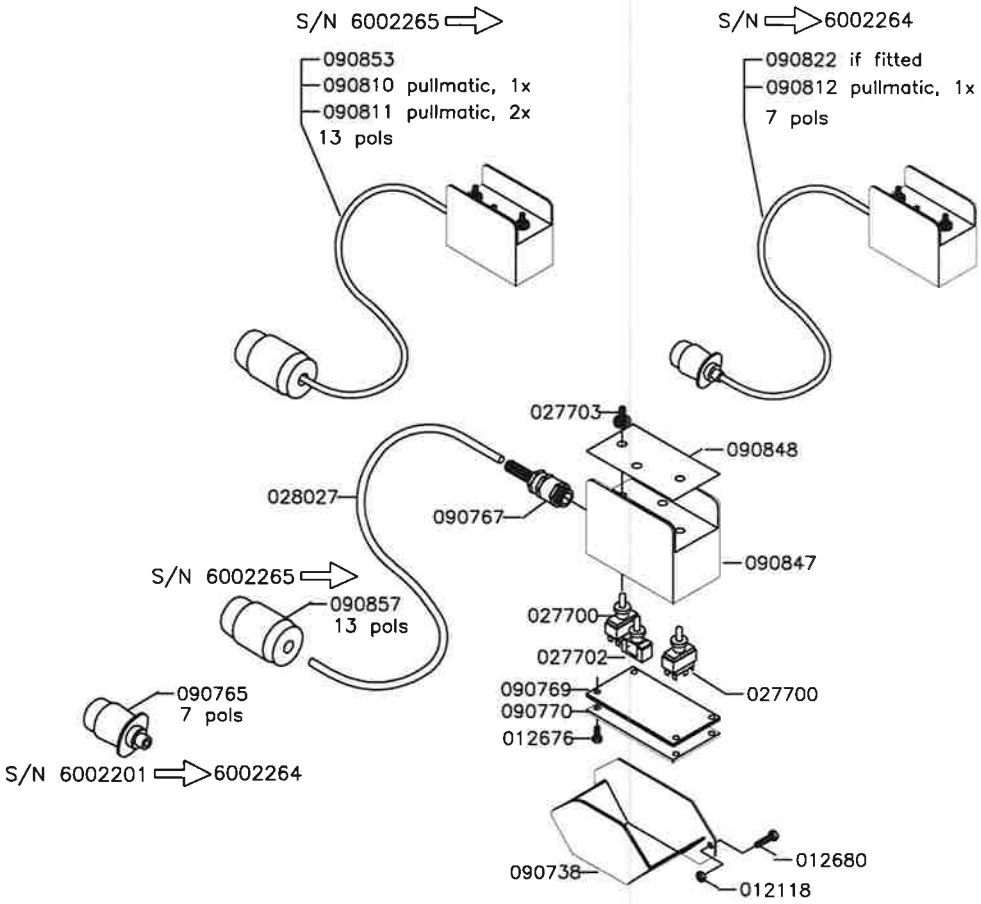

IGLAND 6002 PRONTO TL, TLP Option Radio remote control 2.4 GHz

RESERVEDELSLISTE – SPARE PARTS LIST

Pos.	Qty	Item No./ Varenummer	Beskrivelse	Description
1	1	095570	Mottaker 6 kanal, 2.4 GHz, 13 pol kontakt	Receiver 6 channel, 2.4 GHz, 13 pole plug
2	1	095571	Mottaker 6 kanal, 2.4 GHz, 13 pol kontakt, m/pullmatic for 1 trommel	Receiver 6 channel, 2.4 GHz, 13 pole plug, w/pullmatic for 1 drum
3	1	095572	Mottaker 6 kanal, 2.4 GHz, 13 pol kontakt, m/pullmatic for 2 trommler	Receiver 6 channel, 2.4 GHz, 13 pole plug, w/pullmatic for 2 drum
4	1	095573	Mottaker 6 kanal, 2.4 GHz, 7 pol kontakt	Receiver 6 channel, 2.4 GHz, 7 pole plug
5	1	095574	Mottaker 6 kanal, 2.4 GHz, 7 pol kontakt, m/pullmatic for 1 trommel	Receiver 6 channel, 2.4 GHz, 7 pole plug, w/pullmatic for 1 drum
6	1	095624	Radiosender 6 kanal 2,4 GHz	Radio transmitter 6 channel 2,4 GHz
7	3	095370	Batteri 1,5V AAA	Batteri 1.5V AAA
8	1	090857	Tilhengerstøpsel, 13 pol	Trailer plug, 13 pol
9	1	090765	Tilhengerstøpsel, 7 pol	Trailer plug, 7 pol
10	2	391426	Klebemerke	Stickers
11	2	391427	Klebemerke	Stickers

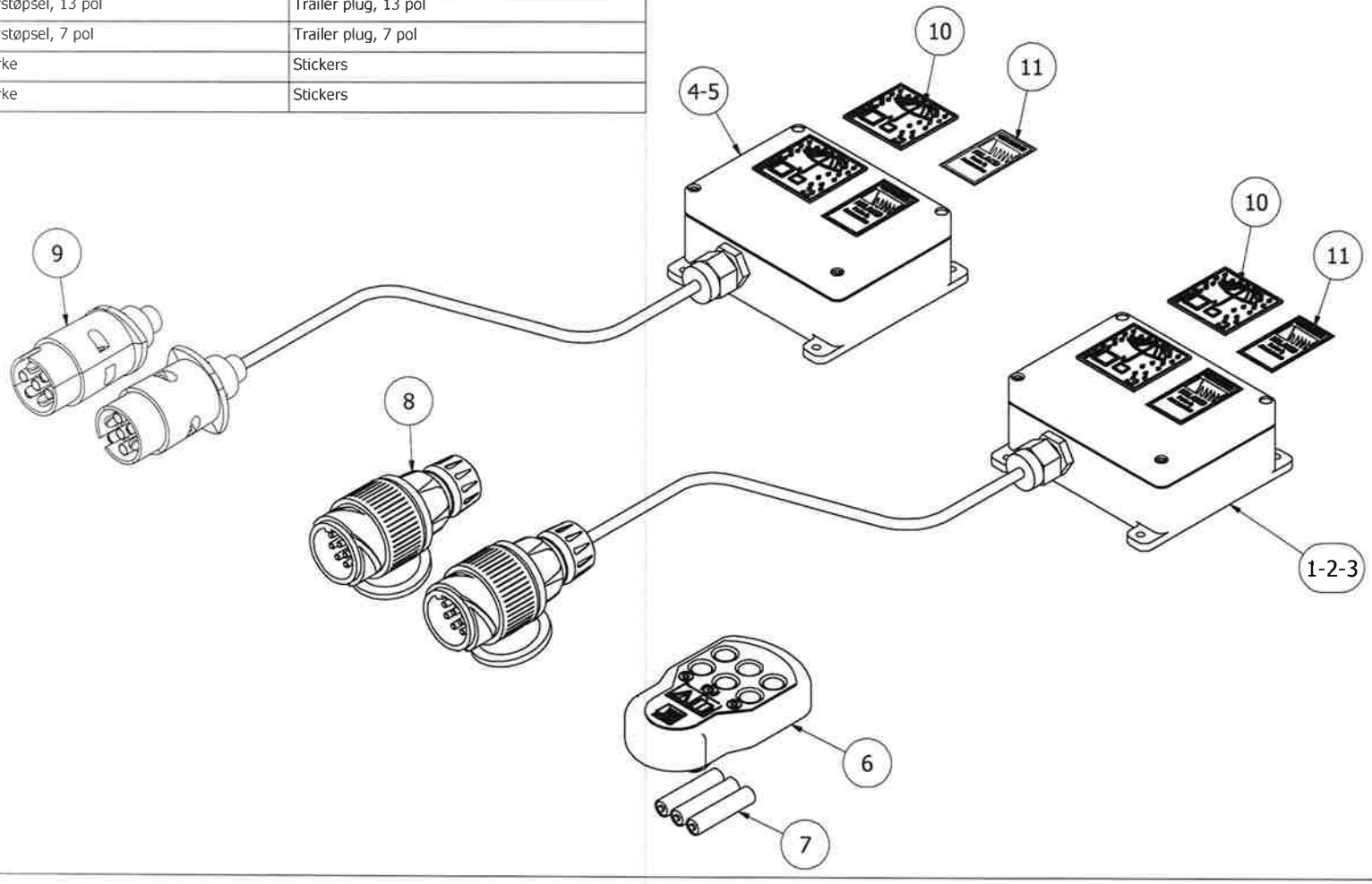

IGLAND 6002 PRONTO TL, TLP Option Radio remote control

RESERVEDELSLISTE - SPARE PARTS LIST - ERSATZTEILLISTE

Pos	Art.No.	No	Beskrivelse	Description	Bezeichnung
-	091176	1	Radiobetjening, kpl.	Radio remote control compl.	
	095390		Radiobetjening, kpl. pullmatic for 1 tr.	Radio remote control compl. for pullamitc 1 dr.	
	095391		Radiobetjening, kpl. pullmatic for 2 tr.	Radio remote control compl. for pullamitc 2 dr.	
	090657		Tillegg for 7 pols kontakt	Add for 7 pole plug	
1	095389	1	Mottaker, 6 kanal, 433Mhz, 13 pol kontakt	Receiver, 6 ch., 433 MHz 13 pole plug	
2	095393	1	Mottaker, 6 kanal, 433Mhz, 13 pol kontakt pullmatic for 1 tr.	Receiver, 6 ch., 433 MHz 13 pole plug pullmatic for 1 dr.	
3	095395	1	Mottaker, 6 kanal, 433Mhz, 13 pol kontakt pullmatic for 2 tr.	Receiver, 6 ch., 433 MHz 13 pole plug pullmatic for 2 dr.	
4	095388	1	Mottaker, 6 kanal, 433Mhz, 7 pol kontakt	Receiver, 6 ch., 433MHz 7 pole plug	
5	095392	1	Mottaker, 6 kanal, 433Mhz, 7 pol kontakt pullmatic for 1 tr.	Receiver, 6 ch., 433 MHz 7 pole plug pullmatic for 1 dr.	
6	095394	1	Mottaker, 6 kanal, 433Mhz, 7 pol kontakt pullmatic for 2 tr.	Receiver, 6 ch., 433 MHz 7 pole plug pullmatic for 2 dr.	

RESERVEDELSLISTE - SPARE PARTS LIST - ERSATZTEILLISTE

Pos	Art.No.	No	Beskrivelse	Description	Bezeichnung
7	095289	1	Antenne komplett, 433 Mhz	Antenna compl., 433MHz	
8	095292	1	Antennekabel	Antenna cable	
9	095290	1	Antennefot	Antenna base	
10	095291	1	Antennepisk, 433 Mhz	Antenna	
12	095364	1	Radiosender, 6 kanal, 433 Mhz	Transmitter, 6 ch., 433MHz	
13	095370	3	Batteri 1,5V AAA	Battery 1,5V	
14	095371	1	Batterilokk	Battery cover	
15	090857	1	Støpsel, 13 pol	13 pole plug	
16	090765	1	Støpsel, 7 pol	7 pole plug	

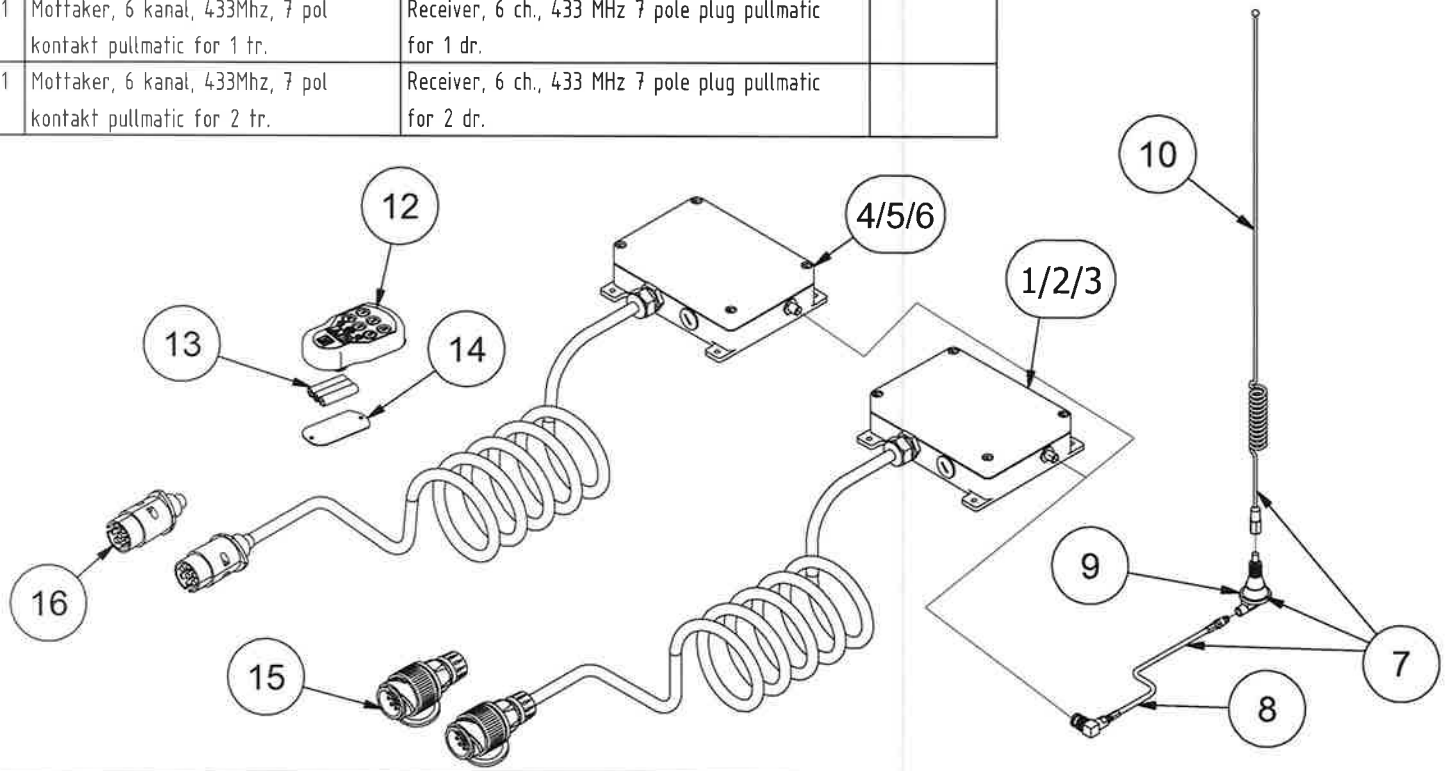

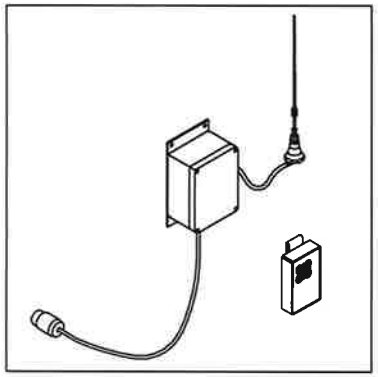

IGLAND 6002 Pronto TL, TLP and Pronto Top

TELERADIO

RADIO REMOTE CONTROL KIT, T-100, 4 ch.: 091160 N/A
RADIO REMOTE CONTROL KIT, T-150, 4 ch.: 091180 N/A
RADIO REMOTE CONTROL KIT, T-150, 6 ch.: 091181 N/A
RADIO REMOTE CONTROL KIT, T-150, 8 ch.: 091182 N/A

If fitted.

Add. price for extra 2 ch. transmitter/6 ch. receiver (only for 091160) – 091161 N/A
Add. price for frequency for Great Britain and Slovenia. – 091163 N/A

See page 18

T-150
6 ch. receiver
095313 N/A(Std.)
095317 N/A(See note)
7 pol

T-150
8 ch. receiver
095314 N/A(Std.)
095318 N/A (See note)
7 pol

T-100
6 ch. receiver (4+2)
095279 N/A(Std.)
095281 N/A(See note)
7 pol

095291
095290
095289
095292

095283 N/A

T-150
095304 N/A(Std.)
095312 N/A(See note)

T-150
095303 N/A (Std.)
095311 N/A (See note)

T-150
095302 N/A(Std.)
095310 N/A(See note)

095282 N/A
Charging cable for T-150 12V DC.

T-100
Add. transmitter for 6 ch. receiver
095273 N/A (Std.)
095275 N/A (See note)

T-100
095270 N/A (Std.)
095272 N/A (See note)

4 ch. receiver
T-100 and T-150
095276 N/A (Std.)
095278 N/A(See note)
7 pol

090765
7 pol

090857
13 pol

6 ch. receiver
T-100
095284 N/A (Std.)
095285 N/A(See note)
13 pol

095293
091214

T-100 6 Ch.
095298 N/A (Std.)
095299 N/A(See note)

Note: Frequency for Great Britain and Slovenia (418 MHz)

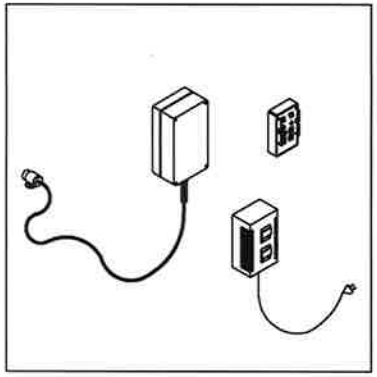

IGLAND 6002 Pronto TL, TLP
IGLAND 6002 Pronto Top

HM RADIO REMOTE CONTROL F202, 7 pol:	091195 N/A
HM RADIO REMOTE CONTROL F202, 13 pol:	091322 N/A
HM RADIO REMOTE CONTROL F202, 13 pol m/RPM actuater 091443:	091326 N/A
HM RADIO REMOTE CONTROL F202, 13 pol m/RPM actuater 091441:	091325 N/A
HM RADIO REMOTE CONTROL F202, 7 pol m/RPM actuater 091141:	091192 N/A

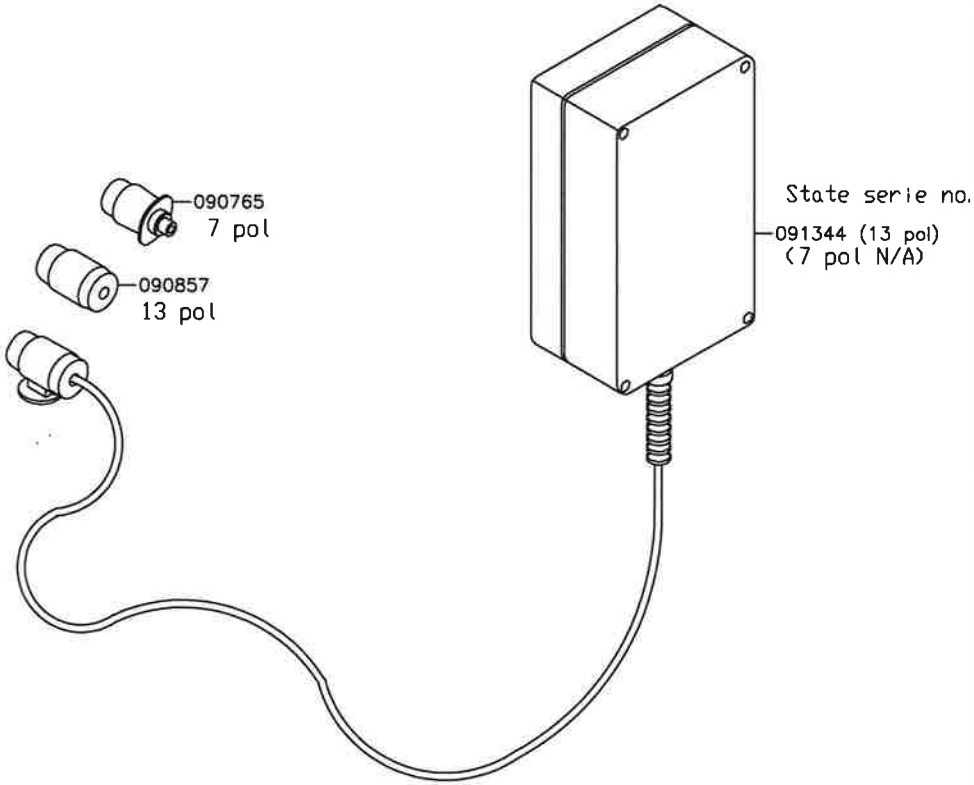

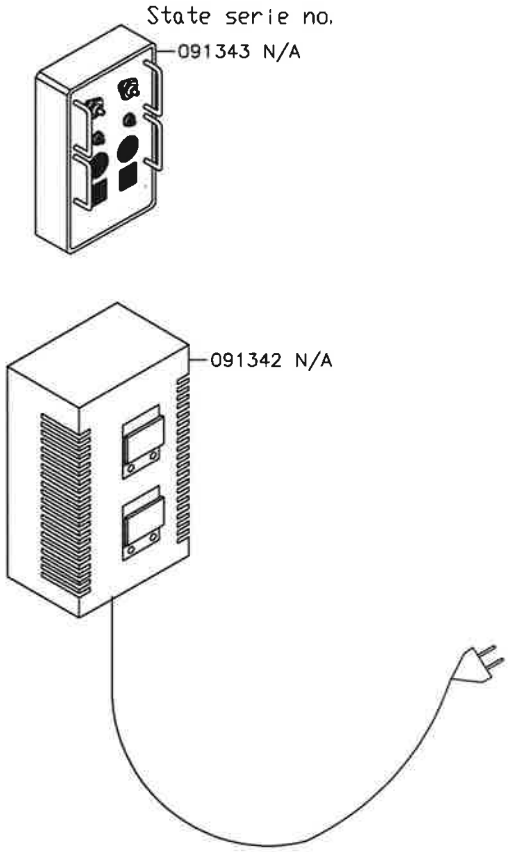

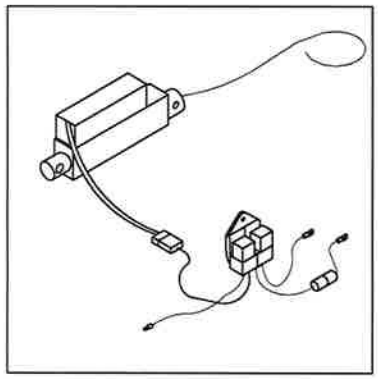

IGLAND 6002 Pronto TL, TLP and 6002 Pronto Top

RPM ACTUATOR, compl.: 091442

On/off function

RPM ACTUATOR, compl.: 091443

Stepless function.

If fitted.

Later version

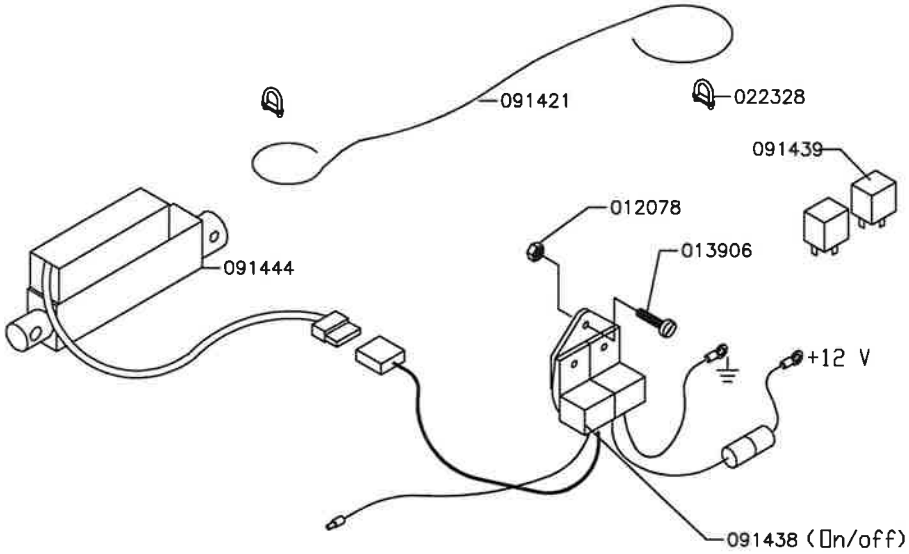

Early version

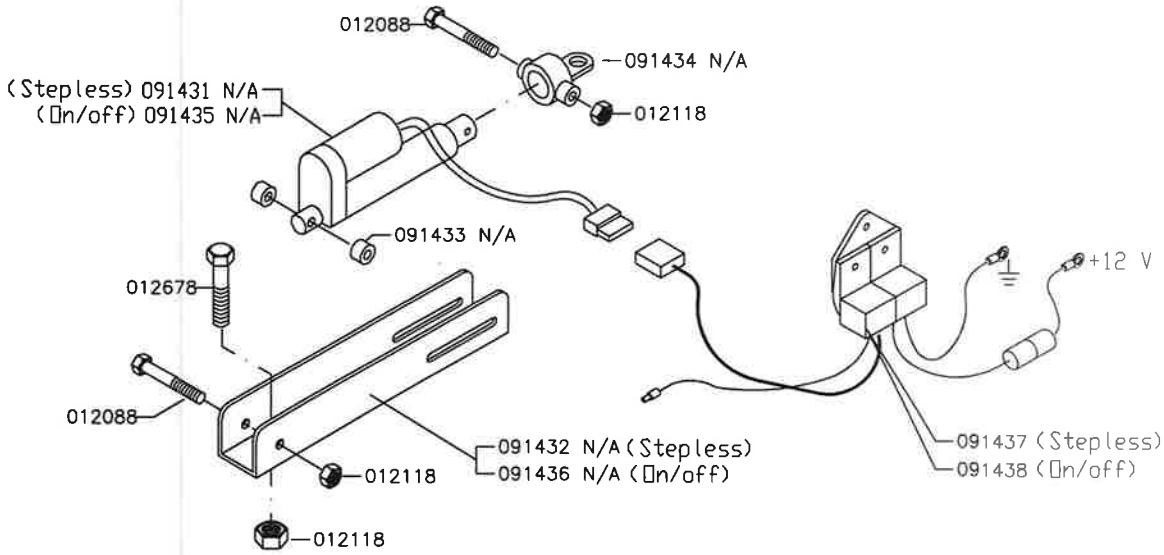

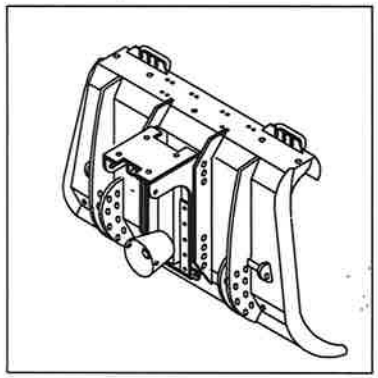

IGLAND 6002 Pronto TL, TLP

THREE POINT HITCH
C/W LOGGING SHIELD (TYPE LIGNA)

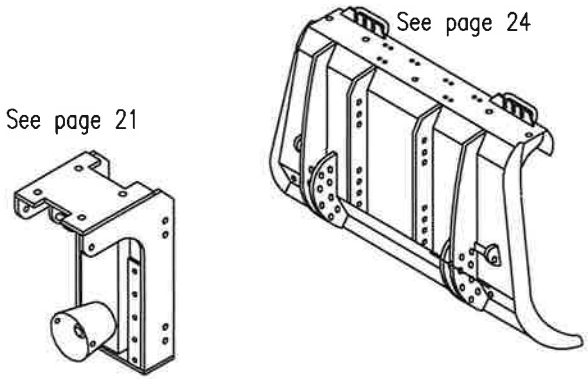

Model "TL" c/w bolt-on standard winch stool

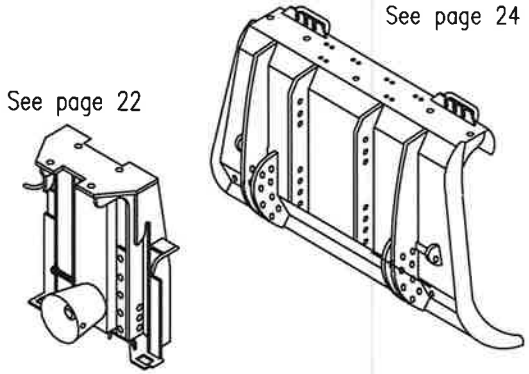

Model "TL" c/w bolt-on HMV winch stool

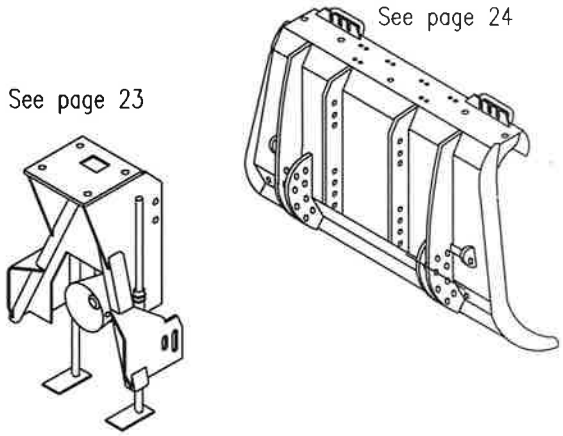

Model "TL" c/w bolt-on Triangel winch stool

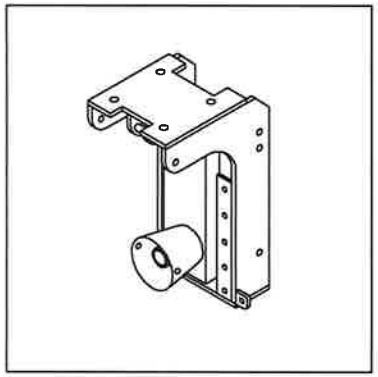

IGLAND 6002 Pronto TL, TLP

THREE POINT HITCH
Model TL winch stool (If fitted)

070509
070815
026719
031324
012270
026063
026909
012270
065100 N/A
021004
020177
012430
012410
012845
070045
012270
012274
158099
012274
026063
012410
012430
021045
070511
N/A 070977
121617
012274
070978
012250
RPM
391900
157867
012275
012251
070996
012119
012676

See page 24

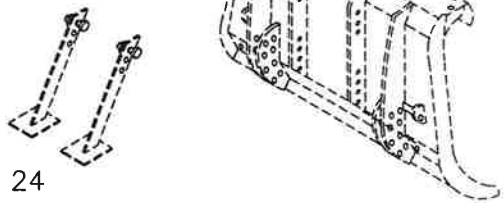

See page 24

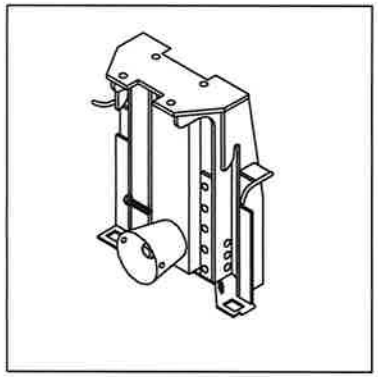

IGLAND 6002 Pronto TL, TLP

THREE POINT HITCH: 070819
Model TL, HMV winch stool (If fitted)

070994 N/A

(070509)
See page 21

012430
012410

011310
011291

070981
See page 21

See page 21

See page 24

See page 24

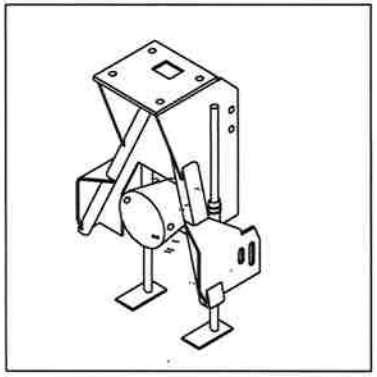

IGLAND 6002 Pronto TL, TLP

Triangel snap link: 070985 If fitted

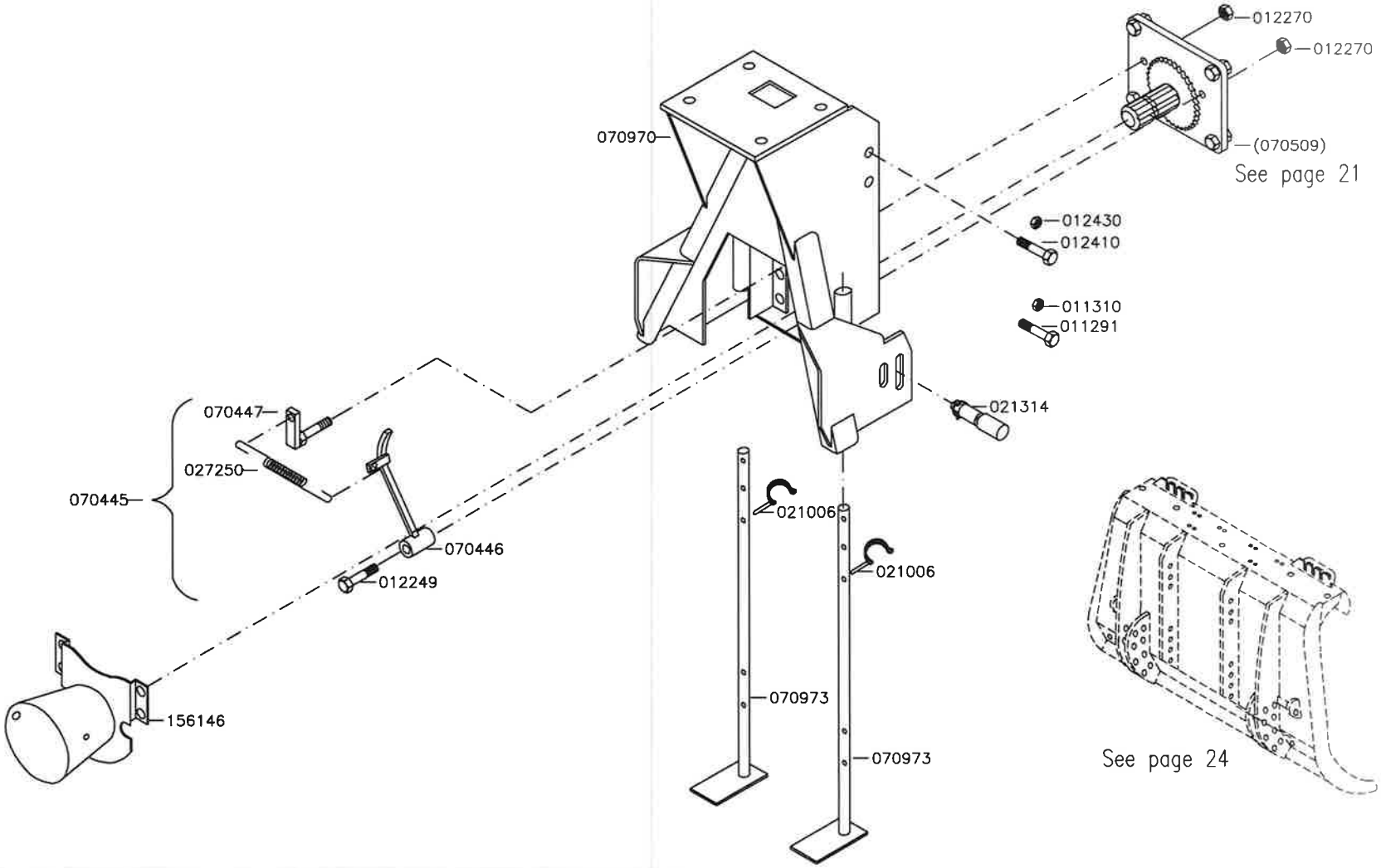

IGLAND 6002 Pronto TL, TLP

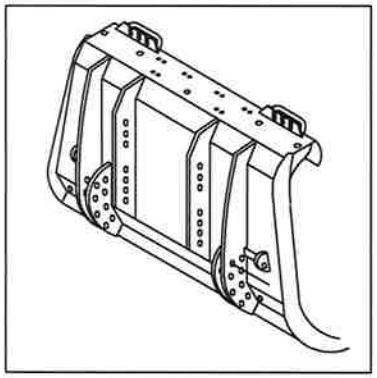

BUTT PLATE

TLP 2,2 m

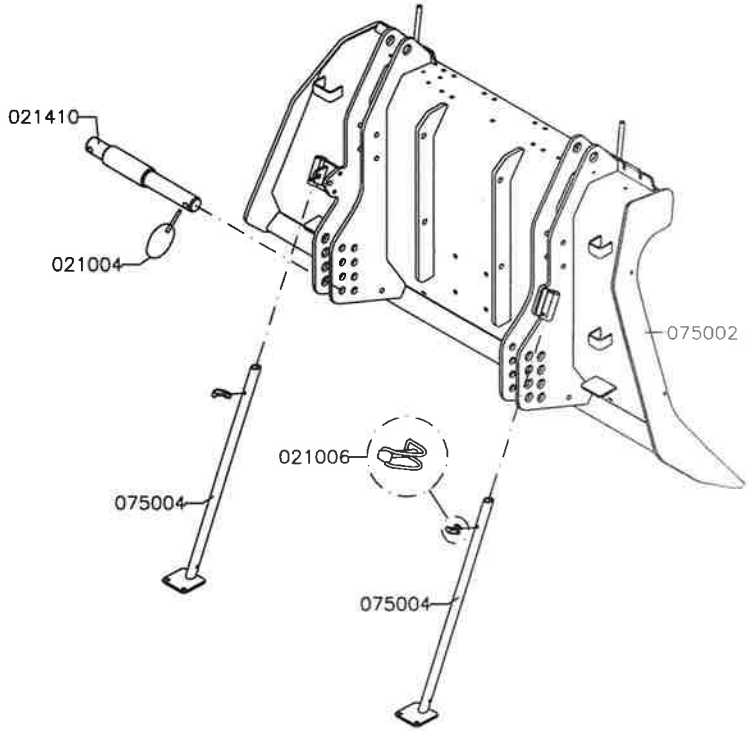

Ligna 2,0 m

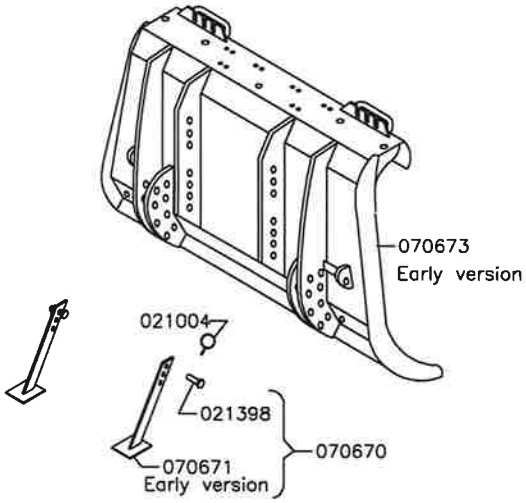

Ligna 2,0 m

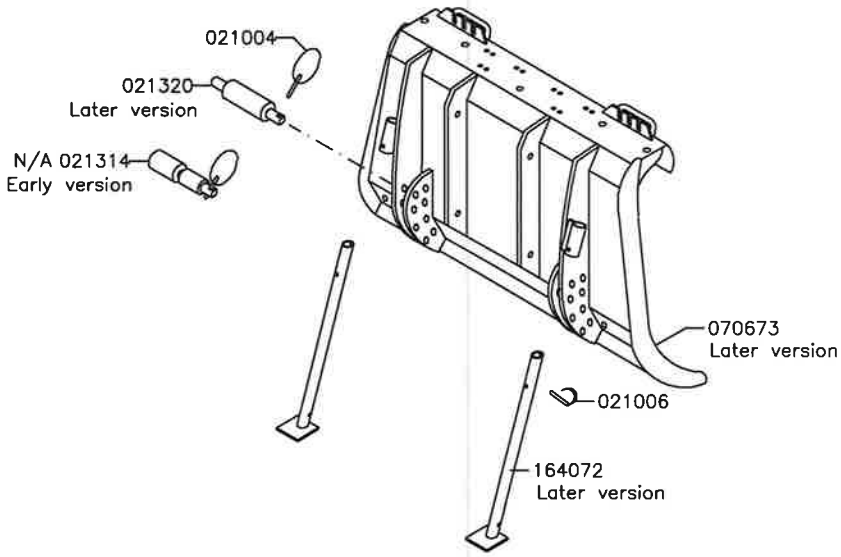

IGLAND 6002 Pronto TL, TLP

PROTECTION SCREEN

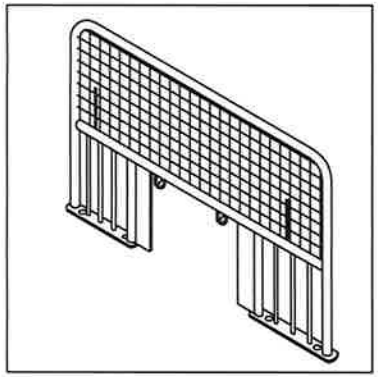

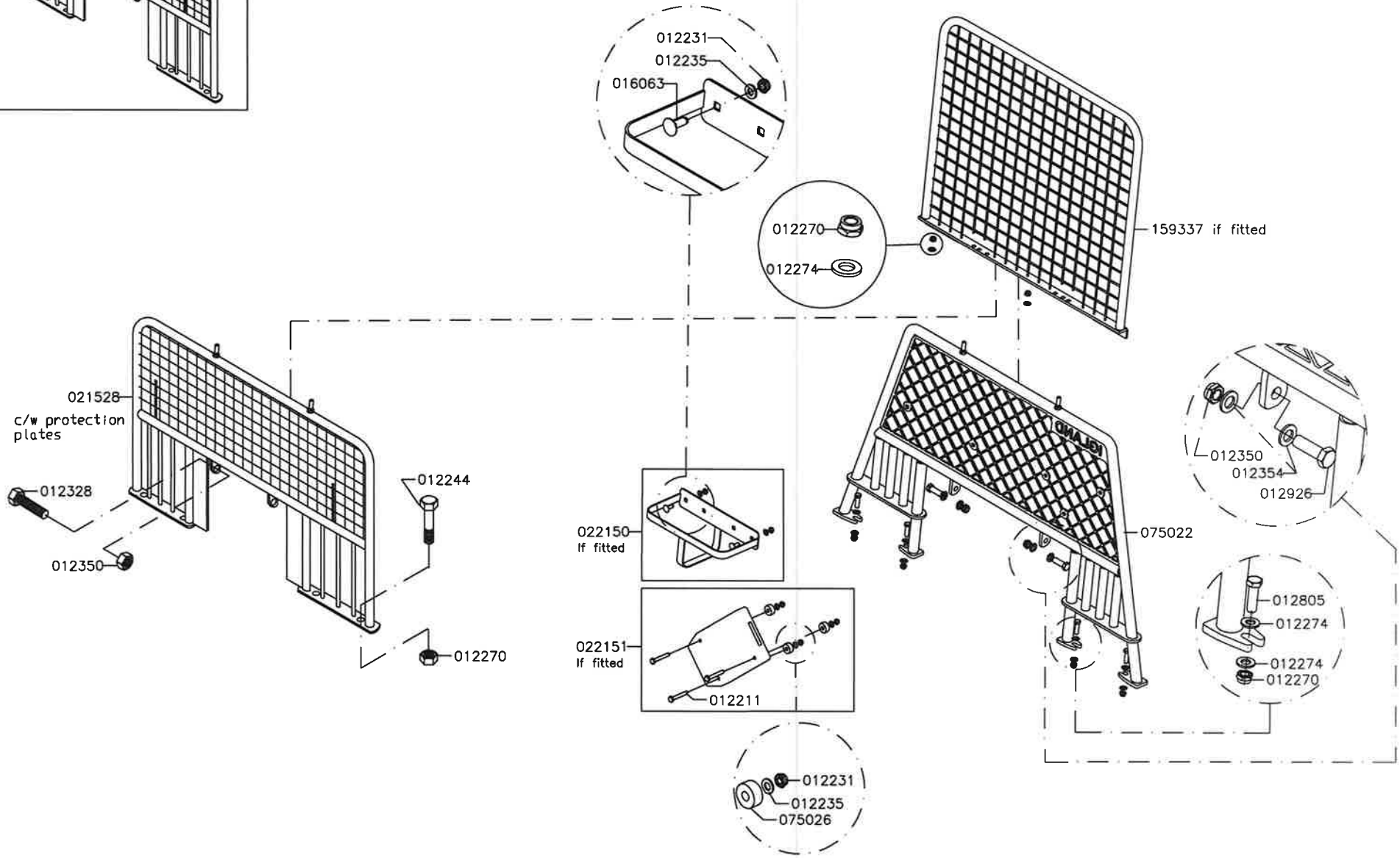

IGLAND 6002 Pronto TLP

RESERVEDELSLISTE - SPARE PARTS LIST - ERSATZTEILLISTE					
Pos	Art.No.	No	Beskrivelse	Description	Bezeichnung
-	075010	1	Toppstag, spesial kpl.	Top Link compl.	
1	075012	1	Toppstag, ramme	Top link frame	
2	075014	1	Traktorfeste toppstag	Adjusting sleeve	
3	075018	1	Opplagringsbolt	Hinge pin	
4	020826	1	Spennhylse	Collet sleeve	
5	075020	2	Opplagringsbolt	Hinge pin	
6	017403	2	Smørenippel	Greasenipple	
7	012804	2	Skrue	Screw	
8	012231	2	Mutter	Nut	
9	012235	4	Skive	Washer	
10	723122	1	Strekkfisk	Turnbuckle	
11	020099	2	Bolt kat 1	Bolt	
12	021004	2	Orepinne	Locking pin	

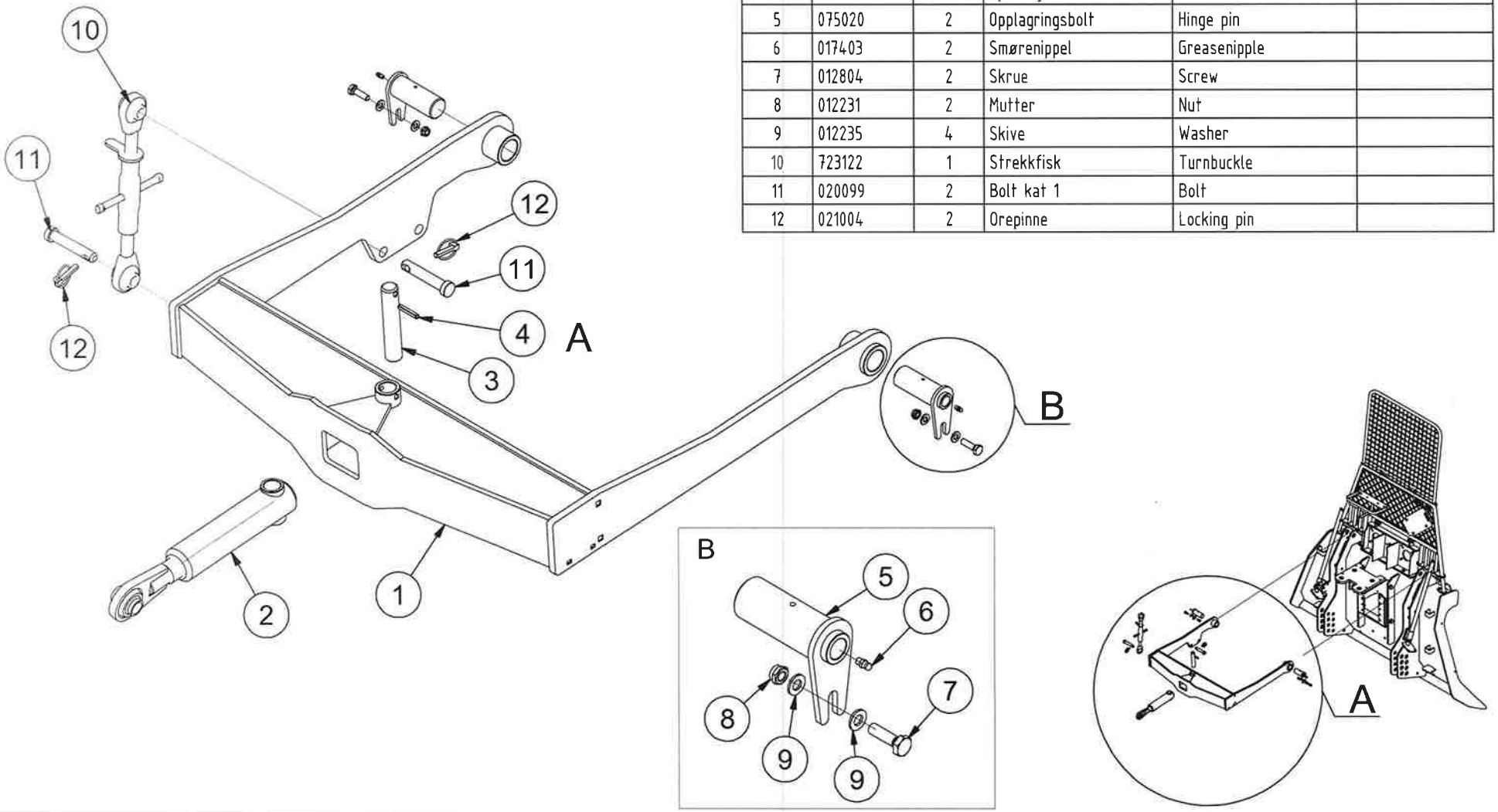

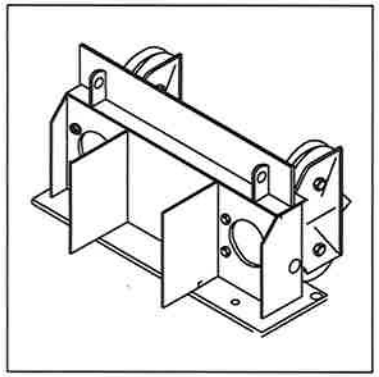

IGLAND 6002 Pronto TL, TLP

FAIRLEAD

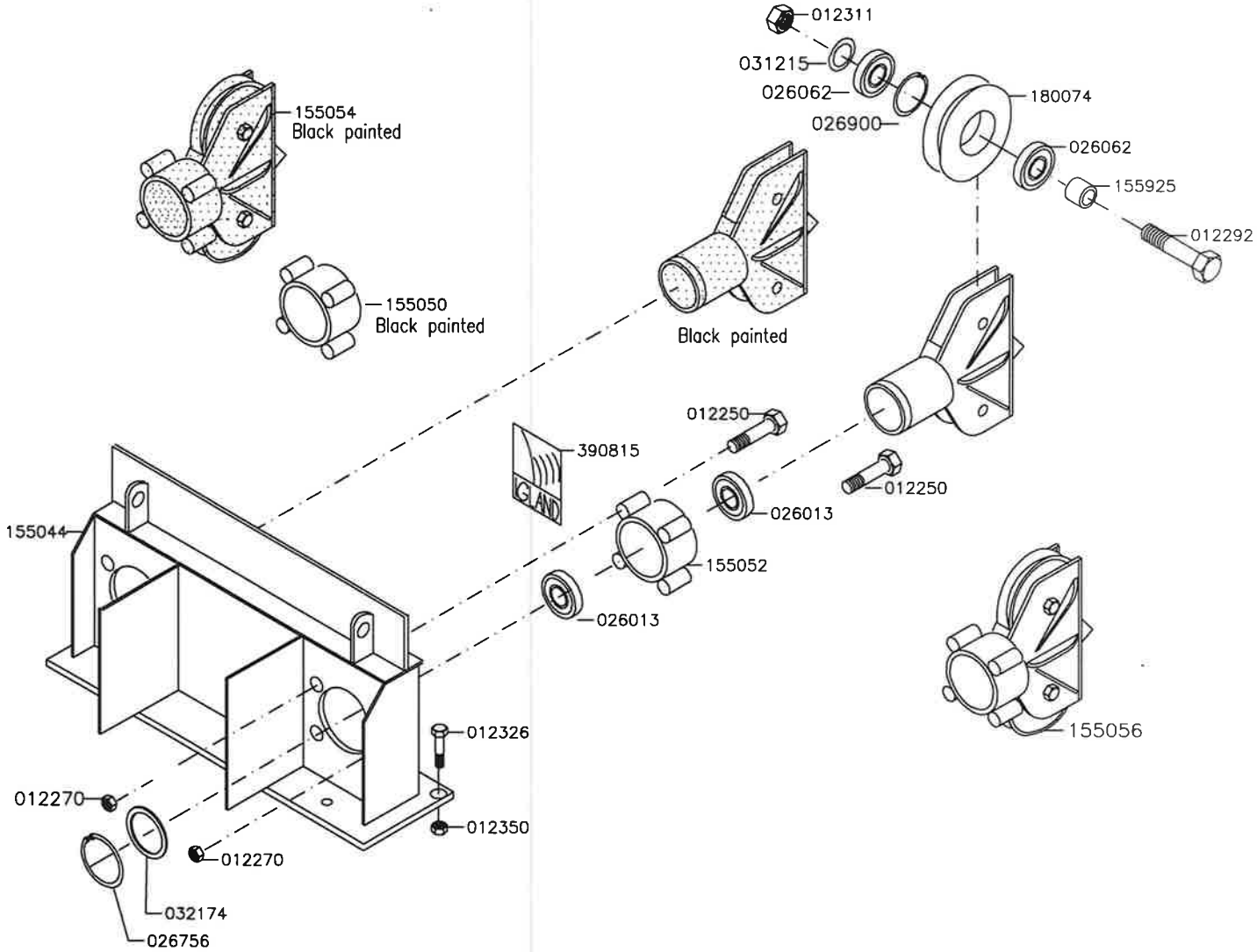

IGLAND 6002 Pronto TLP Option 1 pcs Pullmatic. BLACK SIDE

RESERVEDELSLISTE - SPARE PARTS LIST - ERSATZTEILLISTE					
Pos	Art.No.	No	Beskrivelse	Description	Bezeichnung
1	075024	1	Propellerportholder	Propellers port	
2	165170	1	Pullmatic, sort, kpl.	Pull matic black compl.	
3	012926	8	Skrue	Screw	
4	012350	8	Mutter	Nut	

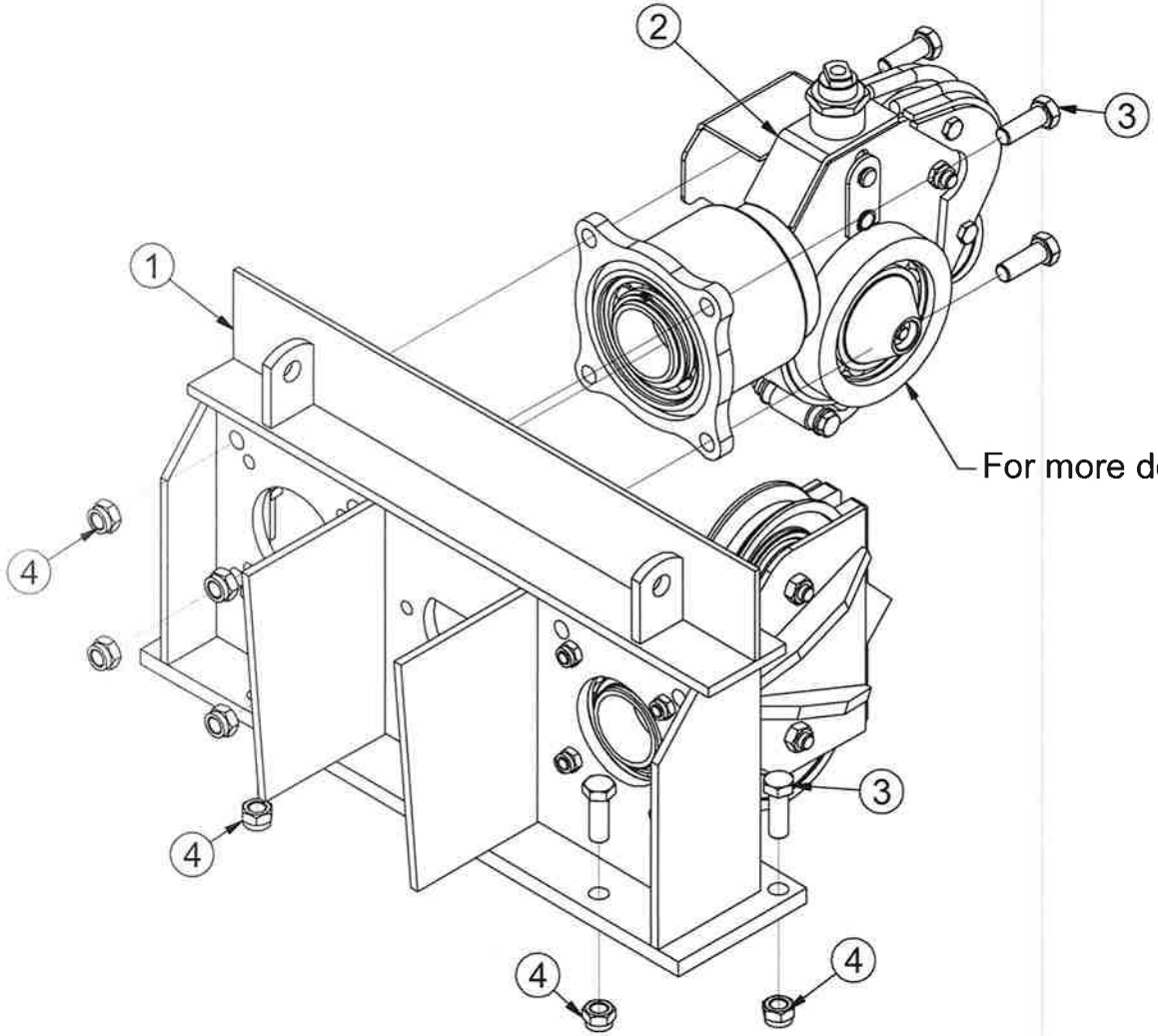

For more details see page 29-30

IGLAND 6002 Pronto TLP Option 1-2 pcs Pullmatic. BLACK/RED SIDE

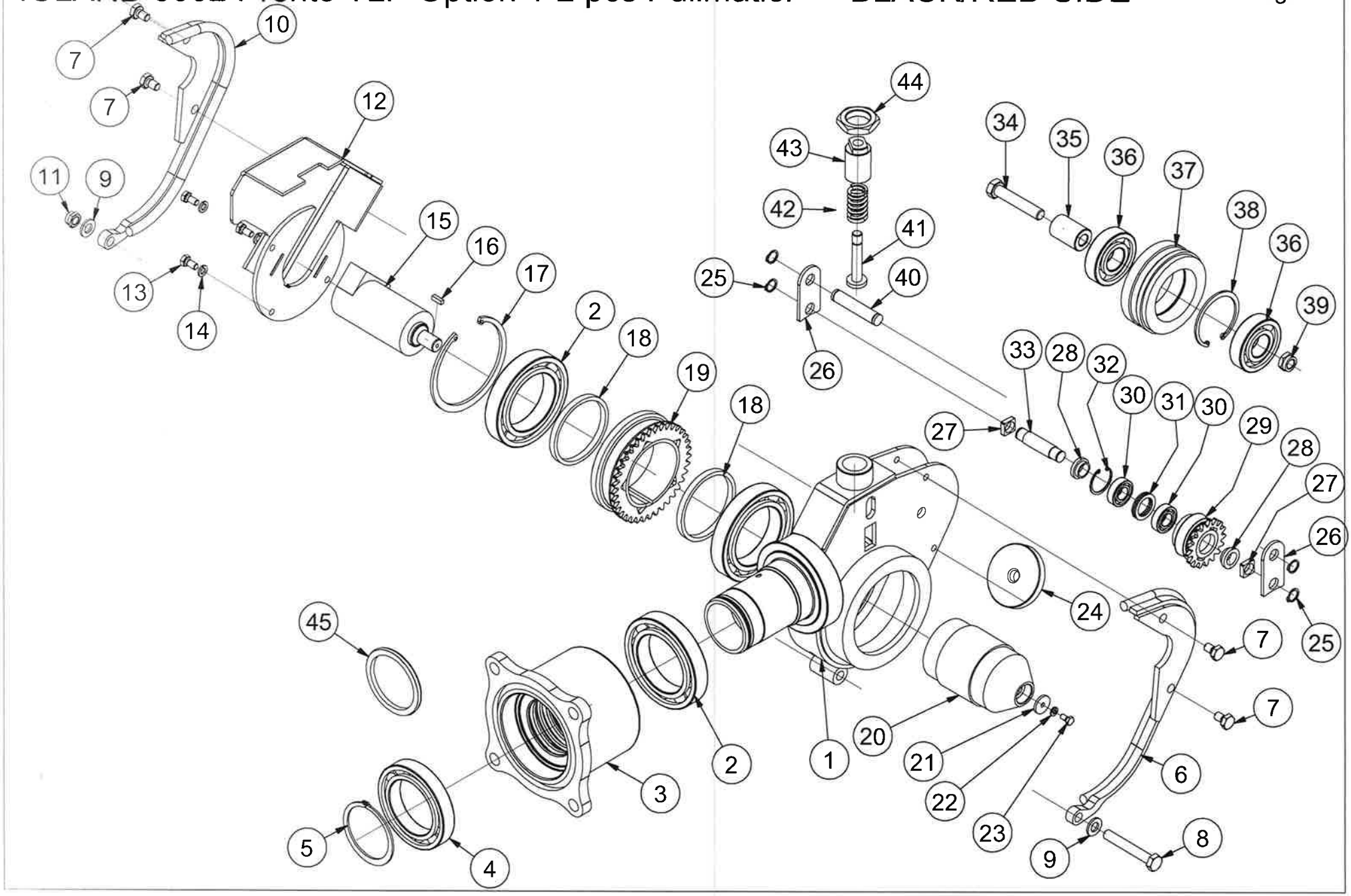

IGLAND 6002 Pronto TLP Option 1-2 pcs Pullmatic. BLACK/RED SIDE

RESERVEDELSLISTE - SPARE PARTS LIST - ERSATZTEILLISTE

Pos	Art.No.	No	Beskrivelse	Description	Bezeichnung
1	165174	1	Blokkhus	Blockhouse	
2	026014	3	Lager	Bearing	
3	165176	1	Lagerholder	Bearinghouse	
4	026013	1	Lager	Bearing	
5	026756	1	Seegerring	Circlip	
6	165178	1	Sidedeksel sort 1 stk pullmatic	Sidecover black 1 stk pullmatic	
	165179	1	Sidedeksel rød 2 stk pullmatic	Sidecover red 2 stk pullmatic	
7	012798	4	Skruer	Screw	
8	012253	1	Skrue	Screw	
9	012274	2	Skive	Washer	
10	165180	1	Sidedeksel rød 1 stk pullmatic	Sidecover black 1 stk pullmatic	
	165181	1	Sidedeksel rød 2 stk pullmatic	Sidecover red 2 stk pullmatic	
11	012270	1	Mutter	Nut	
12	165182	1	Beskyttelsesdeksel sort 1 stk pullmatic	Protection cover black 1 pc. pullmatic	
	165183	1	Beskyttelsesdeksel rød 2 stk pullmatic	Protection cover red 2 pc. pullmatic	
13	012758	3	Skrue	Screw	
14	012194	3	Skive	Washer	
15	164168	1	Oljemotor	Oilengine	
16	164169	1	Kile	Wedge	
17	026925	1	Seegerring	Circlip	
18	165154	1	Shims	Shims	
19	165124	1	Trinse med tannkrans	Pully	
20	165122	1	Hylse	Sleeve	
21	165158	1	Skive, spesial	Washer	
22	012215	1	Skive	Washer	
23	012676	1	Skrue	Screw	
24	165156	1	Skive, wirestopper	Washer wirestop	
25	026709	4	Seegerring	Circlip	
26	165128	2	Sideplate	Side plate	
27	165130	2	Skive, firkant	Washer Square	

RESERVEDELSLISTE - SPARE PARTS LIST - ERSATZTEILLISTE

Pos	Art.No.	No	Beskrivelse	Description	Bezeichnung
28	165138	2	Avstandshylse	Distance sleeve	
29	165126	1	Pressrull	Press roll	
30	026005	2	Lager	Bearing	
31	031054	1	Shims	Shims	
32	026865	1	Seegerring	Circlip	
33	165136	1	Bolt	Bolt	
34	012292	1	Skrue	Screw	
35	155925	1	Hylse	Sleeve	
36	026062	2	Lager	Bearing	
37	165146	1	Trinse	Pulley	
38	026900	1	Seegerring	Circlip	
39	012311	1	Mutter	Nuts	
40	165134	1	Bolt	Bolt	
41	165144	1	Strammebolt	Tighten bolt	
42	027228	1	Fjær	Spring	
43	165142	1	Strammeskrue	Tighten screw	
44	165140	1	Mutter, spesial	Nut special	
45	025090	1	Pakningssett, kpl.	Gasket sets	

IGLAND 6002 Pronto TLP Option 1 pcs Pullmatic. BLACK SIDE

RESERVEDELSLISTE - SPARE PARTS LIST - ERSATZTEILLISTE

Pos	Art.No.	No	Beskrivelse	Description	Bezeichnung
1	057342	2	Slange	Hose	
2	057311	1	Slange	Hose	
3	017578	1	Slangebeskyttelse Slange A/B	Hoseprotection hose A/B	
4	017575	1	Slangebeskyttelse Slange T	Hoseprotection hose T	
5	165160	1	Kabel m/ kontakter	Cable w/ contacts	

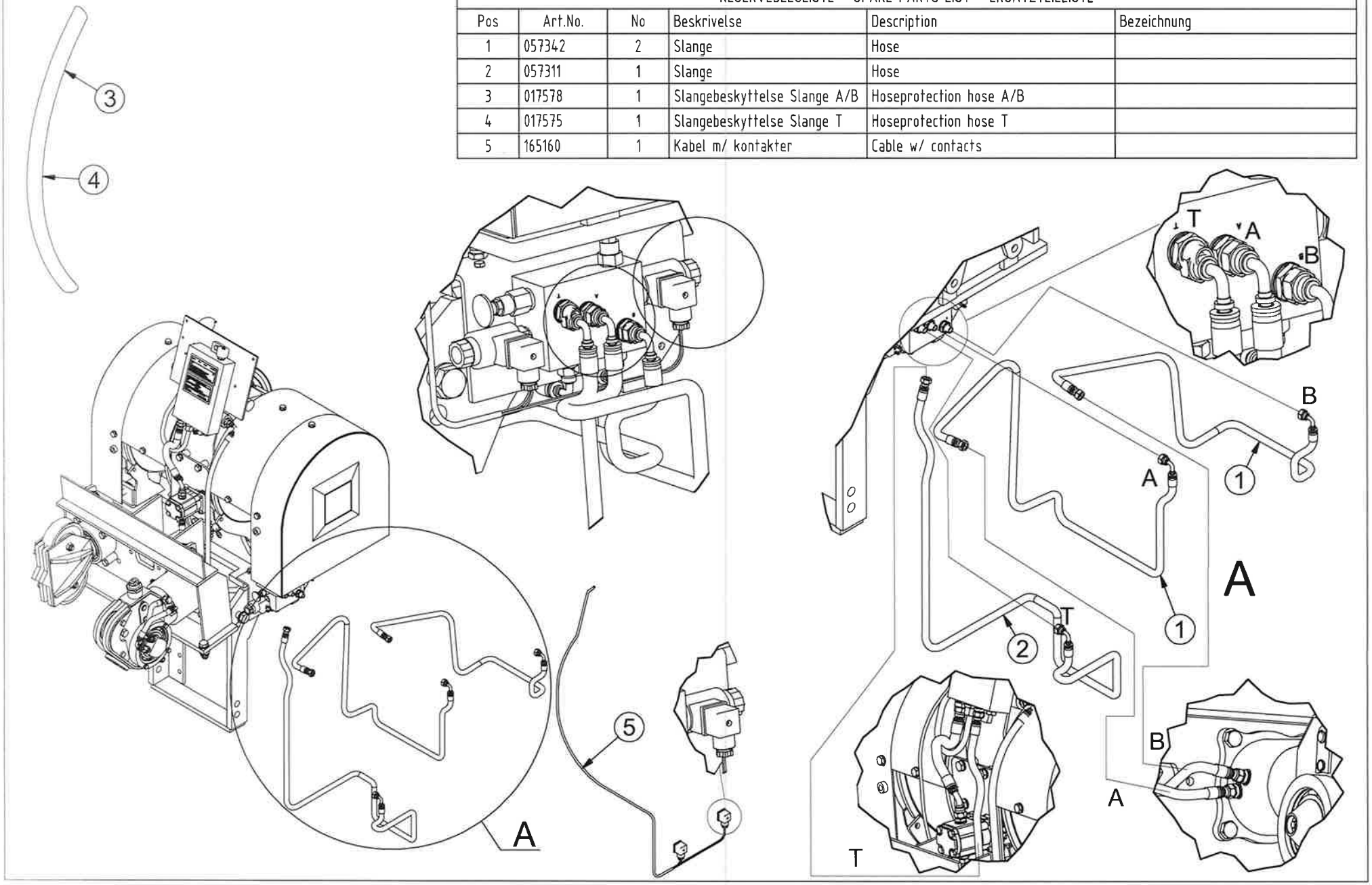

IGLAND 6002 Pronto TLP Option 1 pcs Pullmatic. BLACK SIDE

RESERVEDELSLISTE - SPARE PARTS LIST - ERSATZTEILLISTE					
Pos	Art.No.	No	Beskrivelse	Description	Bezeichnung
1	057455	1	Slange	Hose	
2	057633	1	Slange	Hose	
3	055071	1	Banjobolt	Banjo bolt	
4	023557	1	Kobberskive	Copper washer	
5	047141	7	Skive m/gummipakning	Washer	
6	048001	5	Nippel, overgang	Nipple	
7	047200	1	Nippel, overgang	Nipple	
8	165185	1	Deksel	Cover	
9	012216	2	Skrue	Screw	
10	012235	2	Skive	Washer	
11	012231	2	Mutter	Nut	

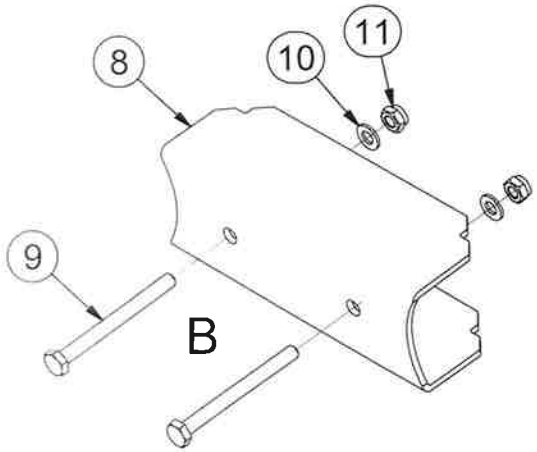

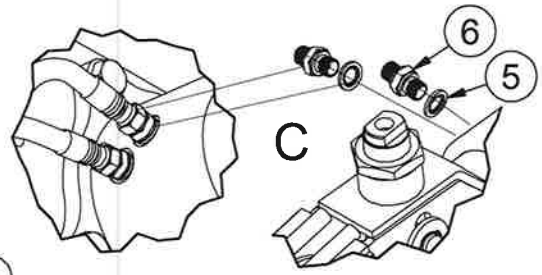

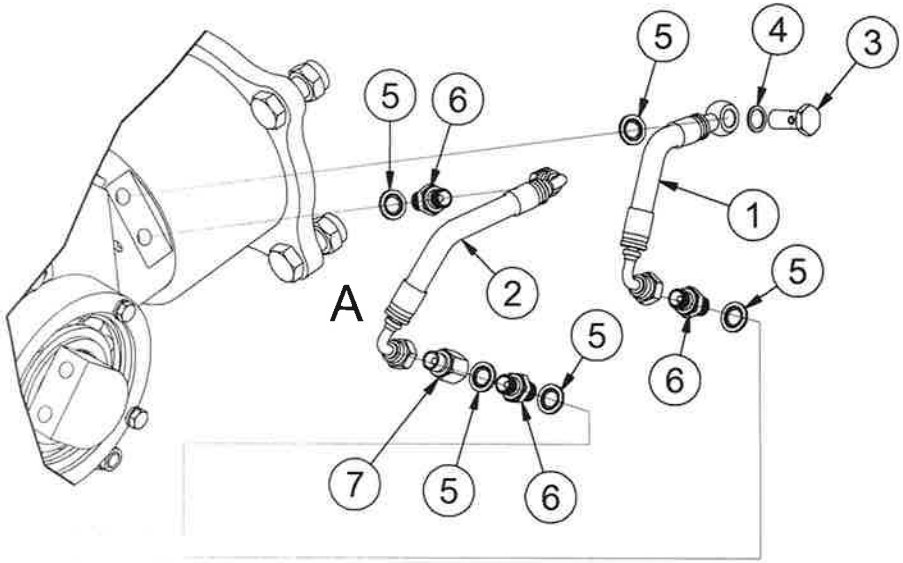

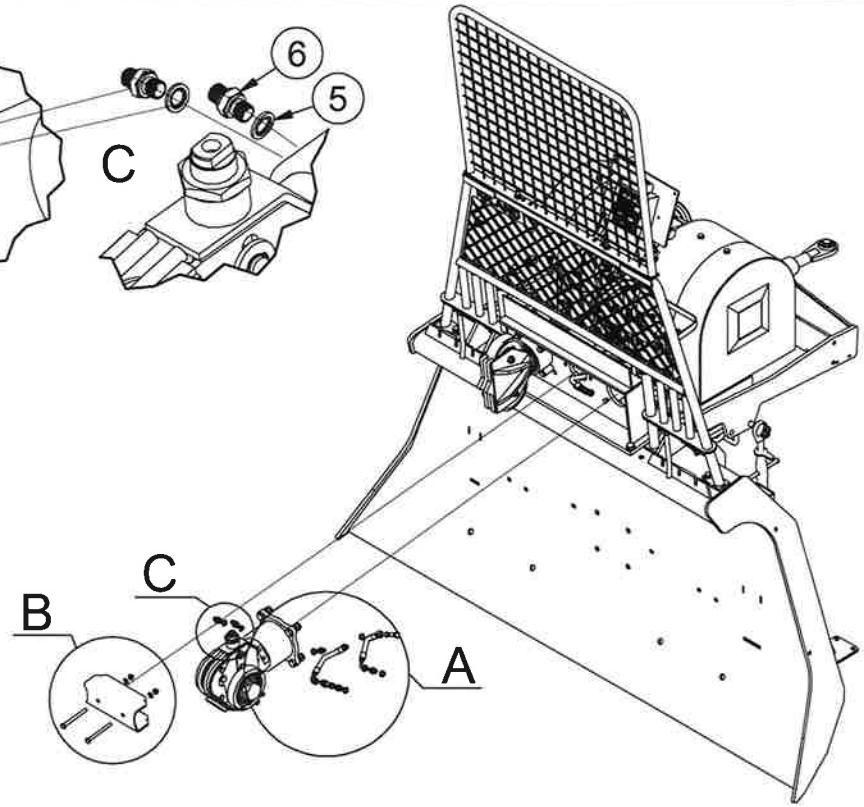

IGLAND 6002 Pronto TLP Option 1 pcs Pullmatic. BLACK SIDE

RESERVEDELSLISTE - SPARE PARTS LIST - ERSATZTEILLISTE					
Pos	Art.No.	No	Beskrivelse	Description	Bezeichnung
1	057634	1	Slange	Hose	
2	057341	1	Slange	Hose	
3	017575	1	Slangebeskyttelse	Hoseprotection	
4	165114	1	Deksel	Cover	
5	012676	3	Skrue	Screw	
6	012115	4	Skive	Washer	
7	165112	1	Brakett	Brackets	
8	012205	2	Skrue	Screw	
9	012231	2	Mutter	Nut	
10	012758	4	Skrue	Screw	
11	012195	4	Skive	Washer	

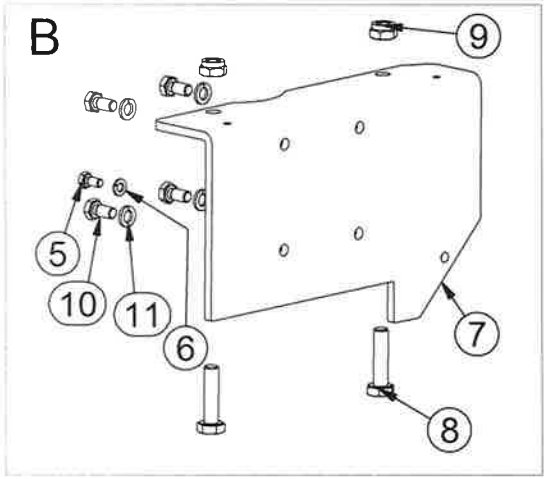

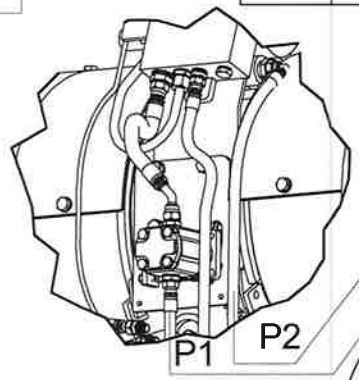

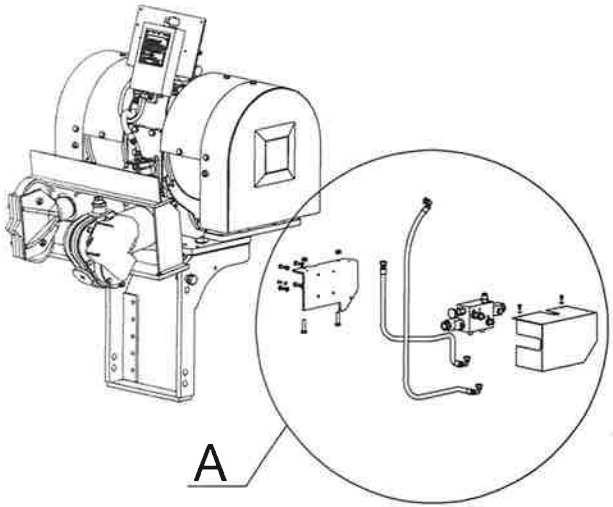

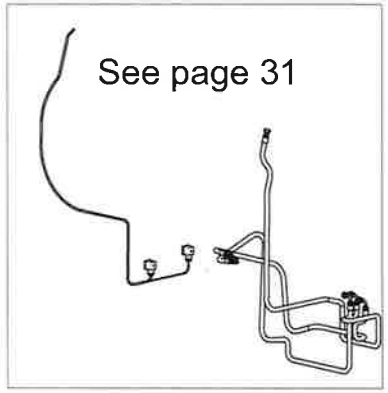

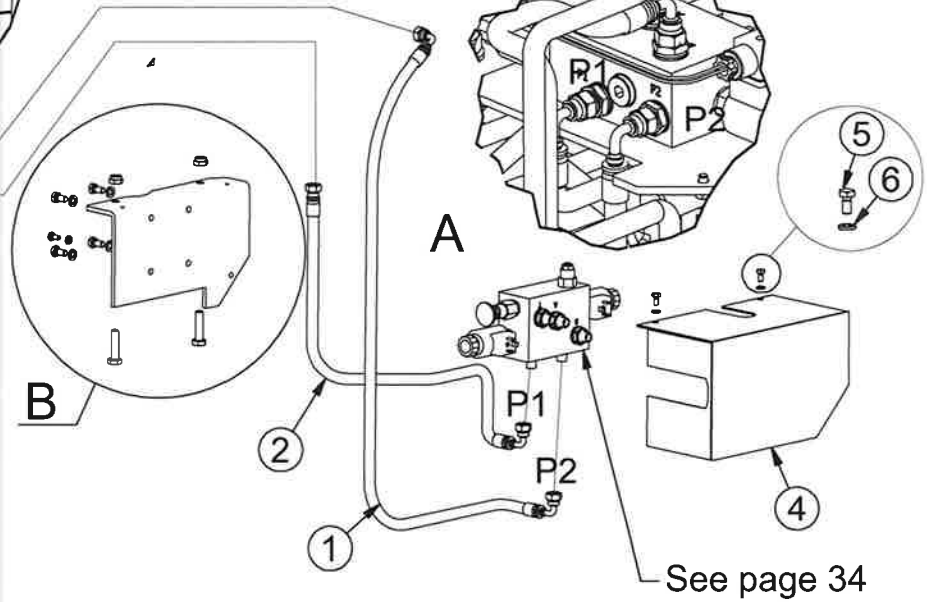

IGLAND 6002 Pronto TLP Option 1-2 pcs Pullmatic. BLACK/RED SIDE

RESERVEDELSLISTE - SPARE PARTS LIST - ERSATZTEILLISTE					
Pos	Art.No.	No	Beskrivelse	Description	Bezeichnung
1	164166	1	Ventilblokk, kpl.	Valveblock, compl.	
2	164172	1	Patron med spole, kpl.	Cartridge coil, compl.	
3	164173	1	Patron med spole, kpl.	Cartridge coil, compl.	
4	164171	1	Magnetspole	Solenoid	
5	164174	1	Trykkventil RDDA	Pressure valve	
6	164175	1	Trykkventil CCCA	Pressure valve	
7	047142	5	Skive med gummipakning	Washer	
8	048004	5	Nippel	Nipple	

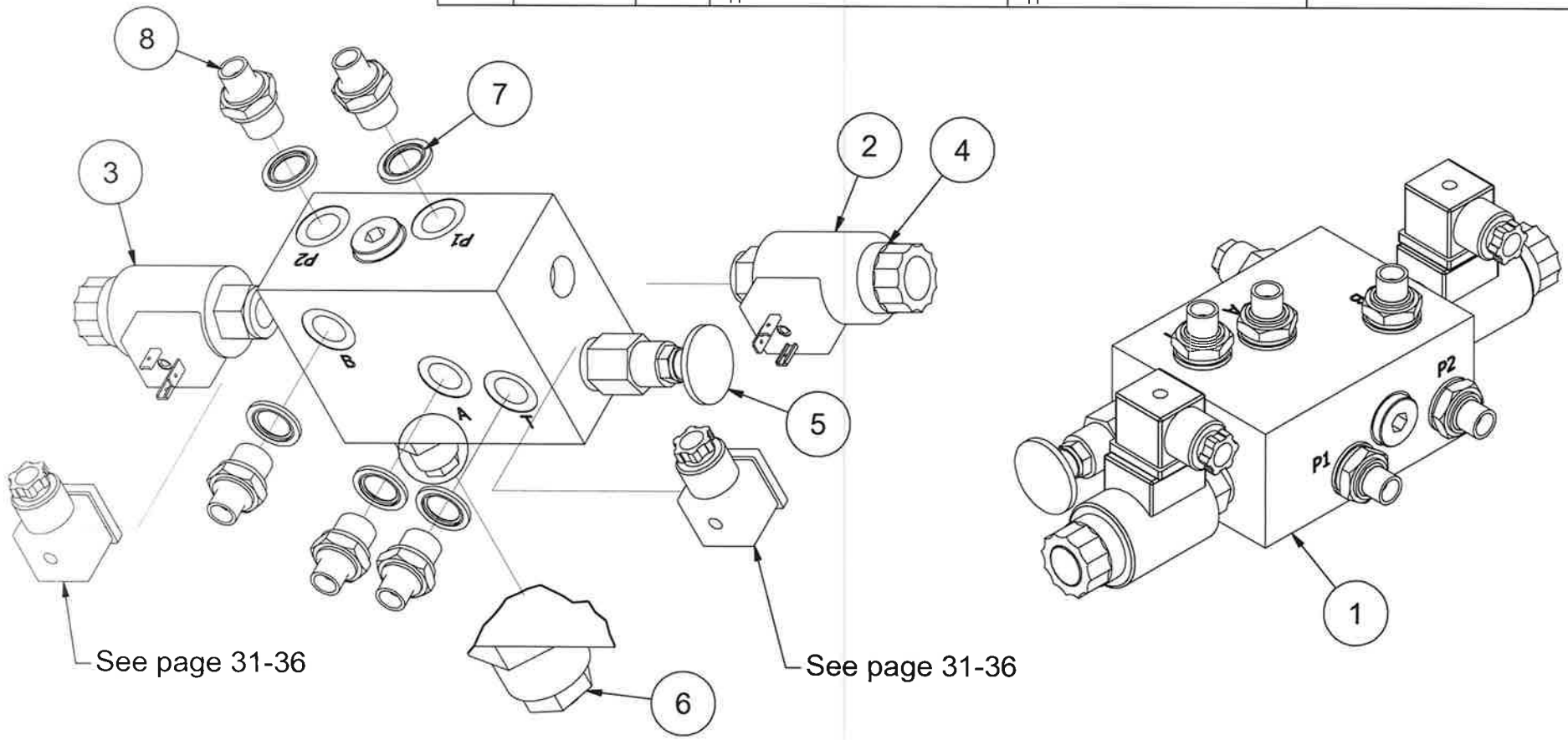

IGLAND 6002 Pronto TLP Option 2 pcs Pullmatic. BLACK/RED SIDE

RESERVEDELSLISTE - SPARE PARTS LIST - ERSATZTEILLISTE

Pos	Art.No.	No	Beskrivelse	Description	Bezeichnung
1	075024	1	Propellerport holder	Propellers port	
2	165170	1	Pullmatic, sort, kpl.	Pullmatic, black, compl.	
3	165172	1	Pullmatic, rød, kpl.	Pullmatic, red, compl.	
4	012926	12	Skrue	Screw	
5	012350	12	Mutter	Nut	

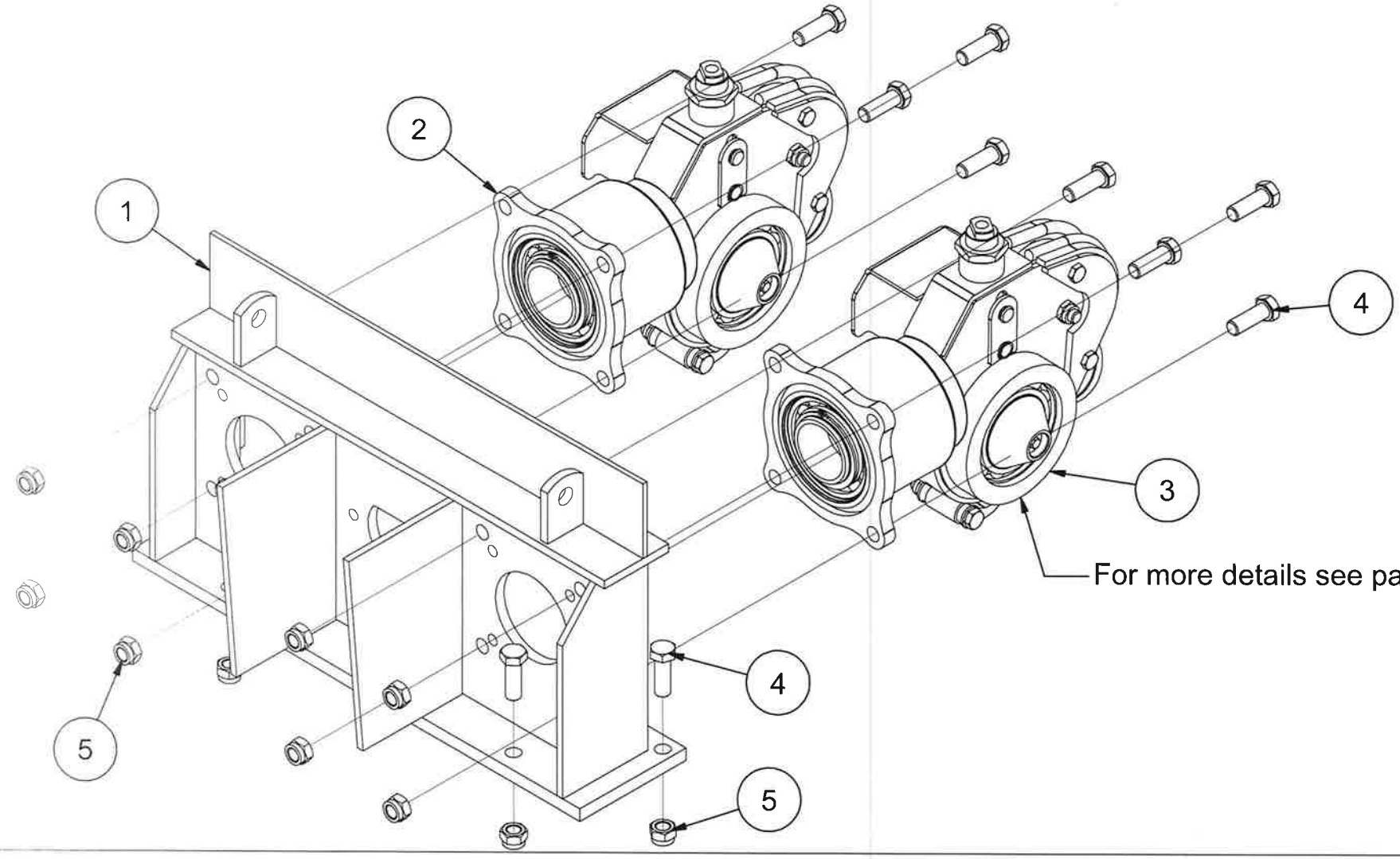

For more details see page 29-30

IGLAND 6002 Pronto TLP Option 2 pcs Pullmatic. RED SIDE

RESERVEDELSLISTE - SPARE PARTS LIST - ERSATZTEILLISTE					
Pos	Art.No.	No	Beskrivelse	Description	Bezeichnung
1	057342	3	Slange	Hose	
2	017578	1	Slangebeskyttelse Slange A/B	Hoseprotection hose A/B	
3	017575	1	Slangebeskyttelse Slange T	Hoseprotection hose T	
4	165161	1	Kabel m/ kontakter	Cable w/contacts	

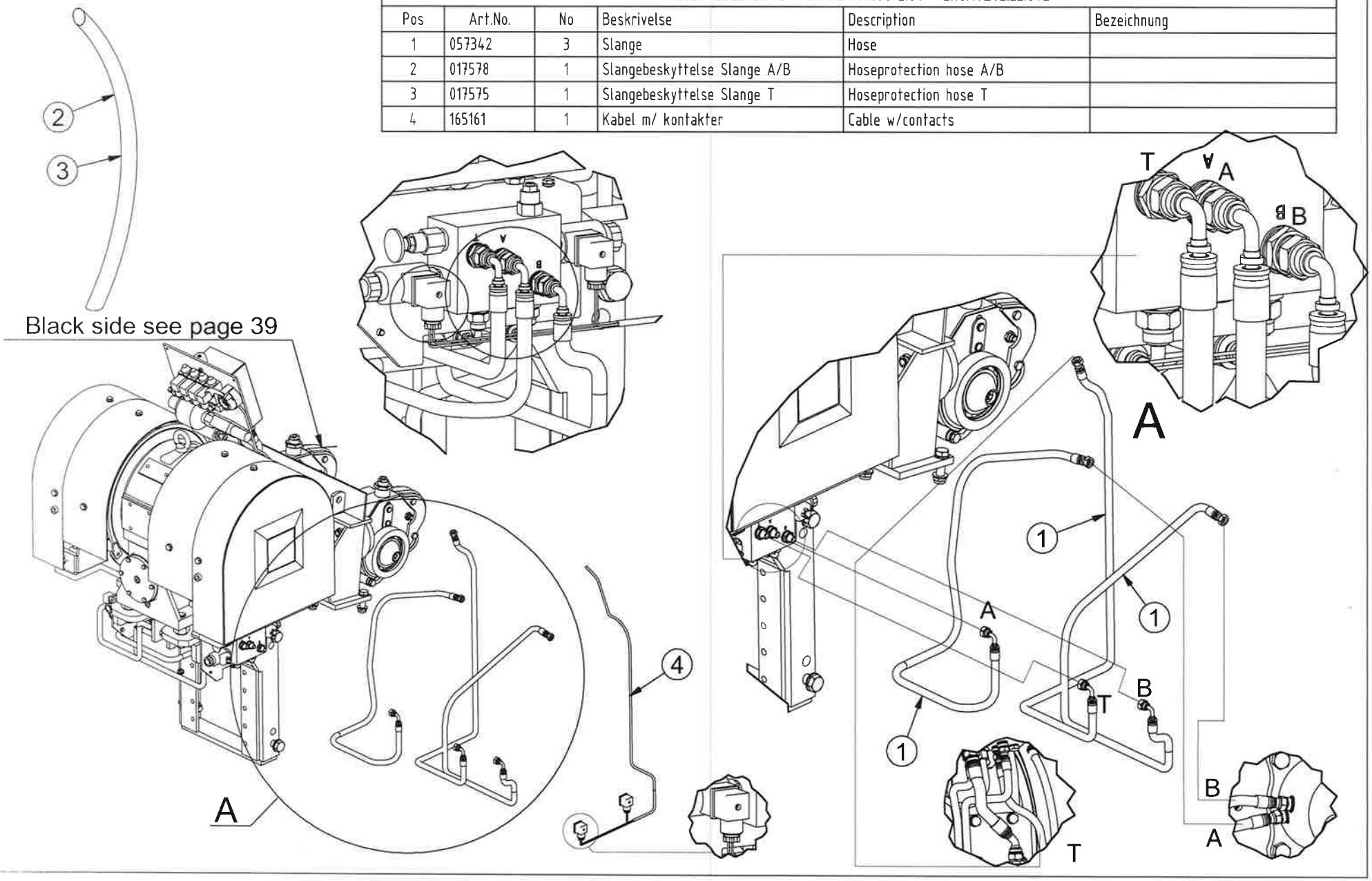

IGLAND 6002 Pronto TLP Option 2 pcs Pullmatic. BLACK/RED SIDE

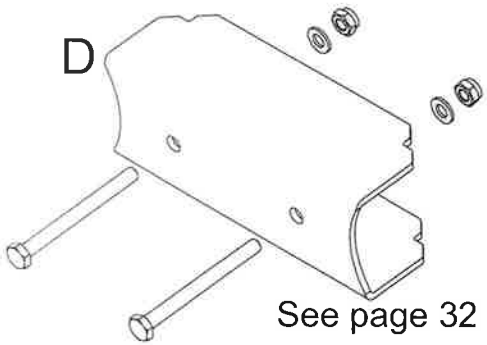

See page 32

RESERVEDELSLISTE - SPARE PARTS LIST - ERSATZTEILLISTE					
Pos	Art.No.	No	Beskrivelse	Description	Bezeichnung
1	057455	2	Slange	Hose	
2	057633	2	Slange	Hose	
3	055071	2	Banjobolt	Banjo bolt	
4	023557	12	Kobberskive	Copper washer	
5	047141	14	Skive m/gummipakning	Washer	
6	048001	10	Nippel, overgang	Nipple	
7	047200	2	Nippel, overgang	Nipple	

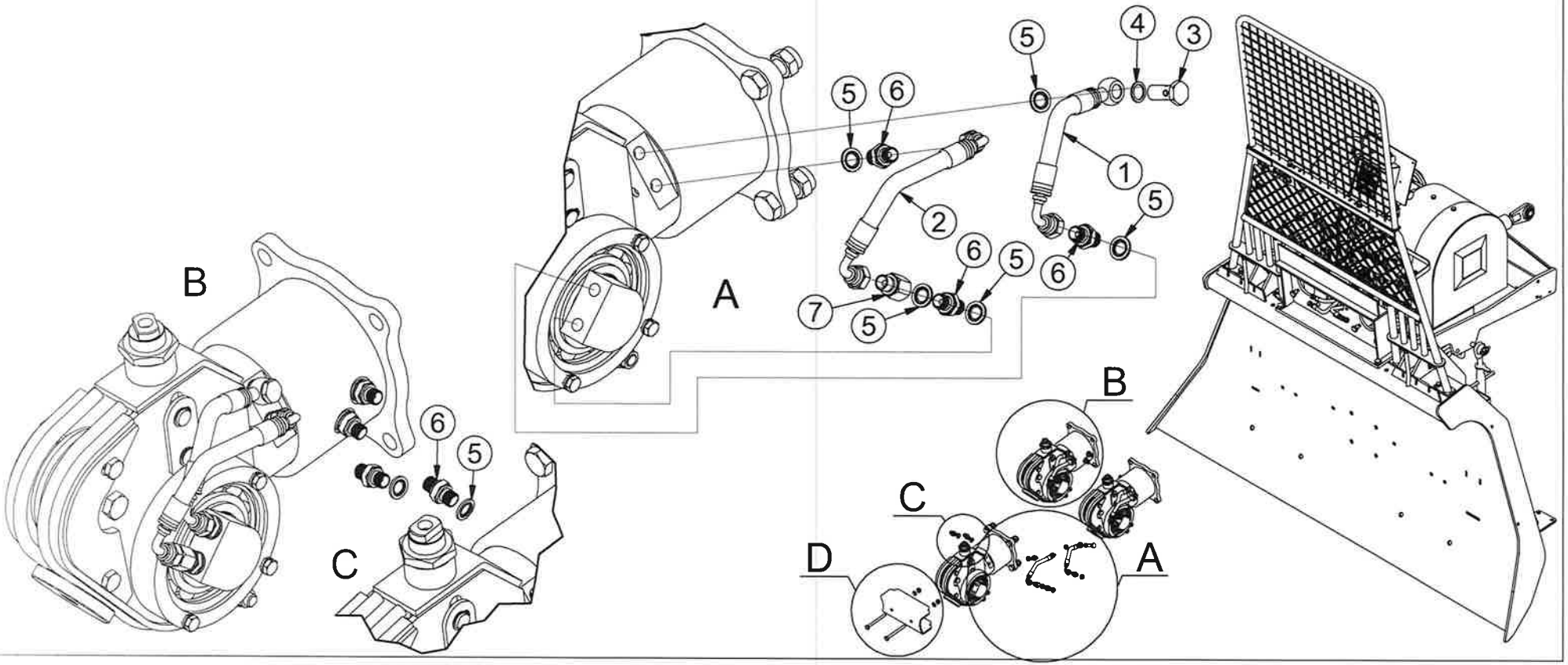

IGLAND 6002 Pronto TLP Option 2 pcs Pullmatic. RED SIDE

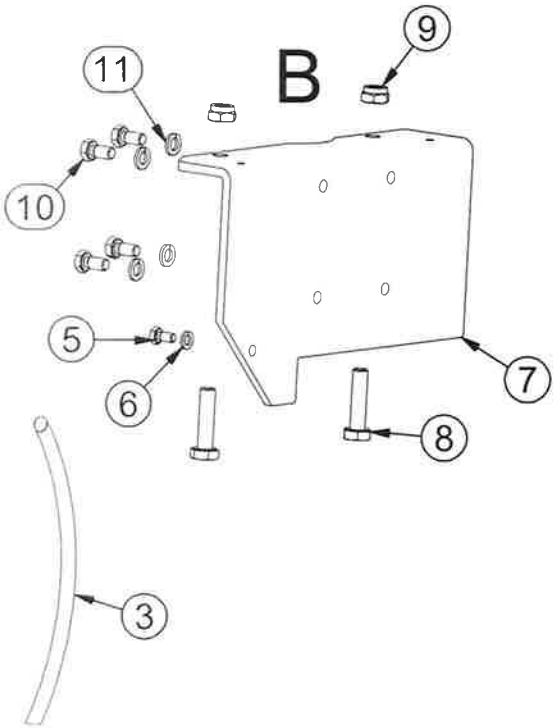

RESERVEDELSLISTE - SPARE PARTS LIST - ERSATZTEILLISTE					
Pos	Art.No.	No	Beskrivelse	Description	Bezeichnung
1	057342	1	Slange	Hose	
2	057341	1	Slange	Hose	
3	017575	1	Slangebeskyttelse	Hoseprotection	
4	165115	1	Deksel	Cover	
5	012676	3	Skrue	Screw	
6	012115	3	Skive	Washer	
7	165113	1	Brakett	Brackets	
8	012205	2	Skrue	Screw	
9	012231	2	Mutter	Nut	
10	012758	4	Skrue	Screw	
11	012195	4	Skive	Washer	

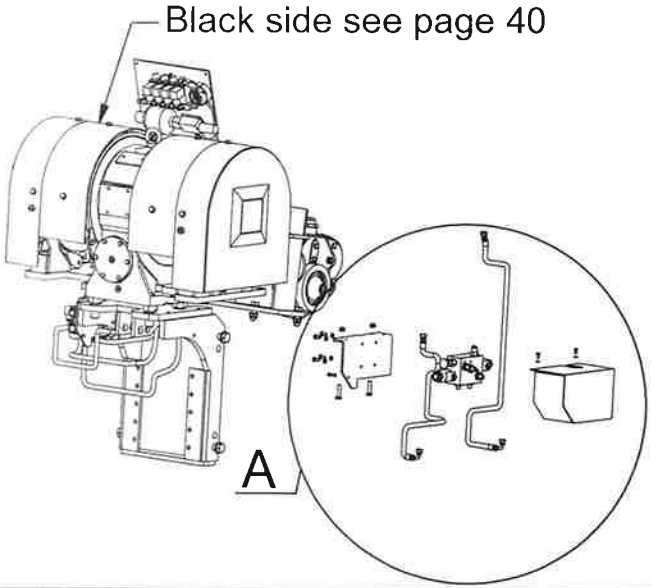

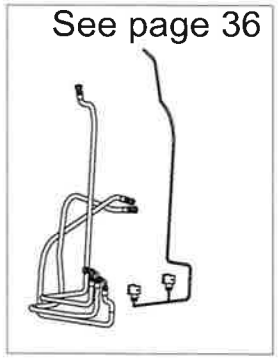

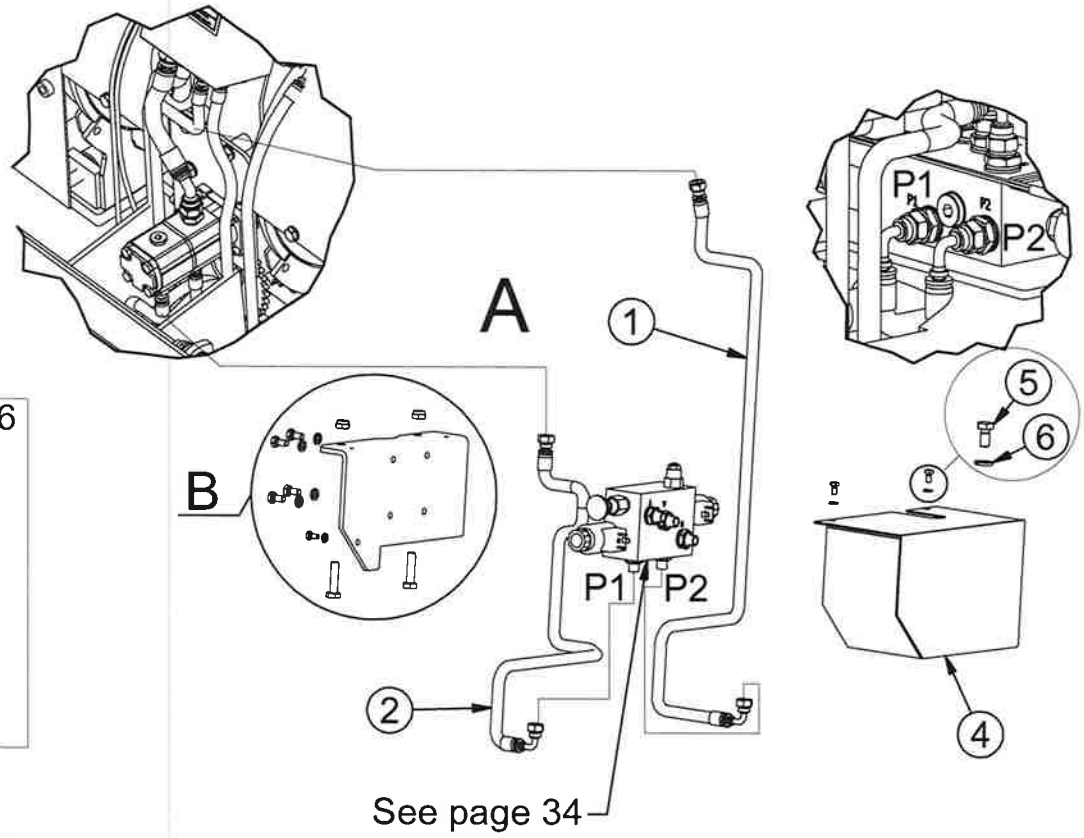

IGLAND 6002 Pronto TLP Tilleggsutstyr 2 stk Pullmatic. SORT SIDE

RESERVEDELSLISTE - SPARE PARTS LIST - ERSATZTEILLISTE					
Pos	Art.No.	No	Beskrivelse	Description	Bezeichnung
1	057342	2	Slange	Hose	
2	057311	1	Slange	Hose	
3	017578	1	Slangebeskytter Slange A/B	Hoseprotection hose A/B	
4	017575	1	Slangebeskytter Slange T	Hoseprotection hose T	
5	165160	1	Kabel m/kontakter	Cable w/contacts	

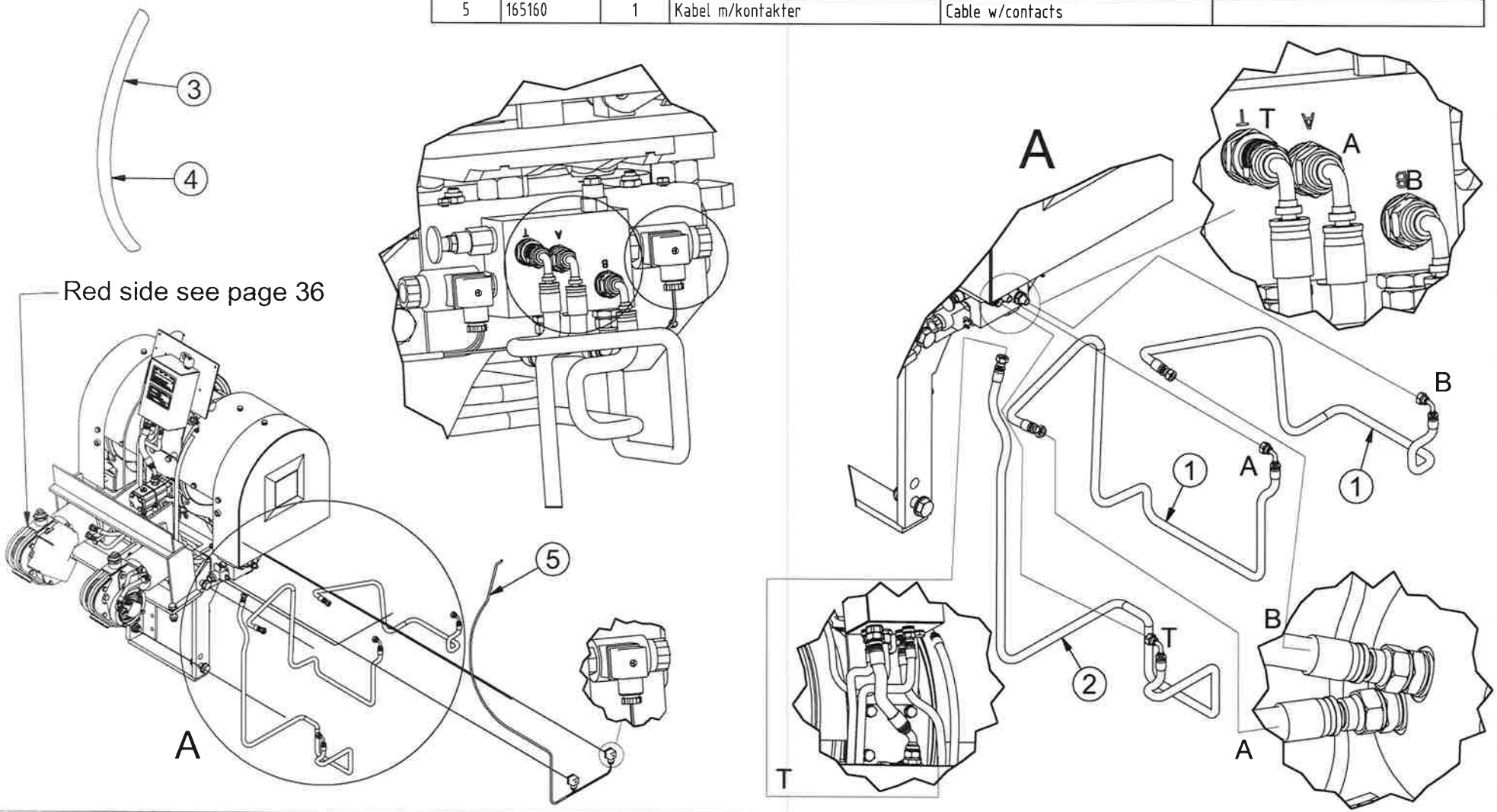

IGLAND 6002 Pronto TLP Option 2 pcs Pullmatic. BLACK SIDE

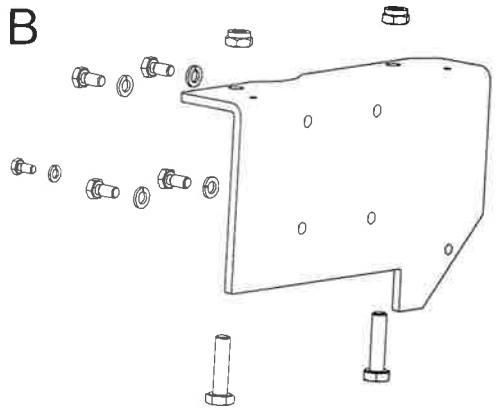

See page 33

RESERVEDELSLISTE - SPARE PARTS LIST - ERSATZTEILLISTE					
Pos	Art.No.	No	Beskrivelse	Description	Bezeichnung
1	057634	1	Slange	Hose	
2	057341	1	Slange	Hose	
3	017575	1	Slangebeskyttelse	Hoseprotection	
4	165114	1	Deksel	Cover	
5	012676	1	Skrue	Screw	
6	012115	1	Skive	Washer	

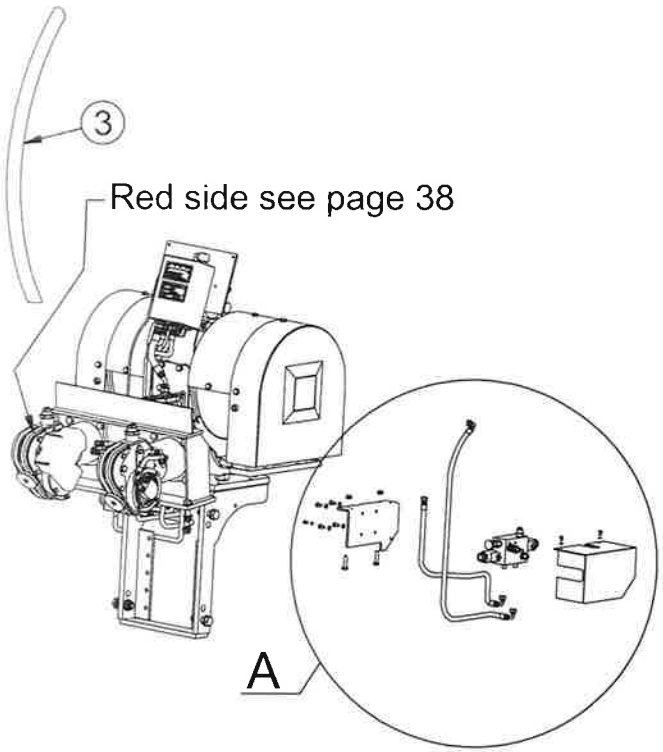

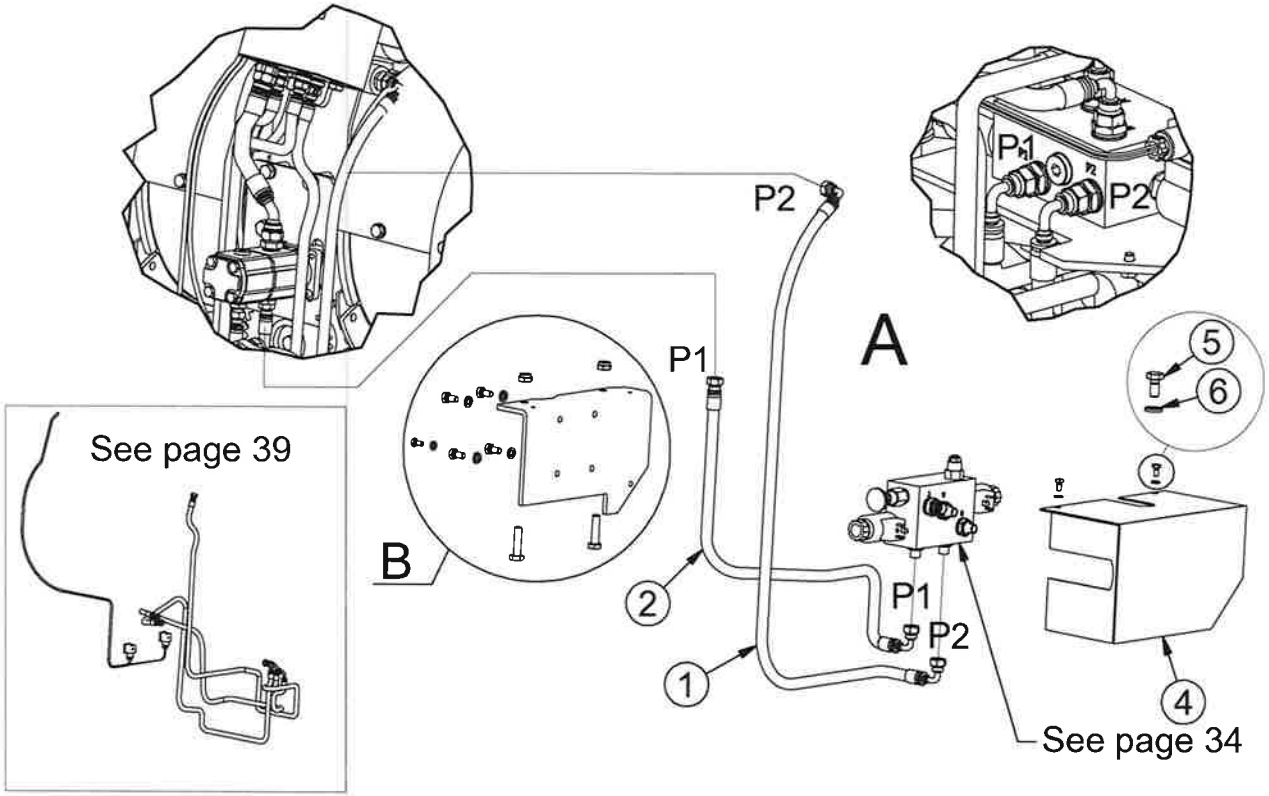

IGLAND 6002 Pronto TLP Option 1-2 pcs Pullmatic. BLACK/RED SIDE

RESERVEDELSLISTE - SPARE PARTS LIST - ERSATZTEILLISTE

Pos	Art.No.	No	Beskrivelse	Description	Bezeichnung
1	083031	1	Oljepumpe 1stk pullmatic	Oil pump 1 pc pullmatic	
2	083032	1	Oljepumpe 2 stk pullmatic	Oil pump 2 pc pullmatic	
3	048004	2	Nippel	Nipple	
4	047142	2	Skive	Washer	
5	048004	2	Nippel	Nipple	
6	047142	3	Skive	Washer	
7	048010	1	Nippel	Nipple	
8	049727	1	Plugg	Plug	
9	015838	3	Skrue	Screw	
10	083003	1	Kile	Wedge	
11	030684	2	Shims	Shims	
12	062322	1	kjedehjul 1/2" 11 tenner	Chainwheel 1/2" 11 t	
13	164028	1	Avstandshylse	DXistance ring	

RESERVEDELSLISTE - SPARE PARTS LIST - ERSATZTEILLISTE

Pos	Art.No.	No	Beskrivelse	Description	Bezeichnung
14	012113	1	Skive	Washer	
15	012115	1	Skive, spreng	Washer	
16	012678	1	Skrue	Screw	
17	012247	4	Skrue	Screw	
18	012275	4	Skive	Washer	
19	165044	1	Pumpebrakett	Pump bracket	
20	012763	1	Skrue	Screw	
21	012197	1	Mutter	Nut	
22	012118	3	Mutter	Nut	
23	012114	4	Skive	Washer	
24	208119	1	Kjede	Chain	
25	208100	1	Kjedelås	Chain lock	

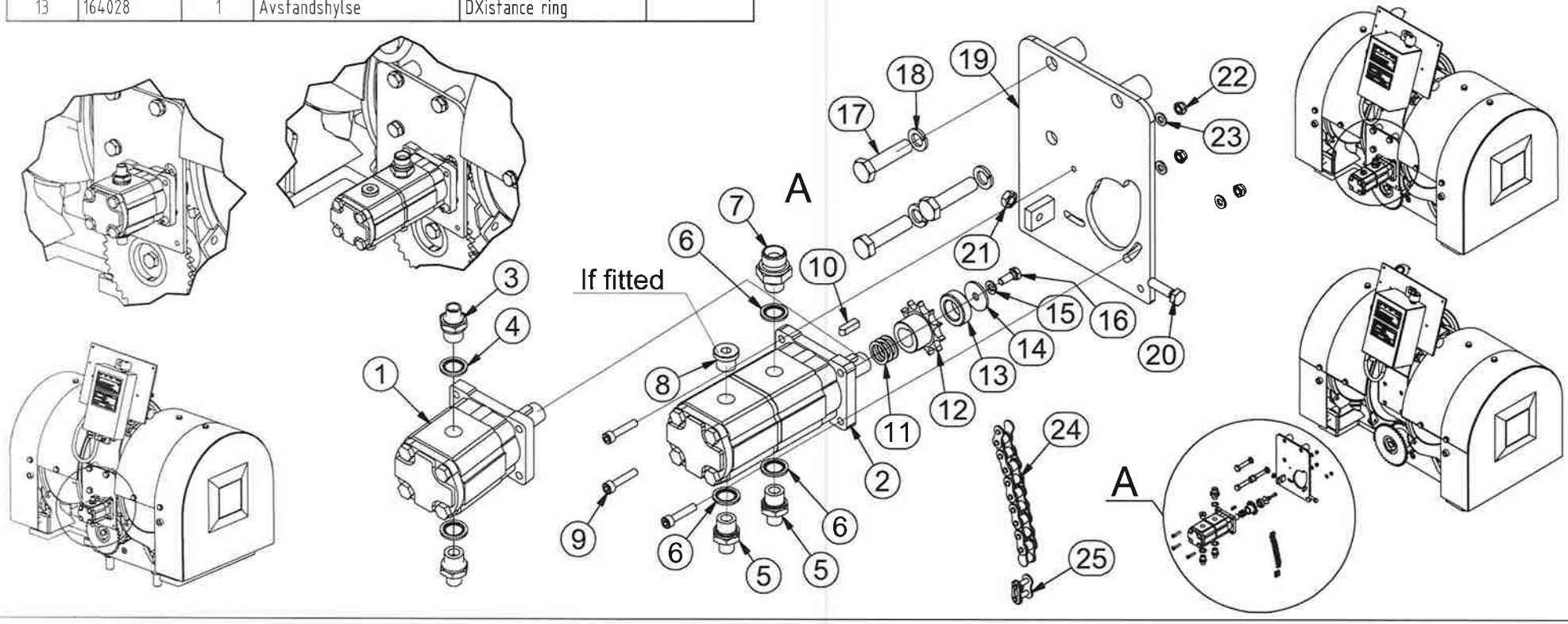

IGLAND 6002 Pronto TLP Option 1-2 pcs Pullmatic. BLACK/RED SIDE

RESERVEDELSLISTE - SPARE PARTS LIST - ERSATZTEILLISTE					
Pos	Art.No.	No	Beskrivelse	Description	Bezeichnung
1	165187	1	Oljetank	Oil tank	
2	391929	1	Klebemerke	Sticker	
3	391930	1	Klebemerke	Sticker	
4	165043	1	Rør	Tube	
5	034135	1	Snittringskobling	Cutringcoupler	
6	048001	1/3	Nippel 1 stk pullm./2 stk pullm.	Nipple	
7	047141	1/4	Skive 1 stk pullm./2 stk pullm.	Washer	
8	048014	1	Nippel	Nipple	

RESERVEDELSLISTE - SPARE PARTS LIST - ERSATZTEILLISTE					
Pos	Art.No.	No	Beskrivelse	Description	Bezeichnung
9	047143	1	Skive	Washer	
10	049910	1	Plugg magnet	Plug magnet	
11	012762	2	Skrue	Screw	
12	012198	2	Mutter	Nut	
13	090085	1	Filter	Filter	

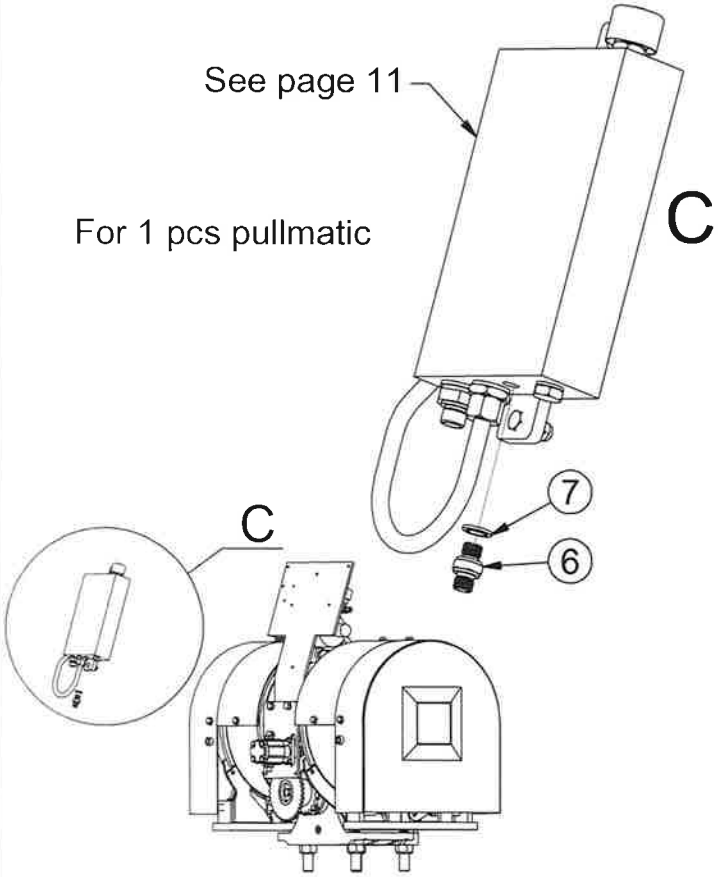

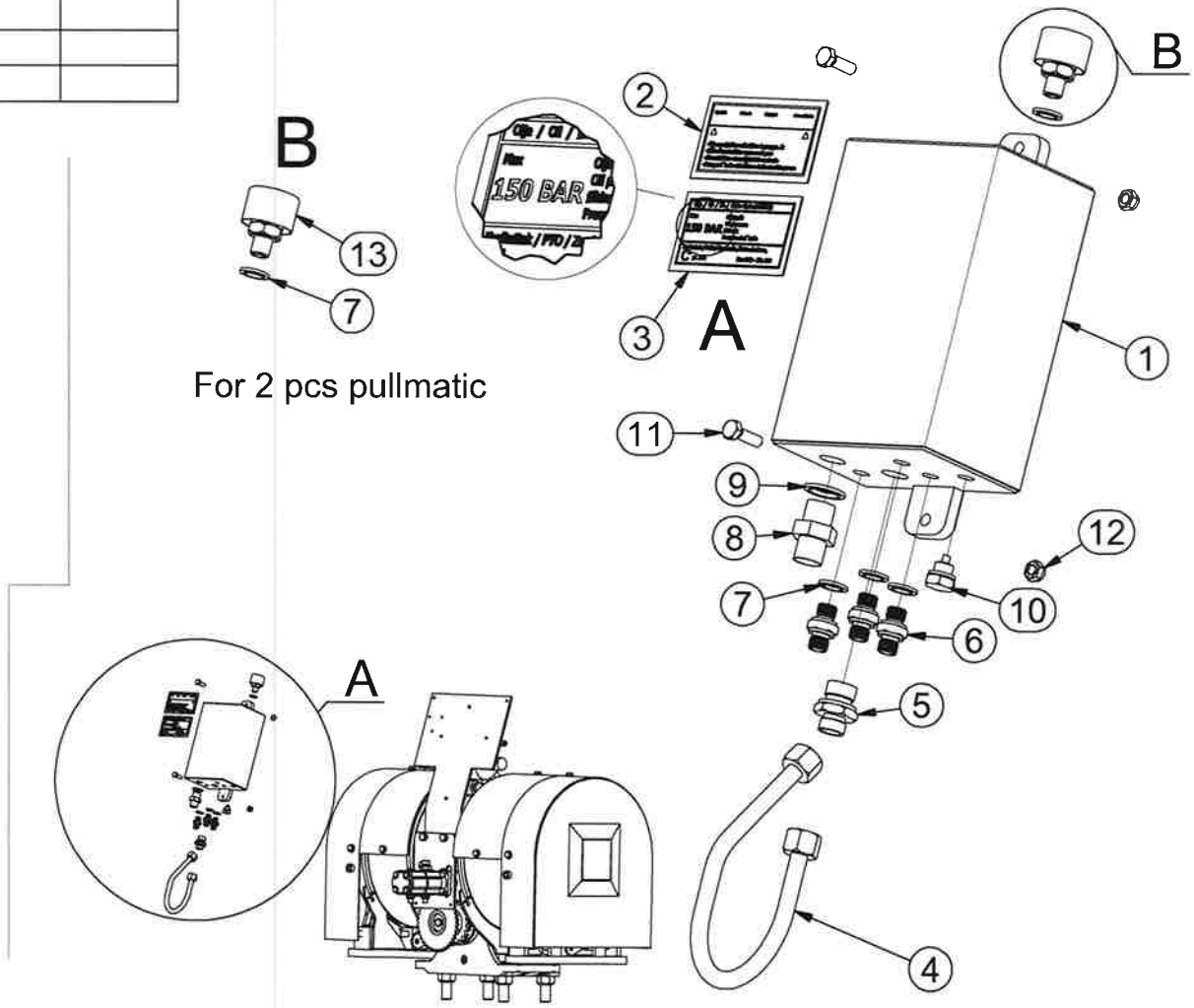

IGLAND 6002 Pronto TL, TLP

RESERVEDELSLISTE - SPARE PARTS LIST - ERSATZTEILLISTE					
Pos	Art.No.	No	Beskrivelse	Description	Bezeichnung
1	390815	1	Klebemerke, IGLAND logo	Sticker, IGLAND logo	
2	391918	1	Klebemerke, sakte	Sticker, slowly	
3	391900	1	Klebemerke, 540 RPM	Sticker, 540 RPM	
4	392006	1	Klebemerke, CE (N/A)	Sticker, CE (N/A)	
5	391250	1	Klebemerke, 6002 Pronto TLP	Sticker, 6002 Pronto TLP	
6	391211	1	Klebemerke, 6002 Pronto	Sticker, 6002 Pronto	
7	391931	1	Klebemerke, faremomenter	Sticker, hazards	

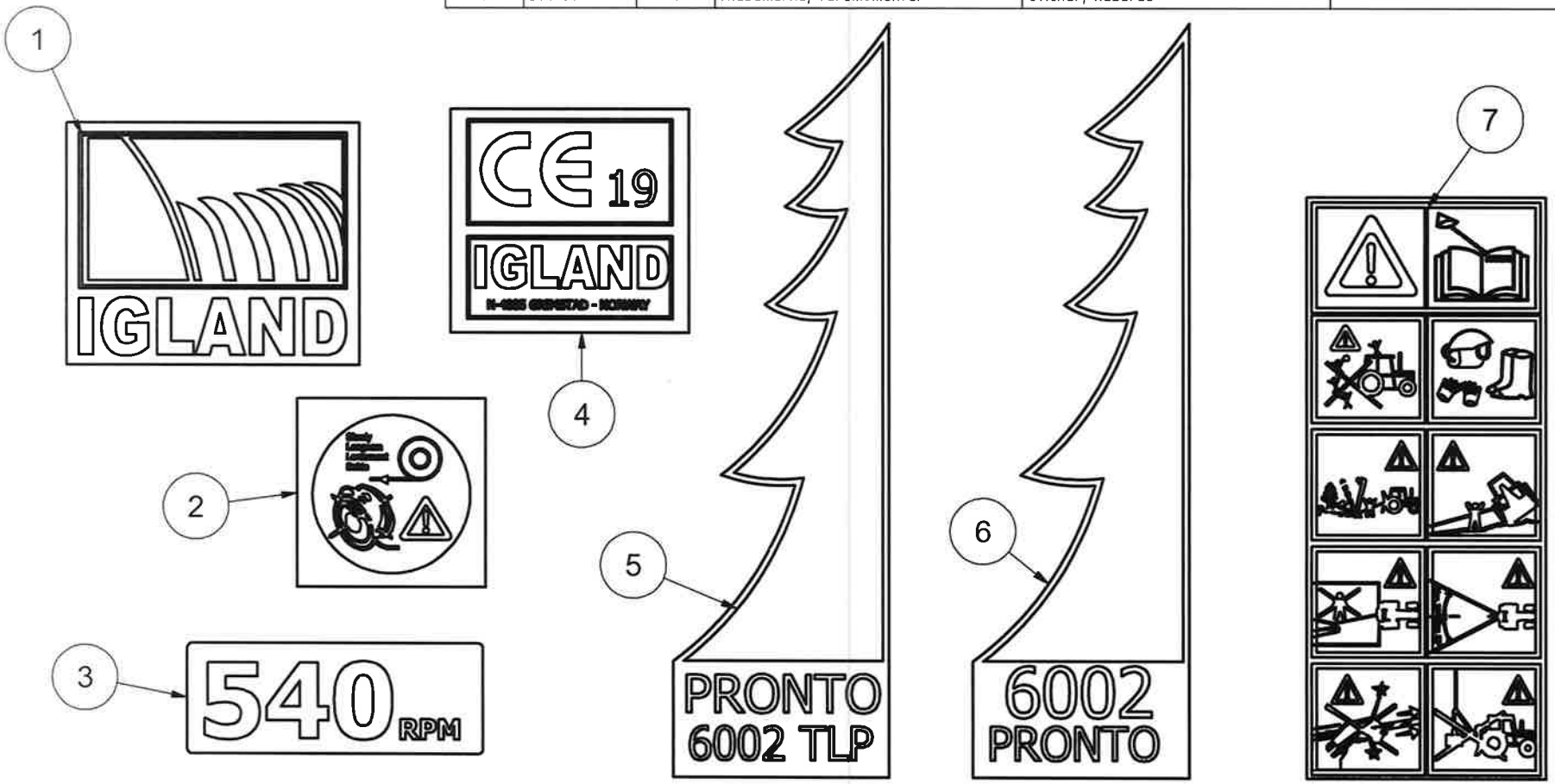

IGLAND 6002 Pronto TLP

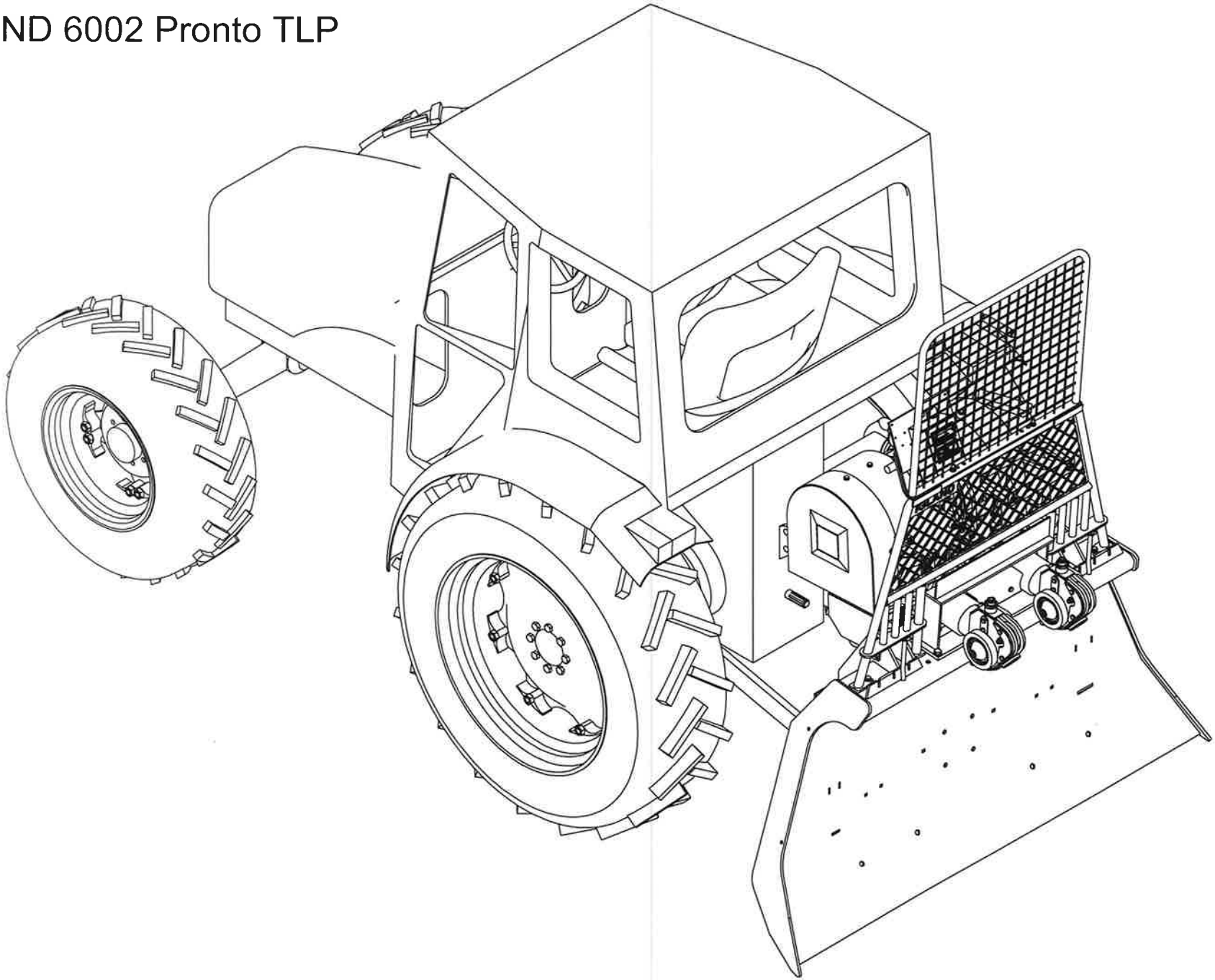

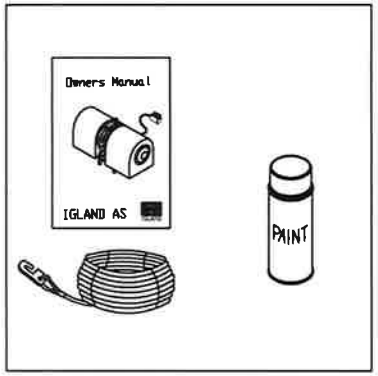

IGLAND 6002 Pronto TL, TLP and 6002 Pronto Top

Miscellaneous

023012 Red 400ml
023013 Black polished 400ml
023014 Black matte 400ml

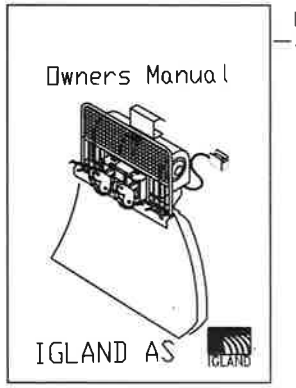

Owners Manual
390354

Parts Catalogue
Accessories for Skidding Winches

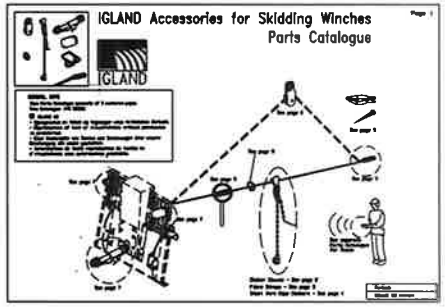

390601

WIRE ROPE, 6x26WS+IWRC 180 kp, 12 mm

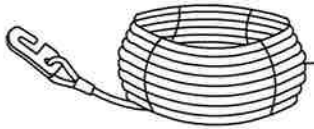

200180 35 m
200181 50 m
200182 70 m
200183 80 m

WIRE ROPE, according to ISO 4254-4

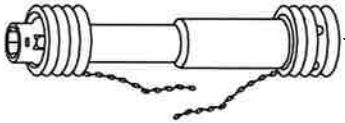

PTO Shaft
209140
W2400

Parts Catalogue

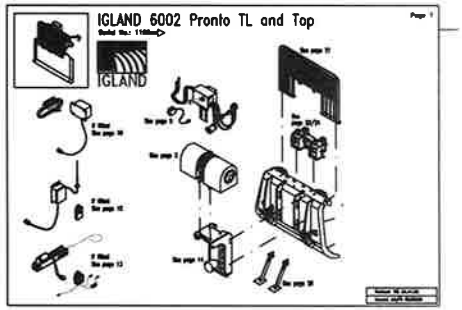

390355