Pr 10.10.22
1971 → 1991

= Delar tillgängliga
= —"— Utgått

ALP 1

PAGE 1 OF 2.

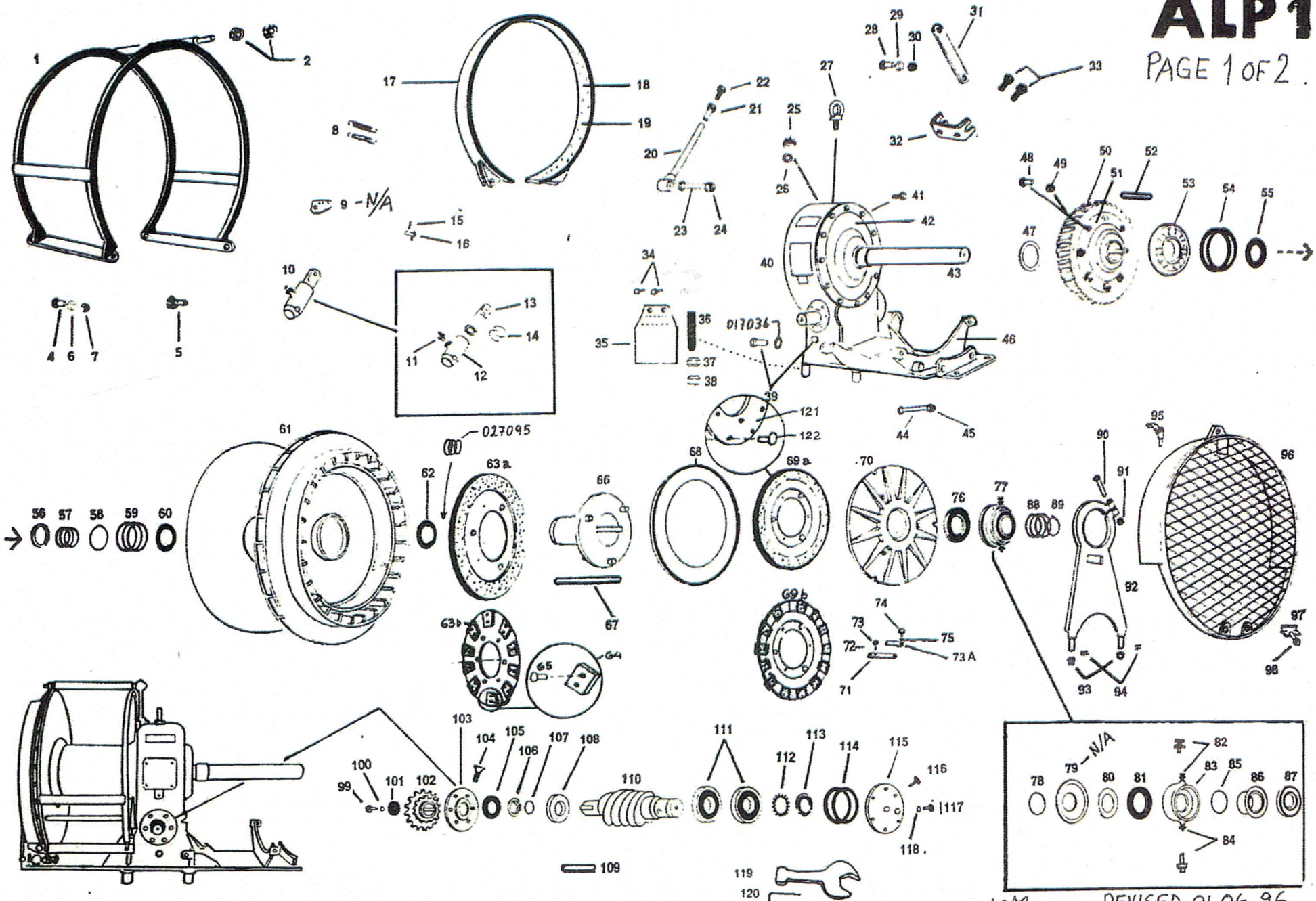

N.J.

REVISED 01.06.96

PAGE 2 OF 2.

Fig. nr.	Del nr.	Benevnelse	Antall		Gr. delenr.
—	110100	Spesial 8000A/2H (ALP 1). komplett			
1	110110	Styreramme	2		A 001
2	010370	Mutter, 5/8 UNF (4 låsem.)	8		A 002
4	010267	Skrue, 1/2×1 1/2 UNF	6		A 004
5	010268	Skrue, 1/2×1 3/4 UNF	2		A 005
6	010295	Skive, 1/2	8		A 006
7	010290	Mutter, 1/2 UNF	8		A 007
8	027250	Fjær for brems	4		A 008
9	110111 N/A	Holder for fjær N/A	2		A 009
10	181008	Bremsesylinder, komplett	2		A 010
11	017262	Nippel, 1/4 R	2		A 011
12	181009	Sylinderhus	2		A 012
13	181010	Stempel, 38 mm	2		A 013
14	024726	O-ring, R 3150 P 5	4		A 014
15	021045	Splint for bolt, 4×25	4		A 015
16	021322	Pinnbolt, 1/2	2		A 016
17	110112	Bremseband, komplett	2		A 017
18	110113	Bremsebelegg	2		A 018
19	021102	Hulnagler, 8/16×8/16			A 019
20	110115	Bolt for brems	2		A 020
21	181016	Strammemutter for brems	2		A 021
22	011248	Låseskrue for brems, 5/8×1 1/4 UNC	2		A 022
23	010358	Skrue, 5/16×5 UNF	2		A 023
24	010370	Mutter, 5/8 UNF	2		A 024
25	017080	Oljeplugg, 3/4 R	1		A 025
26	017031	Pakning for plugg	1		A 026
27	017015	Øyeskrue	1		A 027
28	010348	Skrue, 5/16×1 3/4 UNF	2		A 028
29	010375	Skive, 5/16	2		A 029
30	010370	Mutter, 5/8 UNF	2		A 030
31	110116	Flattjern	2		A 031
32	110117	Festebrakett for styreramme (øvre)	1		A 032
33	012842	Skrue, M 12×25	2		A 033
34	012840	Skrue, M 12×20	2		A 034
35	110118	Kjededeksel	1		A 035
36	017050	Festebolt, 1 1/8 UNF	4		A 036
37	017041	Hovedmutter (øvre)	4		A 037
38	017040	Hovedmutter (nedre)	4		A 038
39	017035	Oljeplugg m pakning, 1/4 R	2		A 039
40	110120	Vekselhus (m avbrandt kant)	1		A 040
41	012802	Skrue, M 10×25	12		A 041
42	110121	Lokk	1		A 042
43	110122	Hovedaksling	1		A 043
44	010358	Skrue, 5/16×5 UNF	2		A 044
45	010370	Mutter, 5/8 UNF	2		A 045
46	110123	Festebrakett (nedre)	1		A 046
47	027090	Støttering på aksel	1		A 047
48	012848	Skrue, M 12×55	8		A 048
49	012270	Mutter, M 12	8		A 049
50	141138	Snekkekrans	1		A 050
51	110125	Boss for snekkehjul	1		A 051
52	181007	Kile for snekkehjul	1		A 052
53	026073	Kulelager, 6314	2		A 053
54	027130	Shims, sett	2		A 054
55	024550	Oljetetningsring 7090	2		A 055
56	110127	Distansering m/dreiet kant	2		A 056
57	027070	Mellomlegg shims-sett	2		A 057
58	026756	Seegerring, A 75	2		A 058
59	027095	Shims for boss-sett	2		A 059
60	026013	Kulelager, 6015—2 RS	2		A 060
61	110128	Wiretrommel	2		A 061

Fig. nr.	Del nr.	Benevnelse	Antall		Gr. delenr.
62	026013	Kulelager, 6015—2 RS	2		A 062
63a	181045	Clutchplate, kompl. m/6 hull (Standard)	4		
63b	181022	Clutchplate, kompl. m/6 hull (Eldre type)	4		A 063
64	027310	Clutchlameller, sett à 26 stk.	104		A 064
65	021101	Hulnagler, sett à 52 stk. 1/16×8/16	208		A 065
66	110130	Boss for trommel	2		A 066
67	110131	Kile for boss	2		A 067
68	181027	Mellomplate for clutch	2		A 068
69a	181055	Clutchplate, kompl. m/6 hull (Standard)	4		A 069
69b	181022	Clutchplate, kompl. m/6 hull (Eldre)	4		A 069
70	181029	Clutchtrykkplate	2		A 070
71	181039	Bladfjær for trykkplate	6		A 071
72	016819	Unbracoskrue, 1/4×1 1/2 W	6		A 072
73	016830	Mutter, W (lav)	6		A 073
73A	181031	Bladfjær, kort	6		
74	010182	Skrue, 3/8×5/8 UNF	6		A 074
75	010216	Fjærskive, 3/8	6		A 075
76	026350	Aksialkulelager, 51113	2		A 076
77	110132	Ringsylinder, komplett — Alpetype	2		A 077
78	024740	O-ring, R 3256 P 5	2		A 078
79	110133 N/A	Trykkring (ytre) N/A	2		A 079
80	110134	Ringstempel	2		A 080
81	024140	Trykkpakning, UM 9565	2		A 081
82	017280	Luftesskrue, 1/8 R	2		A 082
83	110135	Sylinder (utvendig) m/lagerhus	2		A 083
84	017261	Nippel, 1/8×1/8 R	2		A 084
85	024740	O-ring, R 3256 P 5	2		A 085
86	110136	Hylse (innvendig)	2		A 086
87	026036	Kulelager, 6211 2 RS	2		A 087
88	027070	Mellomlegg, sett	2		A 088
89	026744	Seegerring på aksel, A 55×3	2		A 089
90	010272	Skrue for støtteplate, 1/2×2 3/4 UNF	2		A 090
91	010290	Mutter, 1/2 UNF	2		A 091
92	110137	Støtteplate	2		A 092
93	010370	Mutter for plate, 5/8 UNF	4		A 093
94	010375	Skiver for plate	4—6		A 094
95	110138	Holder for bremseband (øvre)	2		A 095
96	110139	Sidedeksel	2		A 096
97	110140	Klemme for sidedeksel (nedre)	2		A 097
98	010290	Mutter, 1/2 UNF	2		A 098
99	012843	Skrue, M 12×30	1		A 099
100	012275	Fjærskive, M 12	1		A 100
101	181036	Skive	1		A 101
102	070320	Kjedehjul, [illegible]	1		A 102
103	181040	Lokk (åpent)	1		A 103
104	016586	Unbracoskruer, M 8×20	6		A 104
105	024500	Oljetetningsring, 5570	1		A 105
106	181041	Distansering	1		A 106
107	024724	O-ring, SOR 139	1		A 107
108	026255	Kulelager, NJ 209	1		A 108
109	181043	Kile for kjedehjul	1		A 109
110	141141	Snekkeskrue	1		A 110
111	026120	Kulelager, 7310 BG	2		A 111
112	026440	Låsebrikke, MB 10	1		A 112
113	026410	Akselmutter, KM 10	1		A 113
114	027110	Shims, sett	1		A 114
115	181044	Lokk (tett) m/ høy kant.	1		A 115
116	012803	Sekskantskruer, M 10×30	6		A 116
117	017035	Oljenivåplugg, 1/4 R	2		A 117
118	017036	Pakning for plugg	2		A 118
119	022001	Unbraconøkkel for fig 72	1		
120	022030	Fastnøkkel, smidd for fig 37/38	1		
121	027315	Clutchbelegg m/ nagler	8		
122	021100	Nagler	104		

N/A = NOT AVAILABLE

Per Tglands Fabrikk A.s
4890 GRIMSTAD - NORWAY

Komplett sentral

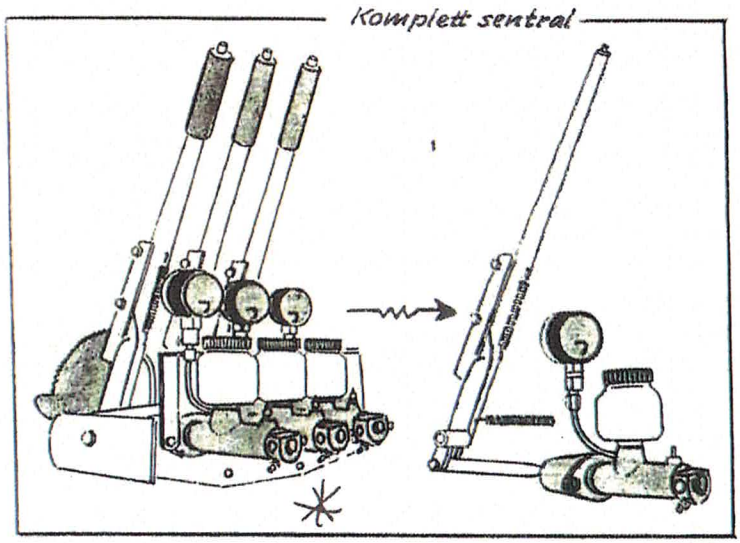

ELDRE MOD.

ALP 2 Betjening

Deleliste 1102

FOR SYNTETISK BREMSEVÆSKE

N/A = UTGÅTT / NOT AVAILABLE

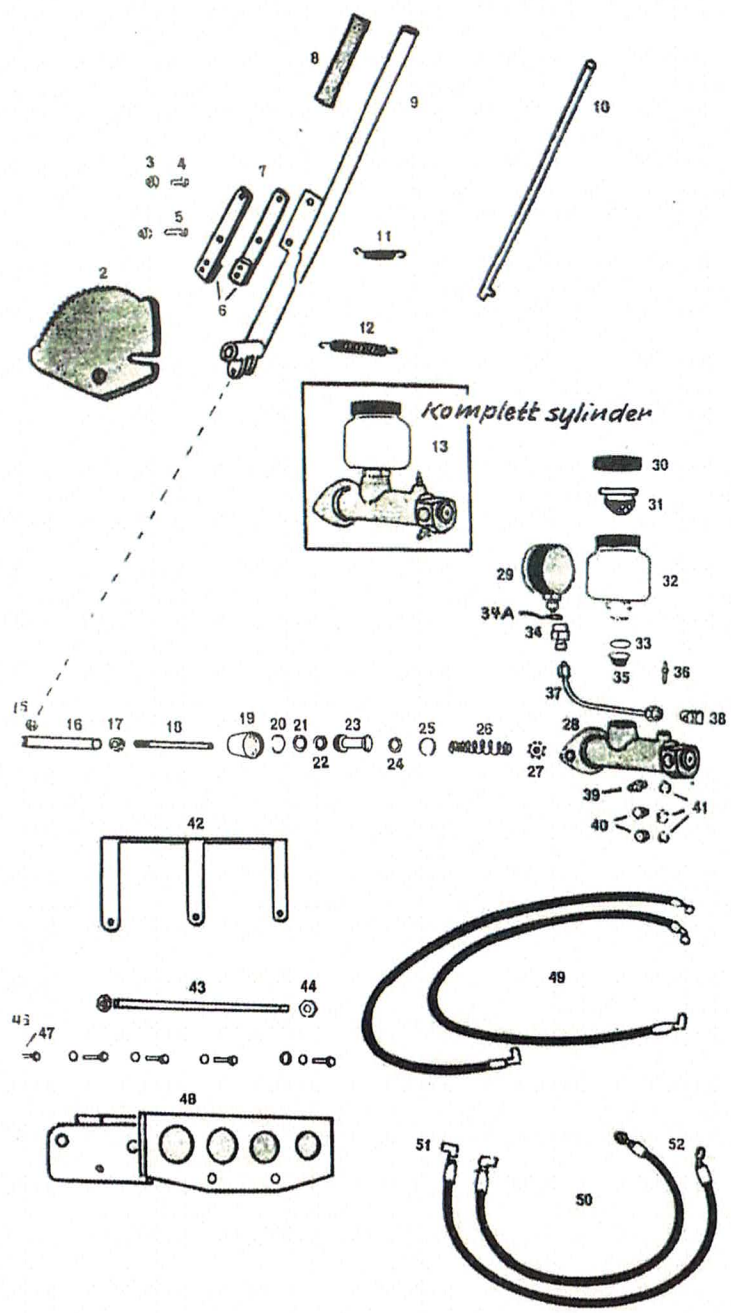

Fig. nr.	Del nr.	Benevnelse	Antall	Tidl. del. nr.
—	110200	Betjening, komplett, m/slanger N/A		
1	110201	Betjening, komplett, u/slanger N/A	1	A-201
2	110210	Låseplate	4	« 202
3	011070	Låsemutter, 5/16 UNC	8	« 203
4	011045	Skrue, 5/16×1 (25 mm) UNC	4	« 204
5	011046	Skrue, 5/16×1¼ (32 mm) UNC	4	« 205
6	110211	Friksjonslameller m/nagler N/A	8	« 206
7	110212	Fjærblad, komplett	8	« 207
8	029490	Gummihåndtak, ¾	4	« 208
9	110213	Betjeningsspak N/A	4	« 209
10	110214	Låsestang N/A	4	« 210
11	027215	Fjær for låsestang	4	« 211
12	027250	Returfjær	4	« 212
13	110215	Sylinder, komplett	4	« 213
14	010187	Skrue, ⅜×1½ UNF	4	« 214
15	010210	Mutter, ⅜ UNF	4	« 314
16	110216	Overføringsstag N/A	4	« 215
17	010210	Mutter, ⅜ UNF	4	« 314
18	110217	Justeringsbolt N/A	4	« 216
—	110239	REPARASJONS-SETT FOR 1 SYLINDER (1 stk av: 029450, 110218, 110220, 110221, 110222, 110223 og 110225.) N/A	—	——
19	029450	Gummimuffe N/A	4	« 217
20	110218	Låseklips N/A	4	« 218
21	110219	Skive N/A	4	« 219
22	110220	Pakning, gummi N/A	4	« 220
23	110221	Stempel N/A	4	« 221
24	110222	Skive N/A	4	« 219
25	110223	Pakning, gummi N/A	4	« 222
26	110224	Fjær N/A	4	« 223
27	110225	Ventil N/A	4	« 224
28	110226	Sylinderhus	4	« 225
29	022100	Manometer	4	« 226
30	110227	Lokk N/A } = P/N 110240	4	« 227
31	110228	Sil N/A } = P/N 110240	4	« 228
32	110229	Beholder N/A } = P/N 110240	4	« 229
33	110230	Pakning	4	« 230
34	017275	Nippel, MAV-6-LR, komplett	4	« 231
34A	017276	TETNINGSRING R ¼"	4	——
35	110231	Sil N/A	4	« 232
36	110232	Lufteskrue N/A	4	« 233
37	017465	Rør u/nipler, 4—6 N/A	4	« 234
38	017257	Vinkelnippel, WE-6-LM, komplett N/A	4	« 235
39	017263	Nippel, 10 mm × 3/16 R	4	« 236
40	017037	Plugg, 10 mm N/A	8	« 237
41	017038	Kobberskive, 10 mm	12	« 238
42	110233	Holder for manometer N/A	1	« 239
43	110234	Opplagringsbolt for betj.spaker N/A	1	« 240
44	011191	Mutter, ½ UNC, lave	2	« 241
45	110235	Distansering N/A	2	« 242
46	010175	Skive, 5/16	5	« 243
47	011046	Skruer, 5/16×1¼ UNC	5	« 205
48	110236	Brakett N/A	1	« 244
49	110237	Slanger, 1750 mm, 90° + 90°	2	« 245
50	110238	Slanger, 1900 mm, 90° + 45°	2	« 246
51	017212	Slangekopling, BSP — ⅛ R, 90°	6	« 247
52	017211	Slangekopling, BSP — ⅛ R, 45°	2	« 248
—	029804	Hydr. oljeslange, metervare		

N.J. REVISED: 27.10.97

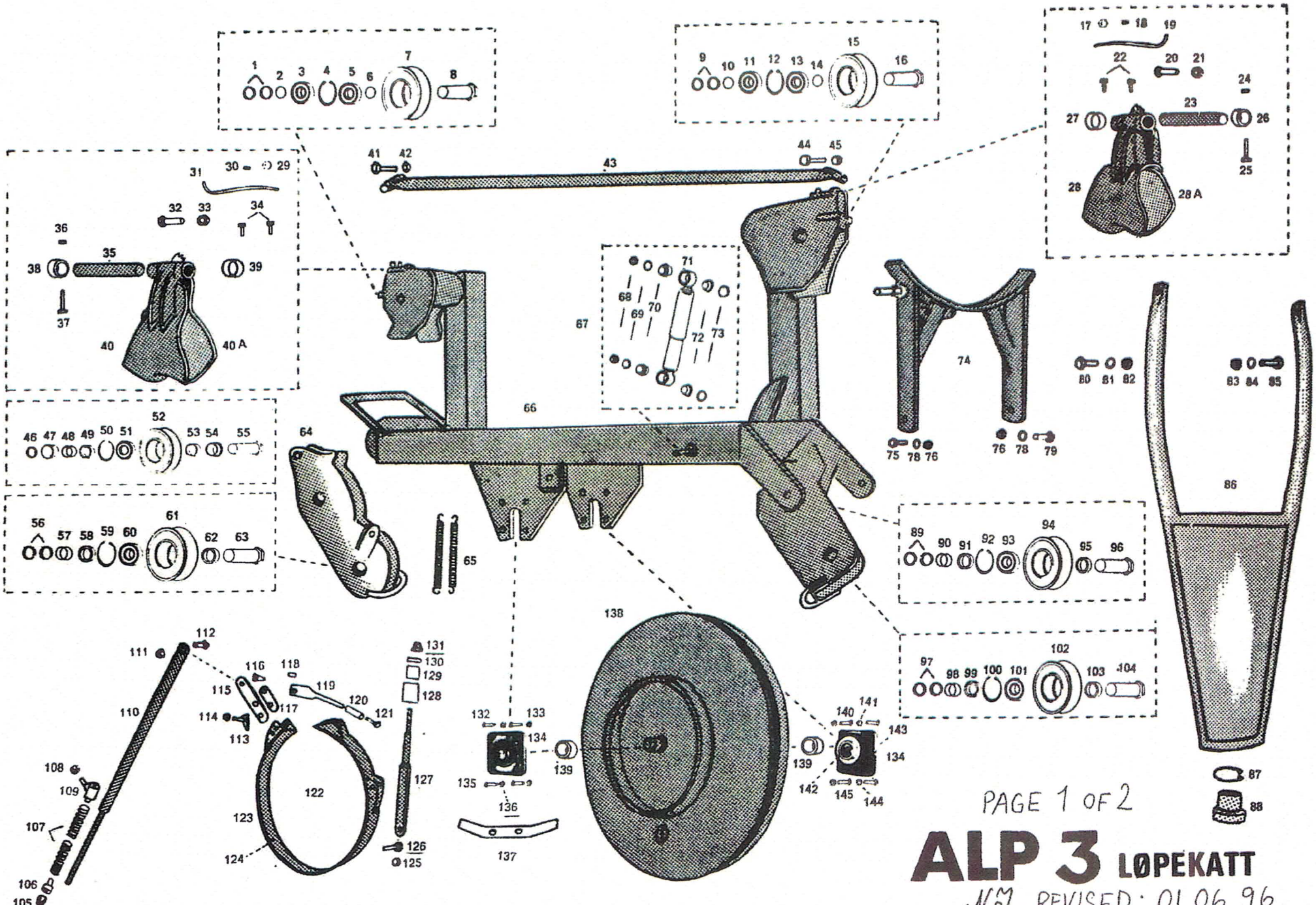

PAGE 1 OF 2

ALP 3 LØPEKATT

NJ. REVISED: 01.06.96

Per Iglands Fabrikk A.s
4890 GRIMSTAD - NORWAY

LØPEKATT
DELELISTE 1103

ALP 3
PAGE 2 OF 2

Fig. nr.	Del nr.	Betegnelse	Ant.	Gl. del nr.
—	110300	Løpekatt, komplett		
1	026406	Akselmutter, KM 6	2	A-301
2	027035	Seeger støttering, sett, 42×30		• 302
3	026062	Lager, 6306 2RS	1	• 303
	026900	Seegerring, I-72	1	• 304
	026062	Lager, 6306 2RS	1	• 303
	027035	Seeger støttering, sett, 42×30		• 302
7	110310	Trinse, støpt	1	• 305
8	110903	Skrue, 30×75 mm	1	• 306
9	026406	Akselmutter, KM 6	2	• 301
10	027035	Seeger støttering, sett, 42×30	1	• 302
11	026062	Lager, 6306 2RS	1	• 303
12	026900	Seegerring, I-72	1	• 304
13	026062	Lager, 6306 2RS	1	• 303
14	027035	Seeger støttering, sett, 42×30	1	• 302
15	110310	Trinse, støpt	1	• 305
16	110903	Skrue, 30×75 mm	1	• 306
17	011071	Mutter, 5/16 UNC, lav	1	• 307
18	016819	Unbrakoskrue, 5/16×½ W	1	• 308
19	110311	Fjær	1	• 309
20	010350	Skrue, ⅝×2¼ UNF	1	• 310
21	010370	Mutter, ⅝ UNF	1	• 311
22	017003	Settskrue, ⅜×¾ W	2	• 312
23	110312	Bolt m/hull	1	• 313
24	010210	Mutter, ⅜ UNF	1	• 314
25	010189	Skrue, ⅜×2 UNF	1	• 315
26	110313	Stopphylse m/hull for skrue	1	• 316
27	027035	Seeger støttering, sett, 42×20	1	• 317
28	110314	Sikringsklave, høyre del m/kam	1	• 318
28A	110315	Sikringsklave, venstre del	1	• 319
29	011071	Mutter, 5/16 UNC, lav	1	• 307
30	016819	Unbrakoskrue, 5/16×½ W	1	• 308
31	110311	Fjær	1	• 309
32	010350	Skrue, ⅝×2¼ UNF	1	• 310
33	010370	Mutter, ⅝ UNF	1	• 311
34	017003	Settskrue, ⅜×¾ W	2	• 312
35	110312	Bolt m/hull	1	• 313
36	010210	Mutter, ⅜ UNF	1	• 314
37	010189	Skrue, ⅜×2 UNF	1	• 315
38	110313	Stopphylse m/hull	1	• 316
39	027035	Seeger støttering, sett, 42×30		• 317
40	110314	Indre sikringsklave, høyre del m/kam	1	• 318
40	110315	Indre sikringsklave, venstre del	1	• 319
41	010274	Skrue, ½×3¼ UNF	1	• 320
42	010290	Mutter, ½ UNF	1	• 321
43	110316	Parallellstag for fristilling av brems	1	• 322
44	010274	Skrue, ½×3¼ UNF	1	• 320
45	010290	Mutter, ½ UNF	1	• 321
46	026406	Akselmutter, KM 6	1	A-301
47	110317	Distansering m/flens	1	• 323
48	027035	Seeger støttering, sett, 42×30	1	• 302
49	110612	Distansering	1	• 324
50	026900	Seegerring, I-72	1	• 304
51	026062	Lager, 6306 2 RS	1	• 303
52	110982	Trinse, støpegods	1	• 325
53	110602	Distansering	1	• 324
54	110317	Distansering m/flens	1	• 323
55	110318	Skrue, 30×105 mm	1	• 326
56	026406	Akselmutter, KM 6	2	• 301
57	027035	Seeger støttering, sett, 42×30	1	• 302
58	110612	Distansering	1	• 324
59	026900	Seegerring, I-72	1	• 304
60	026062	Lager, 6306 2RS	1	• 303
61	110942	Trinse, støpegods	1	• 325
62	110612	Distansering	1	• 324
63	110903	Skrue, 30×75 mm	1	• 306
64	110319	Styring for trekkwire	1	• 327
65	027280	Fjær for styring	2	• 328
66	110320	Løpekattramme m/returstyring	1	• 329
67	027410	Støtdemper, komplett, Safe Master 7064	1	• 330
68	010371	Låsemutter, ⅝ UNF, lav	2	• 331
69	010375	Skive	2	• 332
70	027405	Gummiknott	2	• 333
71	027406	Støtdemper	1	• 334
72	027405	Gummiknott	2	• 333
73	010375	Skive	2	• 332
74	110321	Buffer for fristilling av brems	1	• 335
75	011290	Skrue, ¾×2¼ UNC	1	• 336
76	011310	Mutter, ¾ UNC	1	• 337
78	010416	Sprengskive	1	• 338
79	011290	Skrue, ¾×2¼ UNC	1	• 336
80	011289	Skrue, ¾×2 UNC	1	• 339
81	010416	Sprengskive, ¾	1	• 338
82	011311	Mutter, ¾ UNC, avdreid	1	• 340
83	011310	Mutter, ¾ UNC	1	• 337
84	010416	Sprengskive, ¾		• 338
85	011290	Skrue, ¾×2¼ UNC	1	• 336
86	110322	Styreramme for snareline	1	• 341
87	026750	Seegerring, A 70	1	• 342
88	110323	Styrehylse	1	• 343
89	026406	Akselmutter, KM 6	2	• 301
90	027035	Seeger støttering, sett	1	• 302
91	110612	Distansering	1	• 324
92	026900	Seegerring, I-72	1	• 304
93	026062	Lager, 6306 2 RS	1	• 303
94	110942	Trinse, støpegods	1	• 325
95	110662	Distansering	1	• 324
96	110903	Skrue, 30×75 mm	1	A-306
97	026406	Akselmutter, KM 6	2	• 301
98	027035	Seeger støttering, sett	1	• 302
99	110612	Distansering	1	• 324
100	026900	Seegerring, I-72	1	• 304
101	026062	Lager, 6306 2RS	1	• 303
102	110942	Trinse, støpegods	1	• 325
103	110612	Distansering	1	• 324
104	110903	Skrue, 30×75 mm	1	• 306
105	011270	Mutter, ⅝ UNC	1	• 344
106	110324	Stopper for fjær	1	• 345
107	027288	Fjær (32×250×5)	2	• 346
108	010370	Mutter, ⅝ UNF	1	• 311
109	110325	Styrehylse m/bolt for bremsearm	1	• 347
110	110326	Stag m/bolt	1	• 348
111	010290	Mutter, ½ UNF	1	• 321
112	010266	Skrue, ½×1¼ UNF	1	• 349
113	141127	Skrue m/stoppeknast, ½×1¼ UNF	1	• 350
114	010291	Mutter ½ UNF, lav	1	• 351
115	110327	Bremsespak	1	• 352
116	141128	Stoppeknast	1	• 353
117	141125	Bremsespakfeste	1	• 354
118	141129	Opplagringsbolt for strammeskrue	1	• 355
119	141122	Strammeskrue for brems, ½ UNF	1	• 356
120	141121	Strammemutter for brems, ½ UNF	1	• 357
121	010268	Skrue for strammemutter, ½×1¾ UNF	1	• 349
122	110328	Bremseband	1	• 358
123	027303	Bremsebelegg	1	• 359
124	021100	Nagler, 8/16×9/64		• 360
125	010290	Mutter, ½ UNF	1	• 321
126	010267	Skrue, ½×1½ UNF	1	• 361
127	110329	Holder for bremseband	1	• 362
128	110330	Hylse for demper	1	• 363
129	029455	Gummiknott for demping av brems	1	• 364
130	110331	Stoppering	1	• 365
131	010370	Mutter, ⅝ UNF	1	• 311
132	010267	Skrue for flenslager, ½×1½ UNF	2	• 361
133	010290	Mutter, ½ UNF	2	• 321
134	026380	Flenslager, komplett, UCF 207	2	• 366
135	010268	Skrue, ½×1¾ UNF	2	• 367
136	010290	Mutter, ½ UNF	2	• 321
137	110332	Styring for bremseband	1	• 368
138	110333	Trommel, 3-delt	1	• 369
139	110334	Avstandshylse	2	
140	010267	Skrue, ½×1½ UNF	2	• 361
141	010290	Mutter, ½ UNF	2	• 321
142	016580	Settskrue, M 8×8	2	• 370
143	017400	Smørenippel	2	• 371
144	010290	Mutter, ½ UNF	2	• 321
145	010267	Skrue, ½×1½ UNF	2	• 361

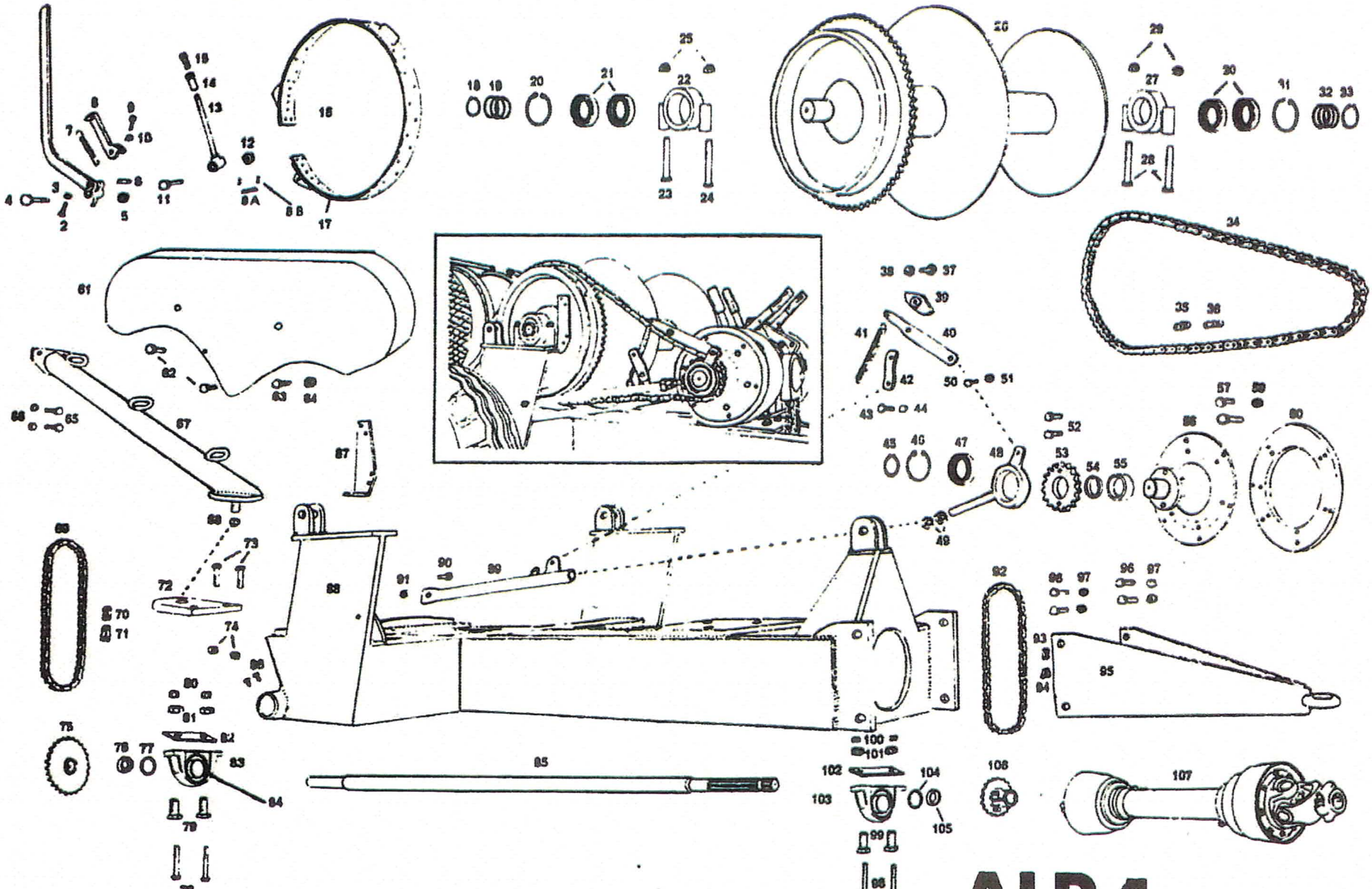

ALP 4 VOGN m/ utstyr

PAGE 1 OF 2

NJ. REVISED: 01.06.96

Per Iglands Fabrikk A.s
4890 GRIMSTAD - NORWAY

Deleliste for vogn med utstyr

DELELISTE NR. 1104

ALP 4

PAGE 2 OF 2

Fig. nr.	Del nr.	Benevnelse	Ant.	Gl. del nr.
—	110400	VOGN MED UTSTYR, KOMPL.		
1	110410	Bremsespak for bærekabelbom	1	A-401
2	011167	Skrue, ½×1½ UNC	1	" 402
3	011180	Mutter, ½ UNC	1	" 403
4	010356	Skrue for opplagring, ⅝×4 UNF	1	" 404
5	010370	Mutter, ⅝ UNF	1	" 003
6	110411	Bolt for bremsespak, ½	1	" 405
7	027250	Fjær for bremsespak	1	" 406
8	110412	Strammestag	1	" 407
9	011086	Skrue, ⅜×1¼ UNC	1	" 408
10	011110	Mutter, ⅜ UNC	1	" 409
11	010356	Skrue, ⅝×4 UNF	1	" 404
12	010370	Mutter, ⅝ UNF	1	" 003
13	110115	Strammebolt for brems	1	" 020
14	181018	Strammemutter	1	" 021
15	011248	Skrue, ⅝×1¾ UNC for låsing	1	" 022
16	110112	Bremseband, komplett	1	" 017
17	110113	Belegg for bremseband m/nagler	1	" 018
17A	021103	Nagler, 8/16×8/16	1	" 019
8A	021322	Bolt, ½	1	" 016
8B	021045	Splint, 4×25	2	" 015
18	026744	Seegerring, A 55×3	1	" 069
19	027070	Distansering/shims		" 068
20	026920	Seegerring, I-100	1	" 410
21	026036	Lager, 6211×2 RS	2	" 067
22	026530	Lagerhus	1	" 411
23	010398	Skrue, ¾×5 UNF	1	" 412
24	010397	Skrue, ¾×4½ UNF	1	" 413
25	010410	Mutter, ¾ UNF	2	" 414
26	110413	Bærekabelbom	1	" 415
27	026530	Lagerhus	1	" 411
28	010397	Skrue, ¾×4½ UNF	2	" 413
29	010410	Mutter, ¾ UNF	2	" 414
30	026036	Lager, 6211×2 RS	2	" 067
31	026920	Seegerring, I-100	1	" 410
32	027070	Distansering/shims		" 068
33	026744	Seegerring, A 55×3	1	" 069
34	070360	Drivkjede for bærekabelbom, 1" K-3000	1	" 416
34A	070361	Drivkjede for bærekabelbom, 1" K-5000	1	" 416

Fig. nr.	Del nr.	Benevnelse	Ant.	Gl. del nr.
35	070395	Halvledd, 1"		A-417
36	070397	Kjedelås, 1"		" 418
37	011251	Skrue, ⅝×2½ UNC	1	" 419
38	011270	Mutter, ⅝ UNC	1	" 344
39	110414	Sleide for kjedestramming	1	" 420
40	110415	Arm for kjedestramming	1	" 421
41	027280	Fjær for kjedestramming	1	" 328
42	110416	Holder for skjerm	1	" 422
43	010265	Skrue, ½×1 UNF	1	" 423
44	010290	Mutter, ½ UNF	1	" 007
45	026743	Seegerring, A55-2	1	
46	026920	Seegerring, I-100	1	" 410
47	026036	Lager, 6211×2 RS	1	" 067
48	110417	Støttelager	1	" 425
49	010490	Mutter, 1 UNF	2	" 426
50	011167	Skrue, ½×1½ UNC	1	" 427
51	011180	Mutter, ½ UNC	1	" 428
52	011246	Skrue, ⅝×1¼ UNC, m/sprengskive	2	" 429
53	110418	Kjedehjul	1	" 430
54	110419	Distansering, bronse	1	" 431
55	110420	Lager, bronse	1	" 432
56	110421	Akselforlenger	1	" 433
57	017063	Skrue for mont. av Kompakt 5000/2 ½×2¼ UNF, m/svdr. hode	8	" 434
58	017062	Skrue for mont. av Kompakt 3000/2, ½×1¼ UNF, m/svdr. hode	8	" 464
59	010290	Mutter, ½ UNF	8	" 007
60	110422	Distansering for mont. på 5000/2	1	" 435
61	110423	Kjedeskjerm	1	" 436
62	011082	Skruer, ⅜×⅝ UNC, m/sprengskiver	2	" 437
63	010265	Skrue, ½×1 UNF	1	" 423
64	010290	Mutter, ½ UNF	1	" 007
65	010267	Skrue, ½×1½ UNF	2	" 004
66	010290	Mutter, ½ UNF	2	" 007
67	110424	Arm for betjeningskonsoll, svingbar	1	" 438
68	010410	Mutter, ¾ UNF	1	" 439
69	070351	Drivkjede for Alpevinsjen	1	" 440
70	070367	Kjedelås		" 441
71	070365	Halvledd		" 442
72	110425	Festebrakett for arm	1	" 443
73	010350	Skrue, ⅝×2¼ UNF	2	" 310

Fig. nr.	Del nr.	Benevnelse	Ant.	Gl. del nr.
74	010370	Mutter, ⅝ UNF	2	A-[illegible]
75	070273	Kjedehjul, 27 tenner	1	" 44[illegible]
76	110426	Avstandshylse		" 44[illegible]
77	027040	Distanseringer, 35		" 44[illegible]
78	010276	Skrue, ½×4 UNF	[illegible]	" 44[illegible]
79	017065	Bolt for kjedestrammer, hul, 1×2 UNF	2	" 44[illegible]
80	010290	Mutter, ½ UNF	2	" [illegible]
81	010491	Mutter, 1 UNF, lav	2	" 44[illegible]
82	110427	Mellomleggsplate	1	" 4[illegible]
83	026870	Fotlager, komplett, UCP 207	1	" 4[illegible]
84	016650	Unbracoskrue, M 8×8	8	" 4[illegible]
85	110428	Drivakaling	1	" 4[illegible]
86	011243	Skruer ⅝ x ¾ UNC	4	
87	110429	Festebrakett for skjerm	1	" 4[illegible]
88	110430	Vognramme	1	" 4[illegible]
89	110431	Støttestag	1	" 4[illegible]
90	010349	Skrue, ⅝×2 UNF	1	" 4[illegible]
91	010370	Mutter, ⅝ UNF	1	" [illegible]
92	070351	Drivkjede for tilleggsvinsj	1	" 4[illegible]
93	070367	Kjedelås		" 4[illegible]
94	070365	Halvledd		" 4[illegible]
95	110432	Trekkfeste	1	" 4[illegible]
96	010471	Skrue, 1×2½ UNF	4	" 4[illegible]
97	010490	Mutter, 1 UNF	4	" 4[illegible]
98	010276	Skrue, ½×4 UNF	2	" 44[illegible]
99	017065	Bolt for kjedestramming, hul, 1×2 UNF	2	" 4[illegible]
100	010290	Mutter, ½ UNF	2	" [illegible]
101	010491	Mutter, 1 UNF, lav	2	" 4[illegible]
102	110427	Mellomleggsplate	1	" 4[illegible]
103	026370	Fotlager, kompl. UCP 207	1	" 4[illegible]
104	027040	Distansering, 35		" 4[illegible]
105	110426	Avstandshylse		" 4[illegible]
106	070272	Kjedehjul m/skrue og mutter, 18 t.		" 4[illegible]
107	070470	Kraftoverf.aksel (Walterscheid)	1	" 4[illegible]

Per Teigands Fabrikk A.s
4890 GRIMSTAD · NORWAY

Utstyr ALP 5

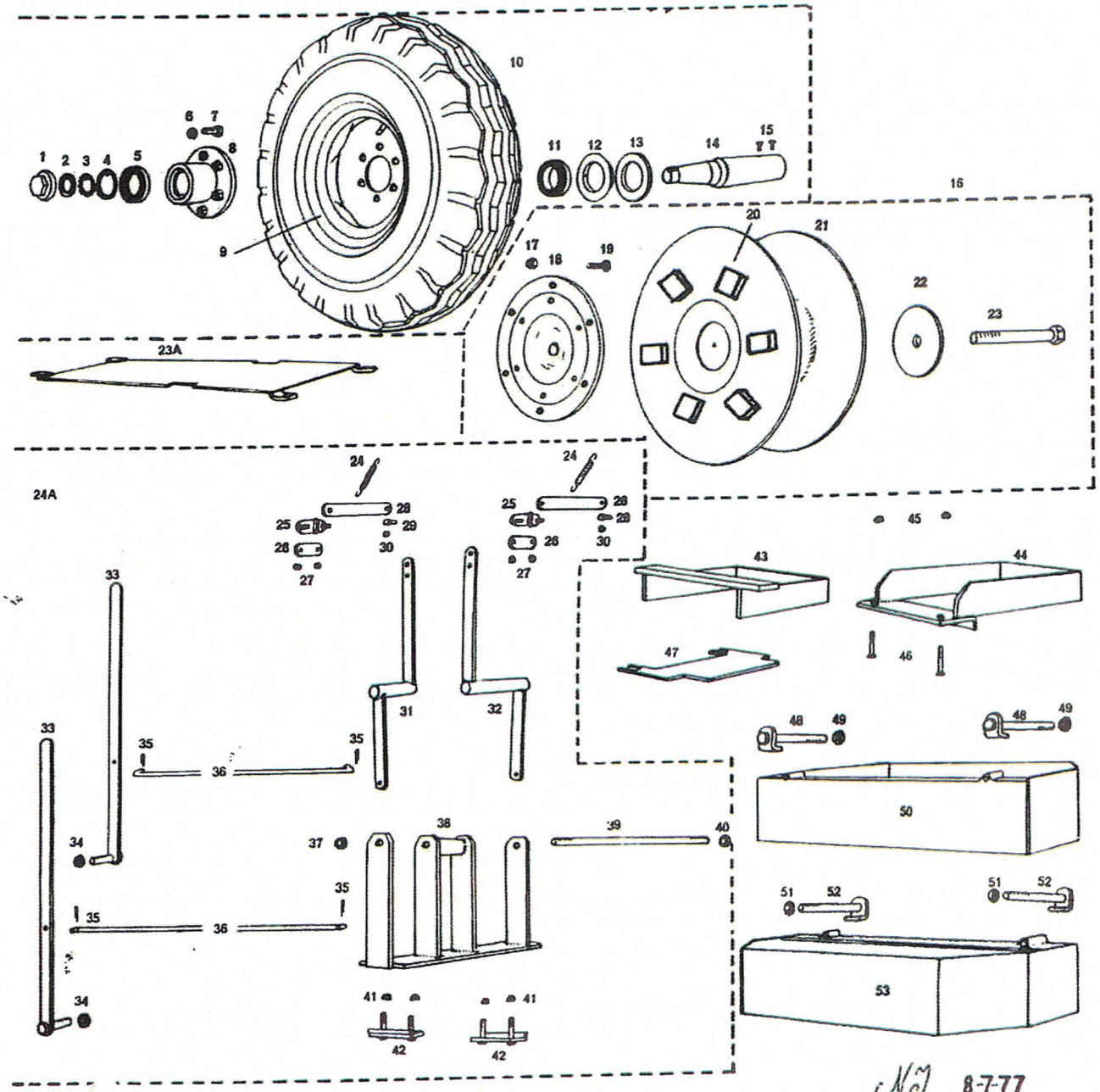

DELELISTE NR. 1105

Fig. nr.	Del nr.	Benevnelse	Ant.	Gl. del nr.
—	029500	HJUL, KOMPLETT	2	
1	029501	Navkapsel	2	A-501
2	026408	Mutter, KM 8	2	« 502
3	026438	Låseskive, MB 8	2	« 503
4	029508	Mellomlegg	2	« 504
5	026115	Lager, 7208 H (kon) m/skål	2	« 505
6	017067	Skrue, ⅝×2 UNF, m/firk.hode	12	« 506
7	010370	Mutter, ⅝ UNF	12	« 003
8	029502	Navhus	2	« 507
9	029503	Felg	2	« 508
10	029504	Dekk	2	« 509
11	026116	Lager, 7211 Y (kon), m/skål	2	« 510
12	029509	Fettskål	2	« 511
13	029510	Støvkappe	2	« 512
14	029511	Aksling, PML 4335—21	4	
15	011243	Skrue ⅝ × 2¾ UNC	1	
16	110500	HJELPEBOM, KOMPLETT	6	« 007
17	010290	Mutter, ½ UNF	6	« 464
18	017062	Skrue, ½×1¼ UNF, m/avdr. hode	1	« 515
19	110502	Opphengsplate for hjelpebom	6	« 516
20	110503	Avstandsklosser for påsveising	1	« 517
21	110504	Hjelpebom for Kompakt 3000/2	1	« 518
21	110505	Hjelpebom for Kompakt 5000/2	1	« 519
22	110506	Styreskive for hjelpebom	1	
23	011304	Skrue, 1×8 UNC.	1	« 514
23A	110501	SKJERM	1	
24A	110510	FJERNSTYRING, KOMPLETT	2	« 008
24	027250	Returfjær (1025)	2	« 522
25	110511	Spakholder m/bolt	2	« 523
26	110512	Spakholder m/hull	4	« 314
27	010210	Mutter, ⅜ UNF	2	« 524
28	110513	Overføringsstag	2	« 214
29	010187	Skrue, ⅜×1½ UNF	2	« 314
30	010210	Mutter, ⅜ UNF	1	« 525
31	110514	Overføringsarm, høyre	1	« 526
32	110515	Overføringsarm, venstre	2	« 532
33	110516	Fjernstyringsspak	2	« 414
34	010410	Mutter, ¾ UNF	4	« 533
35	021046	Splint, 4×28	2	« 534
36	110517	Overføringsstag, bøyde - 1,57 m	1	« 337
37	011310	Mutter, ¾ UNC	1	« 535
38	110518	Konsoll for overføringsarmer	1	« 536
39	110519	Opplagringsbolt for konsoll	1	« 337
40	011310	Mutter, ¾ UNC	4	« 428
41	011190	Mutter, ½ UNC	2	« 538
42	110520	Låsebrakett for konsoll og skjerm	1	« 527
43	110521	Hvilekrakk for hjelpebom (K. 3000)	1	« 528
44	110522	Hvilekrakk for hjelpebom (K. 5000)	3	« 007
45	010290	Mutter, ½ UNF	3	« 529
46	010269	Skrue, ½×2 UNF	1	« 530
47	110523	Skjerm for kr.overføringsakse!	2	« 531
48	110524	Festebolt for utstyrskasse	2	« 414
49	010410	Mutter, ¾ UNF	1	« 537
50	110525	Utstyrskasse, venstre	2	« 414
51	010410	Mutter, ¾ UNF	2	« 531
52	110524	Festebolt for utstyrskasse	1	« 537
53	110526	Utstyrskasse, høyre		

ALP 5

INTENTIONALLY BLANK

Per Tjølands Fabrikk A.s
4890 GRIMSTAD - NORWAY

ALP 6

PAGE 1 OF 2

Ytre stoppvogn

Deleliste nr. 1106

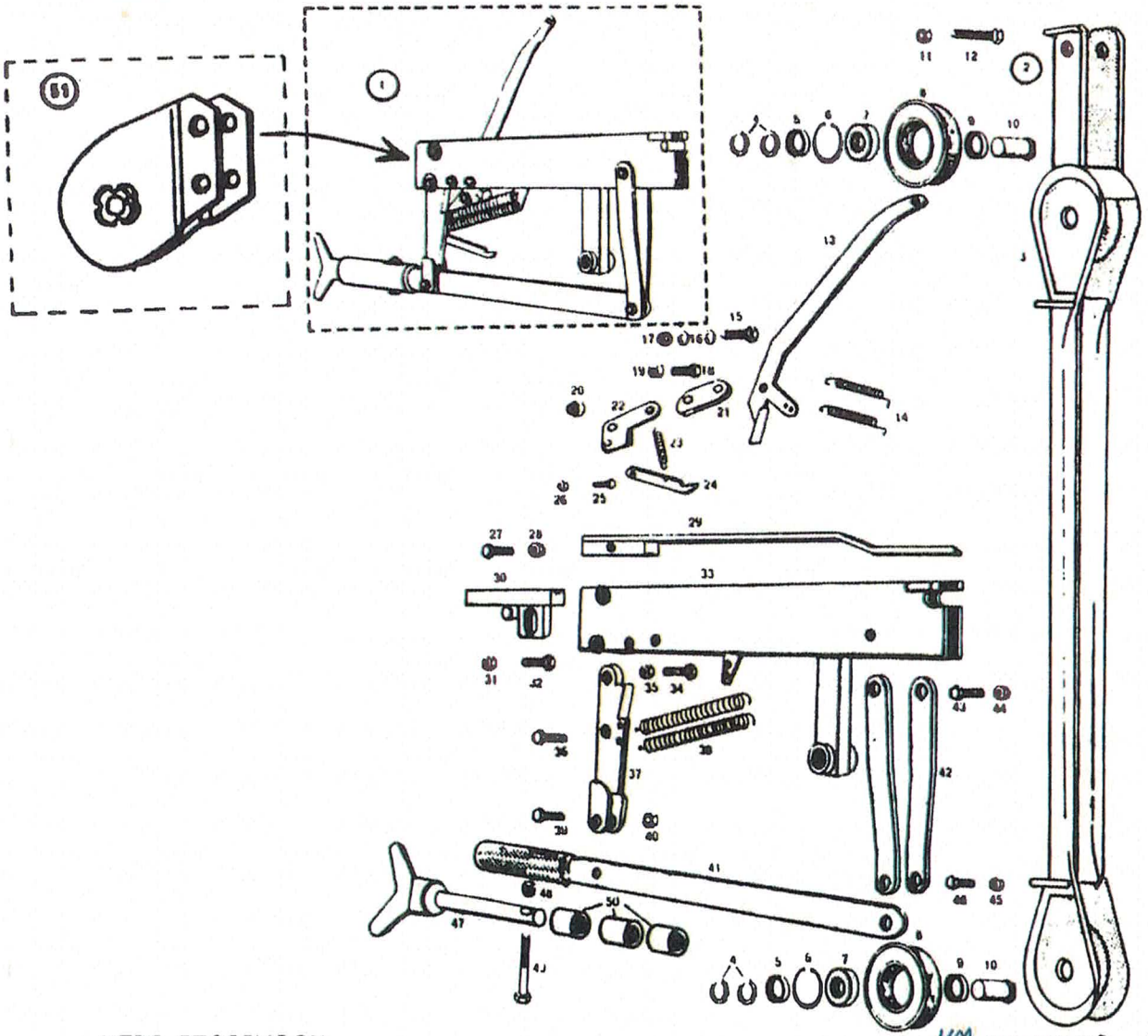

YTRE STOPPVOGN

NJ REVISED: 01.06.96

Fig. nr.	Del nr.	Benevnelse	Antall
1	110600	Ytre stoppvogn, komplett m/styr.	1
1	110601	Ytre stoppvogn, uten styr. (fig. 2)	—
2	110610	Wirestyr. for stoppvogn, kompl.	1
3	110611	Stag for styr.	1
4	026406	Akselmutter — (2 + 2) KM 6	4
5	110612	Avstandshylse	2
6	026900	Seegerring, I 72	2
7	026062	Lager, 6306 ZZ	2
8	110942	Trinsehjul, stopt	2
9	110612	Avstandshylse	2
10	110903	Skruebolt, 30×76 mm	2
11	010410	Mutter, ¾ UNF	1
12	010398	Skrue, ¾×5 UNF	1
13	110613	Utløserspak	1
14	027250	Fjær	2
15	010353	Skrue, ⅝×3 UNF	1
16	011275	Mellomleggskive, 16 mm	3
17	010370	Mutter, ⅝ UNF	1
18	010268	Skrue, ½×1¾ UNF	1
19	010280	Mutter, ½ UNF	1
20	010370	Mutter, ⅝ UNF (se fig. 37)	1
21	110614	Sleide for utløser	1
22	11[illegible]	Utløseroppheng	1
23	02[illegible]	Fjær for bremseanordning	1
24	110617	Brems for utløser	1
25	011046	Skrue, 5/16×1¼ UNC	1

Fig. nr.	Del nr.	Benevnelse	Antall
26	011070	Mutter, 5/16 UNC	1
27	010396	Skrue, ⅝×3½UNF	1
28	010411	Mutter, ⅝ UNF	1
29	110618	Bremseholder for wire	1
30	110619	Glider for brems	1
31	010370	Mutter, ⅝ UNF	1
32	010350	Skrue, ⅝×2¼	1
33	110620	Monteringsbrakett	1
34	010396	Skrue, ⅝×3½UNF	1
35	010411	Mutter, ⅝ UNF, LAV	1
36	010353	Skrue, ⅝×3 UNF (se fig. 20)	1
37	110621	Låsespak for glider	1
38	027280	Fjærer (190 mm)	2
39	010352	Skrue, ⅝×2¾ UNF	1
40	010370	Mutter, ⅝ UNF	1
41	110622	Arm for stopper	1
42	110623	Styrestag for stopper	2
43	010353	Skrue, ⅝×3 UNF	1
44	010370	Mutter, ⅝ UNF	1
45	010370	Mutter, ⅝ UNF	1
46	010350	Skrue, ⅝×2¼ UNF	1
47	110624	Stopper for løpekatt	1
48	010280	Mutter, ½ UNF	1
49	010276	Skrue, ½ [illegible]NF	1
50	029482	Gummiknot[illegible] for støtdemping	3
51	110625	Avdempingsblokk, komplett.	1

Per Tjølands Fabrikk A.S
4950 GRIMSTAD · NORWAY

ALP 6

PAGE 2 OF 2

Indre stoppvogn

Deleliste nr. 1106

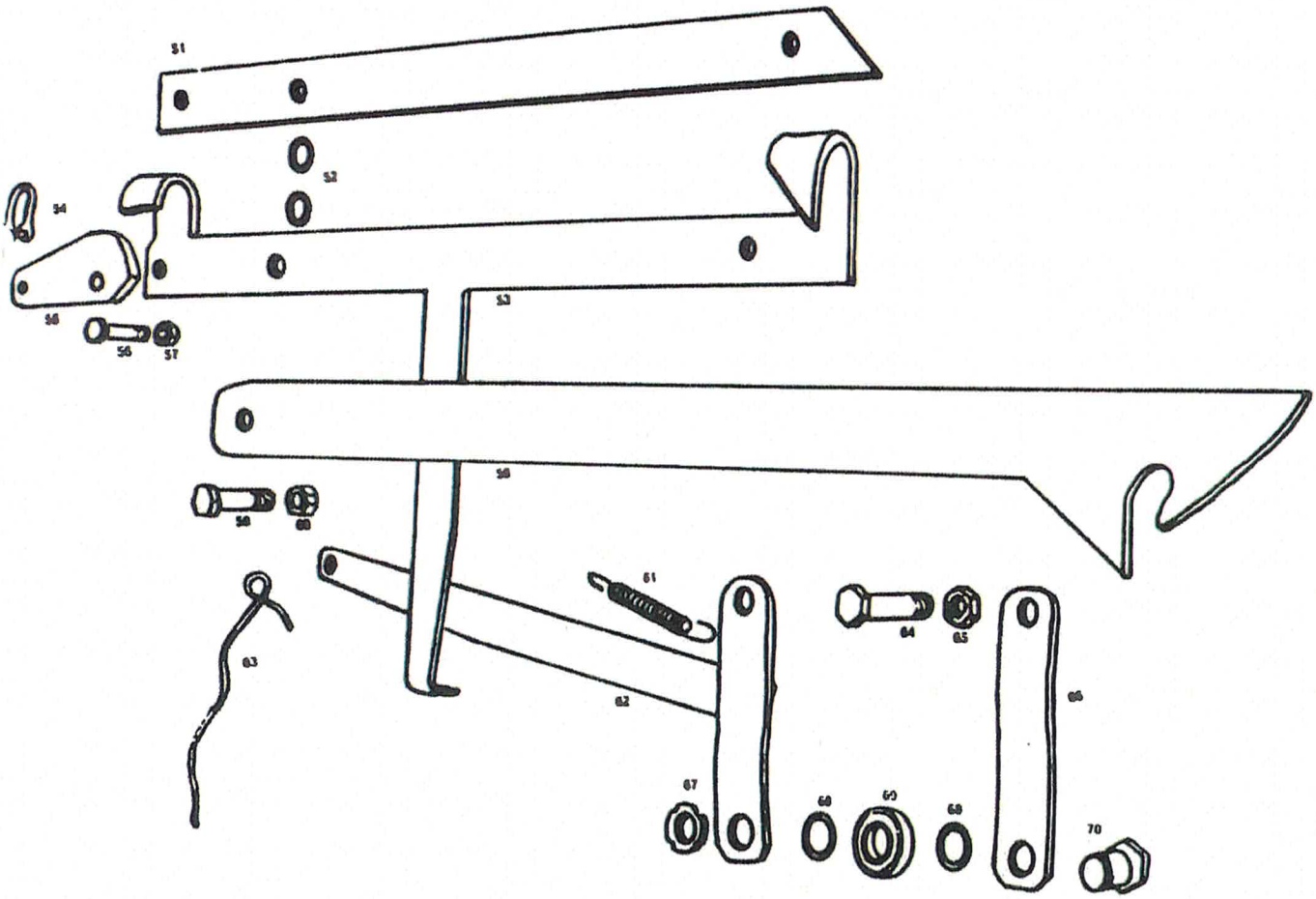

INDRE STOPPVOGN

Fig. nr.	Del nr.	Benevnelse	Antall
—	110630	Indre stoppvogn, komplett	1
51	110636	Brakett	1
52	011275	Mellomlegg/skive, 16 mm	2
53	110637	Påbyggingsramme	1
54	022206	Sjakkel	1
55	110638	Wirestikring	1
56	010269	Skrue, ½×2 UNF	1
57	010290	Mutter, ½ UNF	1
58	110639	Stopparm	1
59	010349	Skrue, ⅝×2 UNF	1
60	010370	Mutter, ⅝ UNF	1

Fig. nr.	Del nr.	Benevnelse	Antall
61	027250	Fjær for arm	1
62	110640	Utleserarm, for frigjøring av løpekatt	1
63	———	Snor for utleserarm	1
64	010352	Skrue, ⅝×2¾ UNF	1
65	010370	Mutter, ⅝ UNF	1
66	110641	Parallellstag	1
67	026405	Akselmutter, KM 5	1
68	027020	Seeger-stettering, sett	2
69	026060	Lager, 6305 ZZ	1
70	110621	Skruebolt, 25 mm	1

Per Th[illegible]nds Fabrikk A.S
4890 GRIMSTAD - NORWAY

ALP 7

Store og lille strammeapparat

Deleliste 1107

STORE STRAMMEAPPARAT

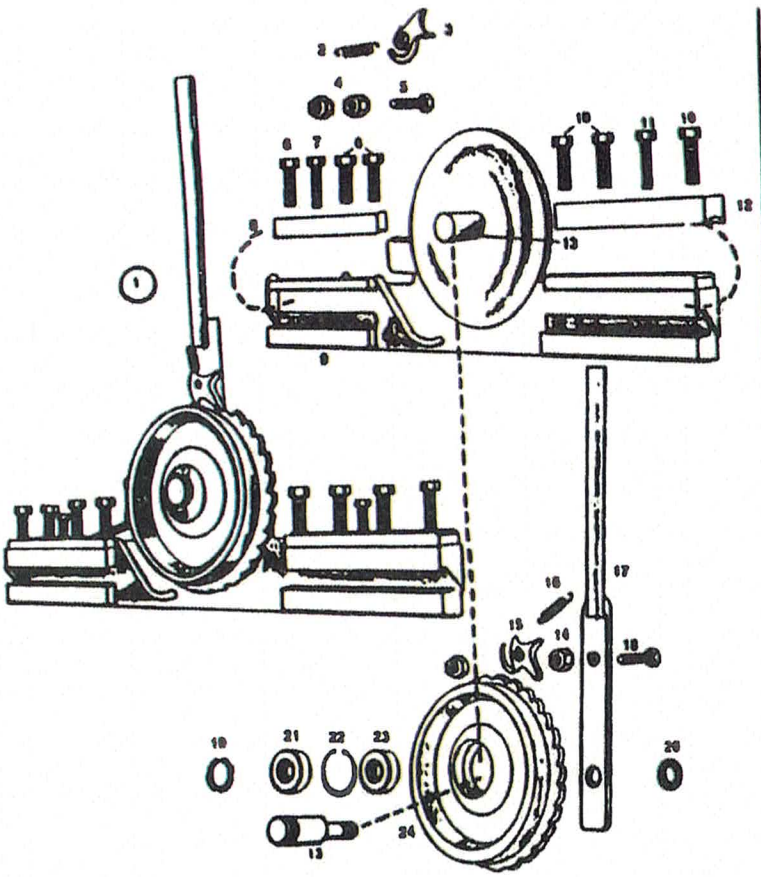

LILLE STRAMMEAPPARAT

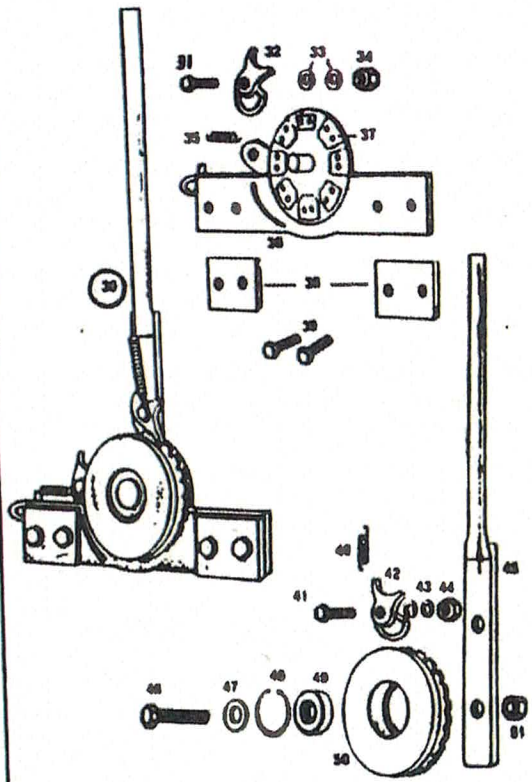

N.J. 6-7-77

Fig. nr.	Del nr.	Benevnelse	Antall
1	110700	STORE STRAMMEAPPARAT, komplett	1
2	027215	Fjær, 37 mm	1
3	110708	Stopper	1
4	011190	Mutter, ½ UNC	2
5	011169	Skrue, ½×2 UNC	1
6	011251	Skrue, ⅝×2½ UNC	3
7	011171	Skrue, ½×2½ UNC	1
8	110709	Klemmejern	1
9	110710	Brakett m/skive	1
10	011251	Skrue, ⅝×2½ UNC	3
11	011171	Skrue, ½×2½ UNC, heigj.	1
12	110709	Klemmejern	1
13	110711	Spesialbolt, avtrappet	1
14	011190	Mutter, ½ UNC	2
15	110708	Stopper	1
16	027215	Fjær — 37 mm	1
17	110712	Strammespak	1
18	011169	Skrue, ½×2 UNC	1
19	028408	Akselmutter, KM 6	2
21	028062	Lager, 6306 ZZ	1
22	028036	Seegerring, I 76	1
23	028062	Lager, 6306 ZZ	1
24	110713	Tannhjul	1
26	028405	Akselmutter, KM 5	2

Fig. nr.	Del nr.	Benevnelse	Antall
30	110715	LILLE STRAMMEAPPARAT, komplett	1
31	010268	Skrue, ½×1¾ UNF	1
32	110708	Stopper	1
33	010295	Skiver, ½	2
34	010290	Mutter, ½ UNF	1
35	027215	Fjær — 37 mm	1
36	110716	Brakett, u/lameller	1
37	110717	Clutchlameller, m/nagler (spesial)	8
38	110718	Plate	2
39	011167	Skrue, ½×1½ UNC	4
40	027215	Fjær, 37 mm	1
41	010268	Skrue, ½×2 UNF	1
42	110708	Stopper	1
43	010295	Skiver, ½	2
44	010290	Mutter, ½ UNF	1
45	110719	Strammespak	1
46	010355	Skrue, ⅝×3½ UNF	1
47	110720	Avstandsskive, ⅝	1
48	028008	Seegerring, I 76	1
49	028062	Lager, 6306 ZZ	1
50	110721	Tannhjul	1
51	010370	Mutter, ⅝ UNF	1

Per Tyland's Fabrikk A.s
4590 GRIMST[illegible] NORWAY

ALP 8
TÅRN

DELELISTE 1108

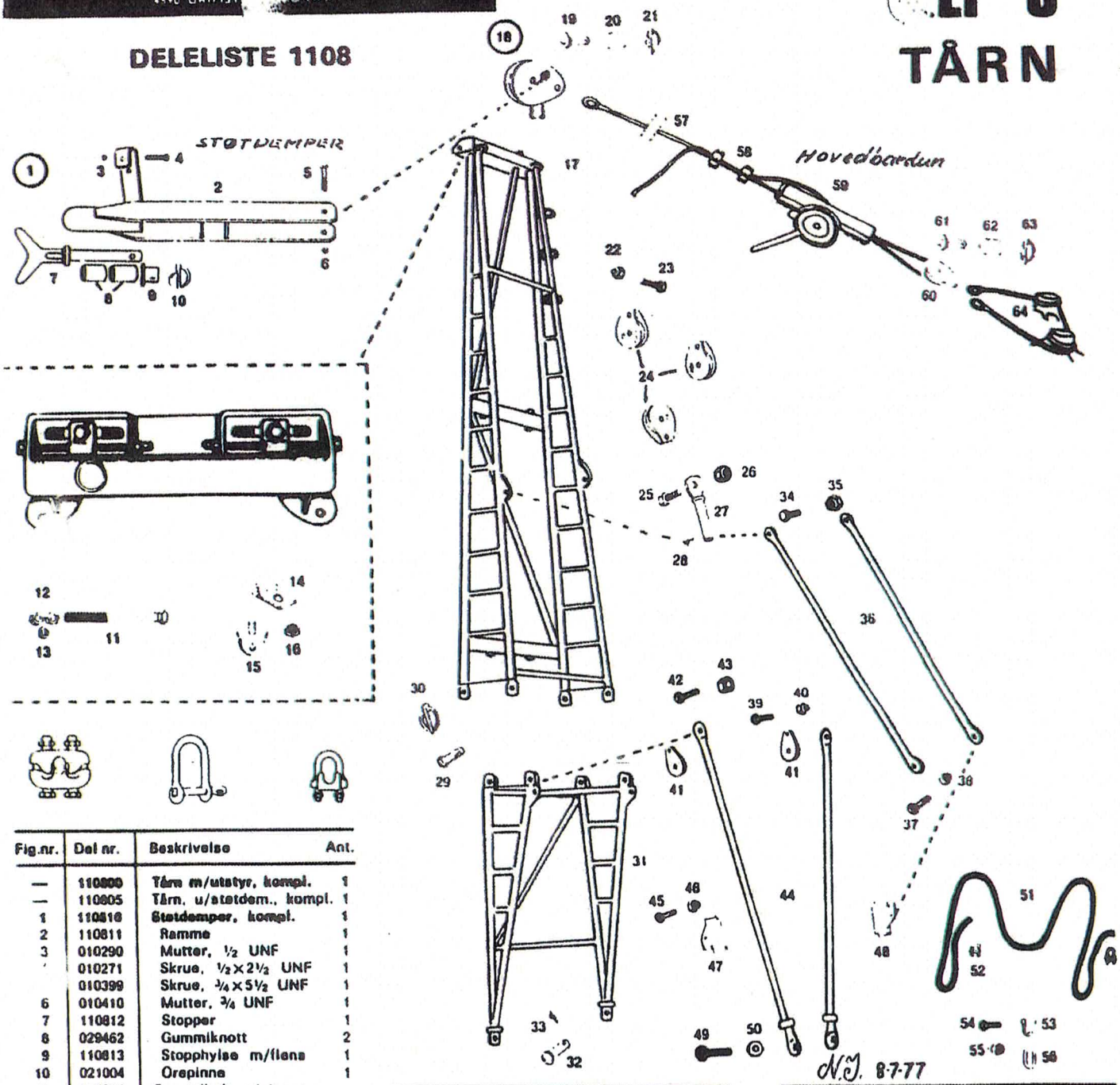

Fig.nr.	Del nr.	Beskrivelse	Ant.
—	110800	Tårn m/utstyr, kompl.	1
—	110805	Tårn, u/støtdem., kompl.	1
1	110810	Støtdemper, kompl.	1
2	110811	Ramme	1
3	010290	Mutter, ½ UNF	1
	010271	Skrue, ½×2½ UNF	1
	010399	Skrue, ¾×5½ UNF	1
6	010410	Mutter, ¾ UNF	1
7	110812	Stopper	1
8	029462	Gummiknott	2
9	110813	Stopphylse m/flens	1
10	021004	Orepinne	1
11	110814	Spesialbolt m/gjenger for tårn	2
12	011310	Mutter, ¾ UNC	4
13	010415	Skive	2
14	110815	Reguleringsplate	2
15	110816	Bolt m/øye for blokk	2
16	010490	Mutter, 1 UNF	2
17	110817	Tårn, øvre del	1
18	110909	Tårnblokk for bæresvire, komplett	1
19	020611	Bolt, 30 mm	1
20	110901	Hylse	1
21	021004	Orepinne	1
22	010410	Mutter, ¾ UNF	2
23	010388	Skrue, ¾×1¾ UNF	2
24	110940	Hengeblokk for tårn forst. kompl.	3
25	010388	Skrue, ¾×1¾ UNF	1
—	010410	Mutter, ¾ UNF	1
	021301	Bolt for tårn	1
26	021004	Orepinne	1
29	110818	Bolt, 1", spisset	4
30	021004	Orepinne	4
31	110819	Tårn, nedre del	1

Fig.nr.	Del nr.	Beskrivelse	Ant.
32	110818	Bolt, 1", spisset	2
33	021004	Orepinne	2
34	010389	Skrue, ¾×2 UNF	2
35	010410	Mutter, ¾ UNF	2
36	110820	Leftestag	2
37	010389	Skrue, ¾×2 UNF	2
38	010410	Mutter, ¾ UNF	2
39	010388	Skrue, ¾×1¾ UNF	2
40	010410	Mutter, ¾ UNF	2
41	110820	Blokk for reising av tårn, komplett	2
42	010389	Skrue, ¾×2 UNF	2
43	010410	Mutter, ¾ UNF	2
44	110821	Stettestag	2
45	010275	Skrue, ½×3½ UNF	4
46	010290	Mutter, ½ UNF	4
47	110822	Sleide, V.	1
48	110823	Sleide, H.	1
49	010398	Skrue, ¾×5 UNF	1
50	010410	Mutter, ¾ UNF	1
51	200211	Wire for heving av tårn (5,2 m — 10 mm)	1

Fig.nr.	Del nr.	Beskrivelse	Ant.
52	022333	Wireklemme, SAV, ⅜ (3+3) C	8
53	200612	Glidebøyle	1
54	010226	Skrue, 7/16×1¼ UNF	1
55	010250	Mutter, 7/16 UNF	1
56	200641	Lekke m/spor	1
57	200483	Hovedbardun (40 m — 16 mm, m/kause)	1
58	022345	Wireklemmer, «Irongrip» A	2—3
59	110700	Store strammeapparat	1
60	110910	Blokk for hovedbardun, komplett	1
61	020170	Bolt, 1"	1
62	110921	Hylse	1
63	021004	Orepinne	1
64	200482	Bardunstropp for blokk (fig. 60) 20 m, med 2 kauser	1

N.J. 8-7-77

ALP 8

INTENTIONALLY BLANK

Per Tøglands Fabrikk A.s
4820 GRIMSTAD - NORWAY

ALP 9 BLOKKER

Deleliste 1109

FOR KABELBANE OG SLEPEBANEKJØRING

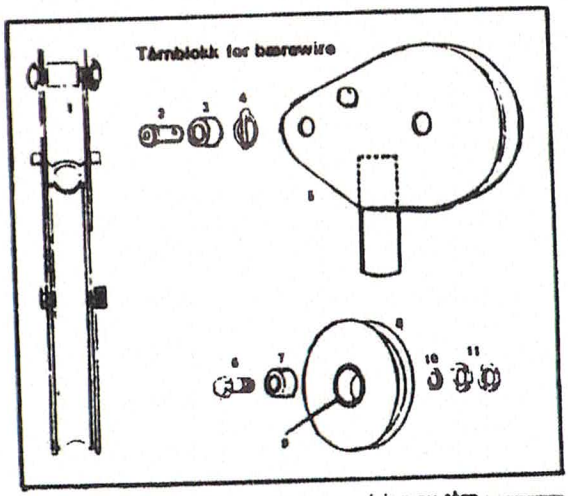

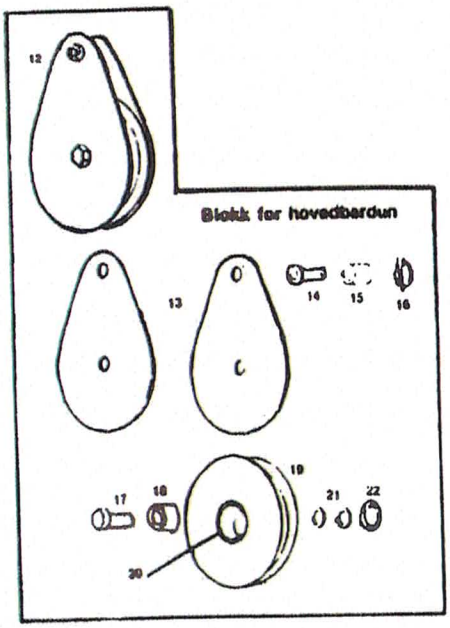

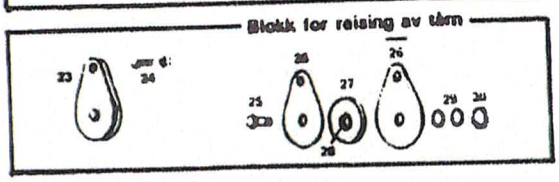

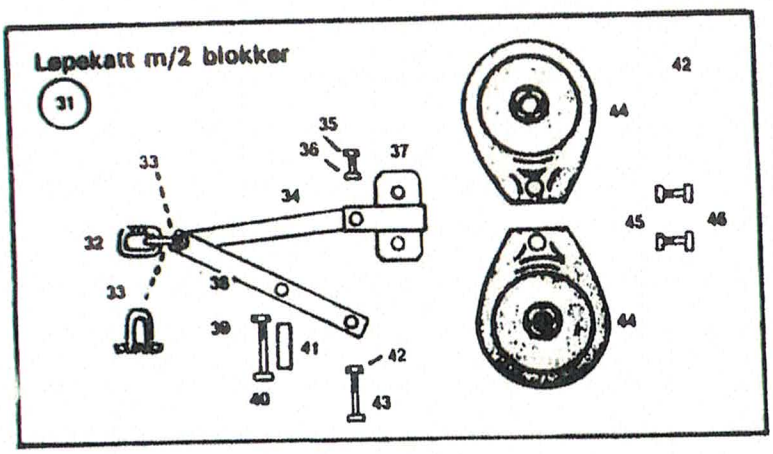

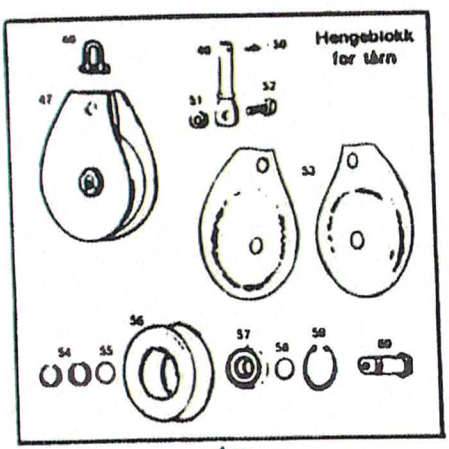

N.J. 8-7-77

Fig. nr.	Del nr.	Benevnelse	Antall
	0900	Tårnblokk for bærewire, kompl.	1
	0811	Bolt, 30 mm	1
	901	Hylse	1
	004	Orepinne	1
	902	Sidedeksel m/ påveiset hals	1
6	110903	Skrue 30 mm	1
7	110904	Lagerhylse	1
8	110905	Trinse	1
9	110906	— Bronselager	1
10	027035	Seeger stettering, sett	1
11	026406	Akselmutter KM 6	2
12	110910	Blokk for hovedberdun, kompl.	1
13	110911	Sidedeksel	2
14	020171	Bolt, 1" (2019)	1
15	110912	Hylse	1
16	021004	Orepinne	1
17	110903	Skrue, 30 mm	1
18	110904	Lagerhylse	1
19	110905	Trinse	1
20	110906	— Bronselager	1
21	027035	Seeger stettering, sett	2
22	026406	Akselmutter KM 6	1
23	110920	Blokk for reising av tårn, kompl.	1
24	010388	Skrue, ¾ [illegible] UNF	1

Fig. nr.	Del nr.	Benevnelse	Antall
24	010410	Mutter, ¾ UNF	1
25	110921	Skrue, 25 mm	1
26	110922	Sidedeksel	2
27	110923	Trinse	1
28	110924	— Bronselager	1
29	027020	Seeger stettering, sett	1
30	026405	Akselmutter KM 5	1
31	110930	Løpekatt, forsterket, kompl.	1
32	200641	Løkke m/ spor	1
33	022205	Sjakkel (2074)	1
34	110931	Retningsstag - rett, m/ 2 hull	1
35	010290	Mutter, ½" UNF	1
36	010266	Skrue, ½ x 1¼ UNF	1
37	110932	Mellomledd	1
38	110933	Retningsstag, bøyd, m/ 3 hull	1
39	010210	Mutter ⅜" UNF	1
40	010197	Skrue ⅜ x 4½ UNF	1
41	110934	Hylse - 88 mm	1
42	010210	Mutter ⅜" UNF	1
43	010195	Skrue, ⅜ x 3½ UNF	1
44	110940	Blokk, forsterket type	2
45	010388	Skrue, ¾ x 1¾ UNF	1
46	010410	Mutter, ¾" UNF	1
47	110940	Hengeblokk for tårn, kompl. forst. type	1

Fig. nr.	Del nr.	Benevnelse	Antall
48	022206	Sjakkel (alt.)	1
49	021301	Bolt for tårn (alt.)	1
50	021004	Orepinne	1
51	010410	Mutter, ¾ UNF	1
52	010388	Skrue, ¾ x 1¾ UNF	1
53	110941	Sidedeksel	2
54	026406	Akselmutter - km 6	2
55	027035	Seeger stettering, sett	1
56	110942	Trinse, støpt	1
57	026062	Lager, 6306 ZZ	1
58	027035	Seeger stettering, sett	1
59	026900	Seegerring I - 72	1
60	110943	Skrue, 30 mm	1

Per Tjøland's Fabrikk A.S
4890 GRIMSTAD NORWAY

ALP 10 Hjelpeutstyr

Deleliste nr. 1110

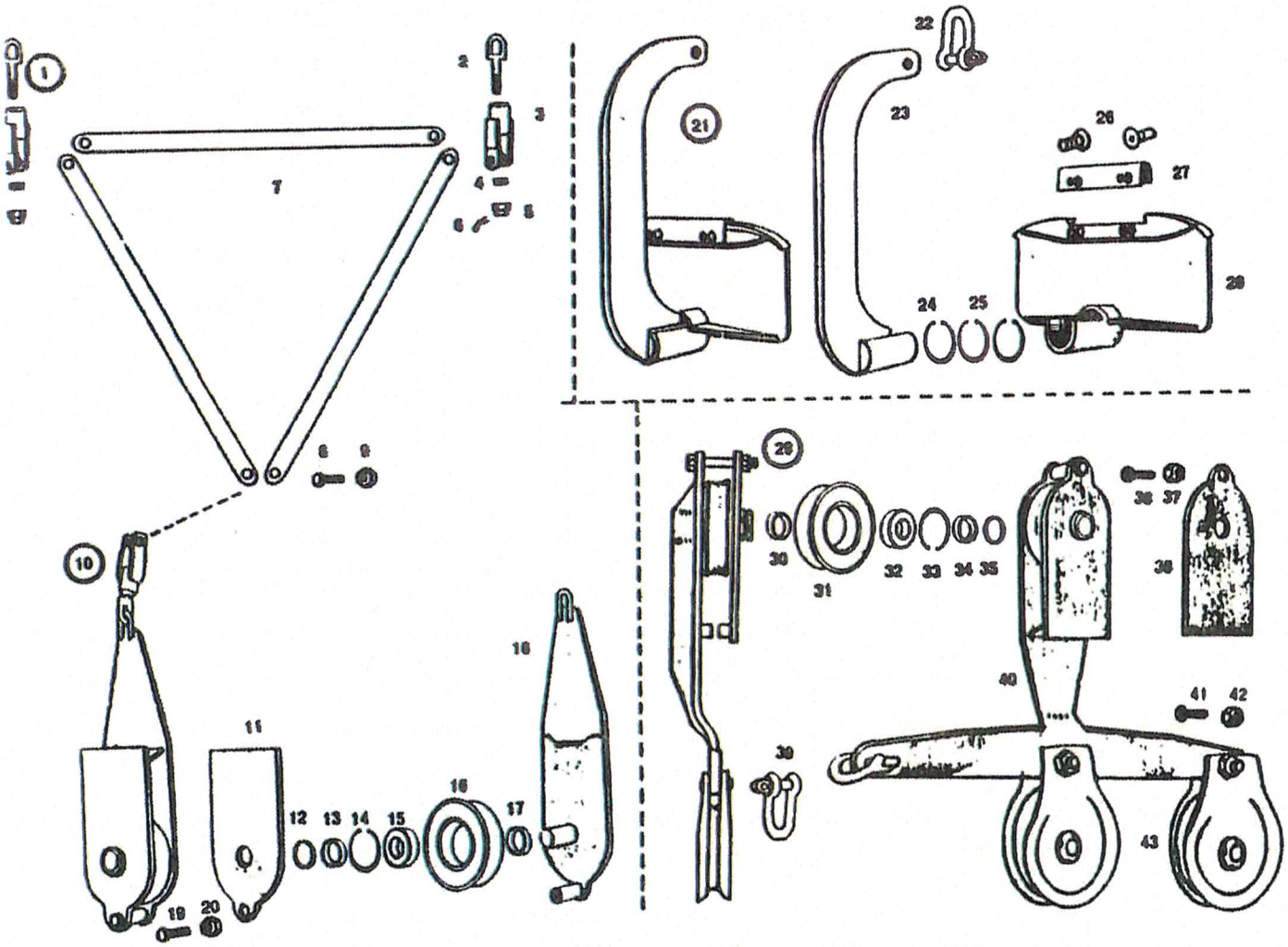

N.J. 8-7-77

Fig. nr.	Del nr.	Beskrivelse	Ant.
—	111000	TRIANGEL FOR UTTREKK AV BÆREKABEL	1
1	111005	SVIVEL, komplett	2
2	111006	Øyebolt	2
3	111007	Holder	3
4	026351	Leger, 51102	3
5	012313	Kronmutter	3
6	021045	Splint, 4×25	3
7	111008	Flattjern	3
8	010268	Skrue, ½×1¾ UNF	3
9	010280	Mutter, ½ UNF	3
10	111010	BÆREKABELTRINSE, KOMPLETT m. svivel.	1
11	111011	Dekseel	1
12	026406	Akselmutter, KM 6	2
13	110812	Avstandshylse	1
14	026800	Seegerstikring, I—72	1
15	026362	Leger, 6306 ZZ	1
16	110942	Trinse	1
17	110812	Avstandshylse	1
18	111012	Dekseel med bolt	1
19	010273	Skrue, ½×3 UNF	1
20	010280	Mutter, ½ UNF	1
21	111015	BÆRESKO med [illegible], komplett	1
22	022200	Sjakkel, sort., [illegible]	1

Fig. nr.	Del nr.	Beskrivelse	Ant.
23	111016	Bærearm	1
24	026749	Seegerring, A 50	1
25	027085	Seegerstøttering, sett, 50—62	1
26	016607	Unbrakoskrue med forsenket hode, M 10×25	4
27	111017	Låsedekseel	1
28	111018	Sko	1
29	111020	LILLE ALPEKATT, komplett	1
30	110812	Avstandshylse	1
31	110942	Trinse	1
32	026062	Leger, 6306 ZZ	1
33	026800	Seegerstikring, I—72	1
34	110812	Avstandshylse	1
35	026406	Akselmutter, KM 6	2
36	010273	Skrue, ½×3 UNF	1
37	010280	Mutter, ½ UNF	1
38	111011	Dekseel	1
39	022205	Sjakkel, galv., ¾	1
40	111021	Remme	1
41	010380	Skrue, ⅜×1¾ UNF	2
42	010410	Mutter, ⅜ UNF	2
43	110940	HENGEBLOKK, komplett	2