IGLAND

Ersatzteilliste Nr. **907-0**
Parts List no.

Electro-hydraulisk betjening

for 2-tromlet skogsvinsj.
(For traktorer med "åpen senter" hydraulikksystem.)

VARENR: komplett m. 4 magnetventiler: 090700
VARENR: komplett m. 4 magnetventiler, electromagnet og ekstra bryter for gass: 090709
(se delel.914-0).

Oppgi code og prod.nr. ved delebestillinger.

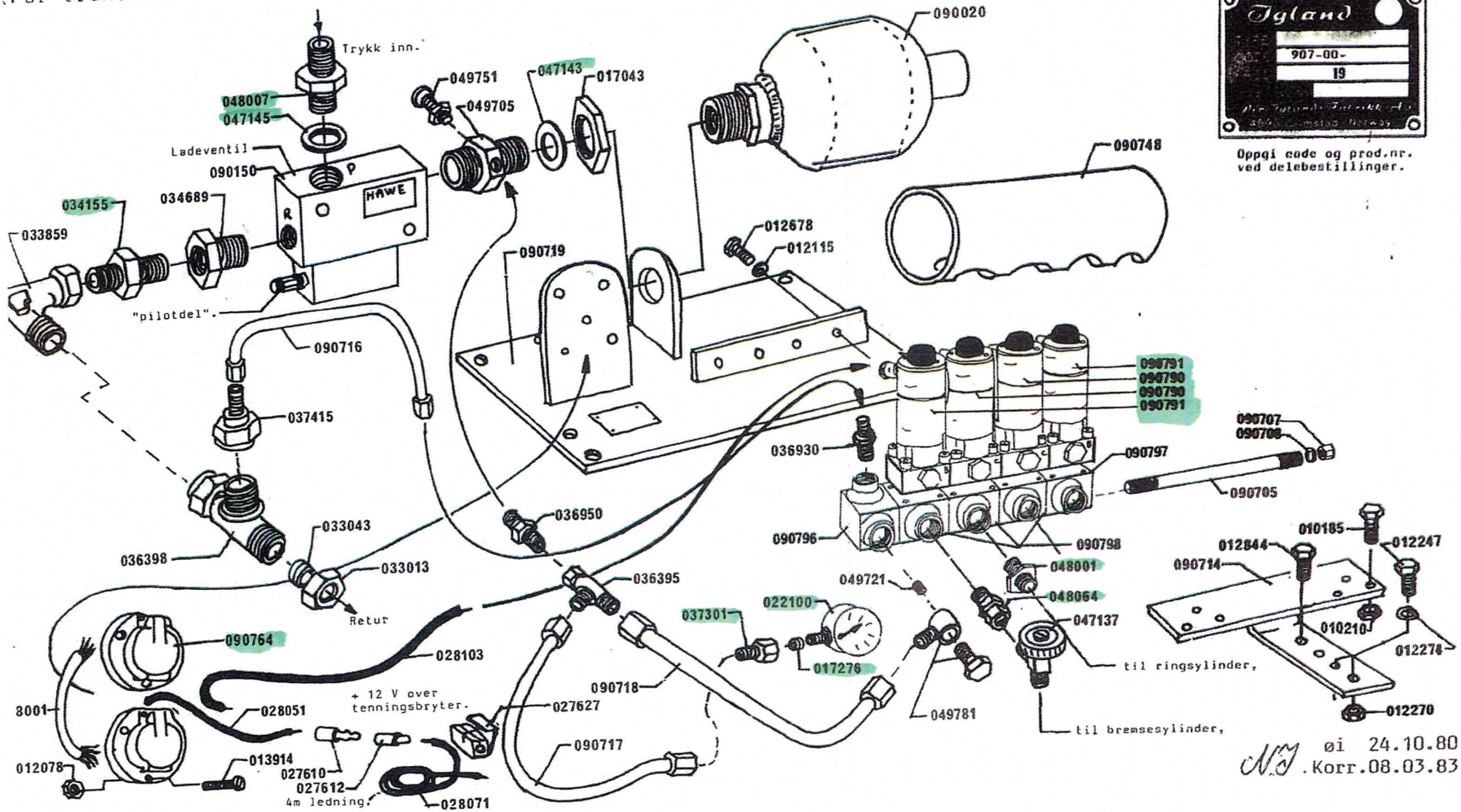

øi 24.10.80.
.Korr.08.03.83

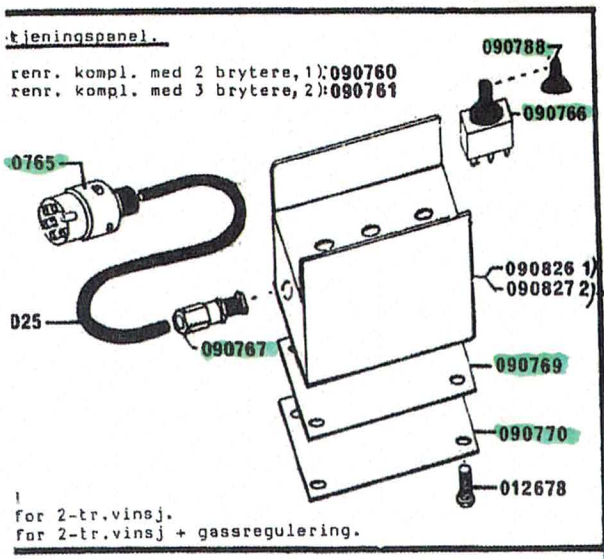

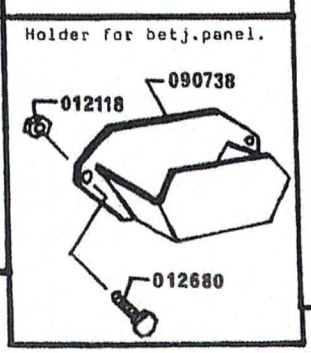

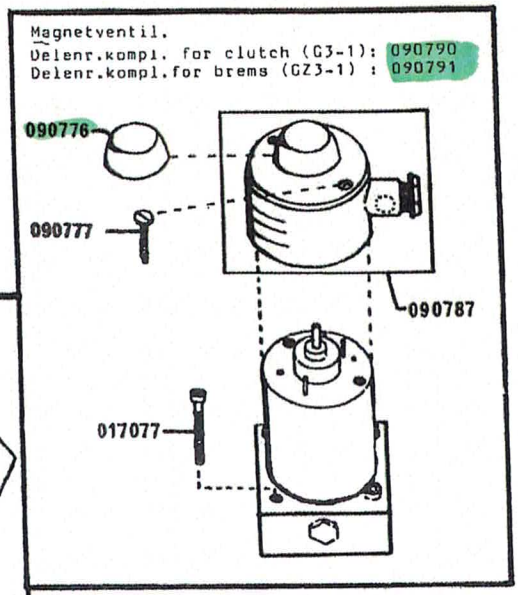

LANGER:

(For Ford 6610: se deleliste 817-0)

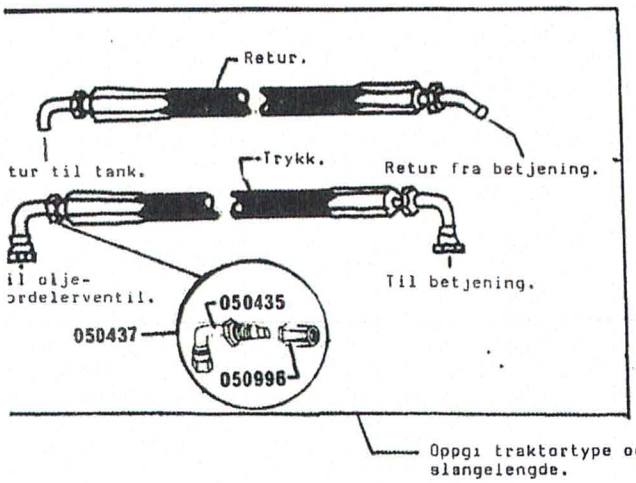

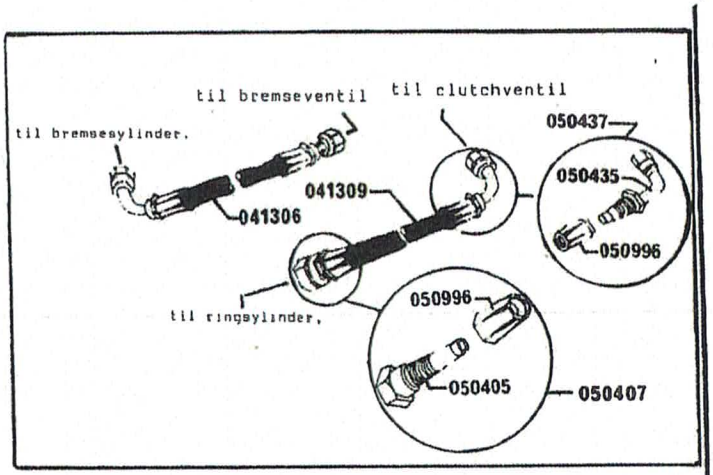

OLJEFORDELERVENTIL.

Forskjellige delenr. avhengig av traktortype.
(se deleliste905-3).

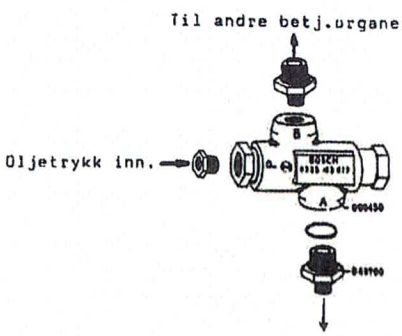

Electromagnet for regulering av traktorens turtall: Se deleliste 914-0.

IGLAND

IGLAND

Deleliste nr.
Ersatzteilliste Nr.
Parts List no. **907-1**

Electro-hydraulisk betjening, høytrykksystem, for 2-tromlet vinsj.

For traktorer med "åpen senter" hydraulikksystem.

VARENR: komplett m. 4 magnetventiler: 090700
VARENR: komplett m. 4 magnetventiler, electromagnet og ekstra bryter for gass: 090709 (se delel.914-0).

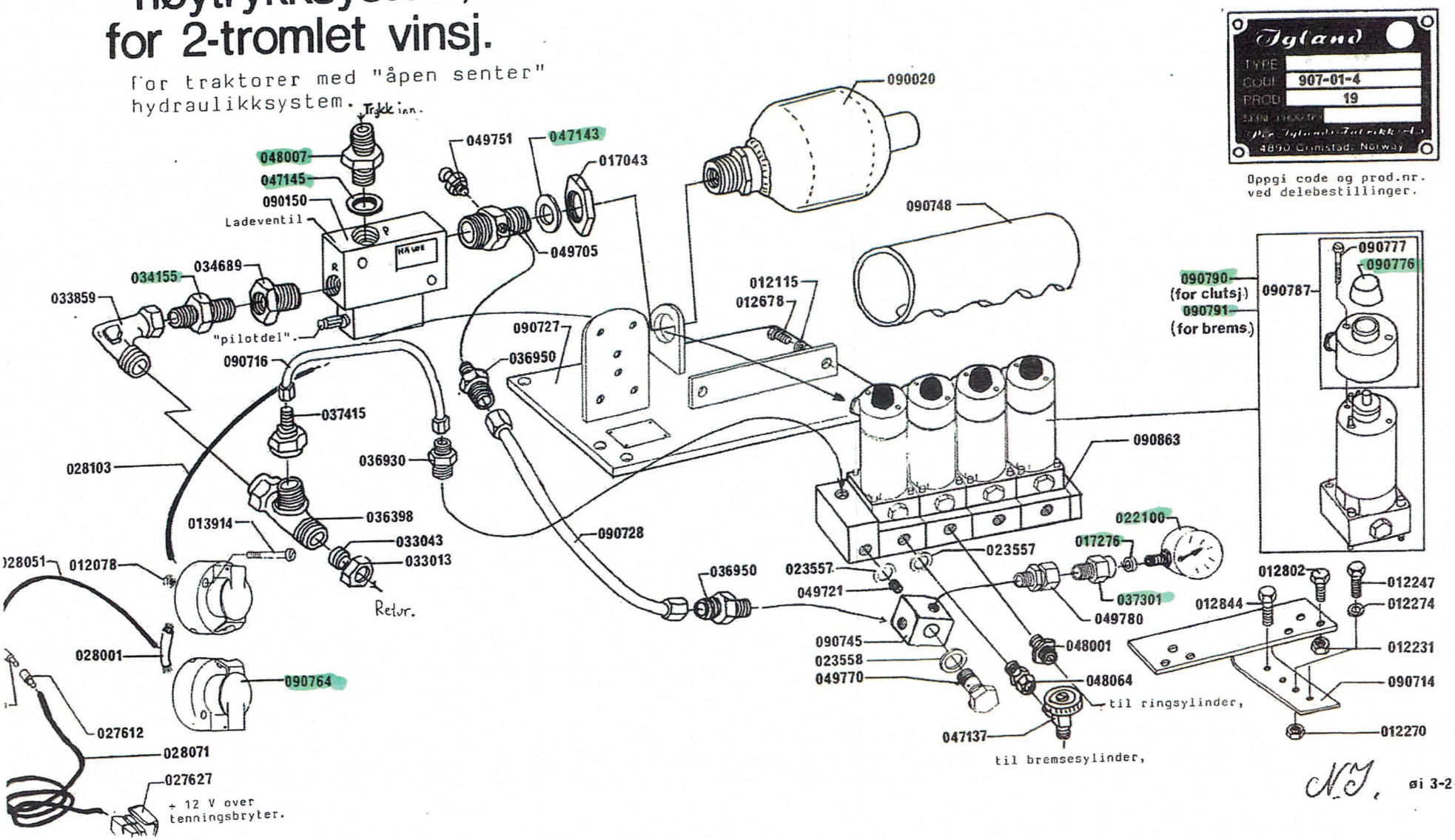

BETJENINGSPANEL.

Varenr. kompl. med 2 brytere 1): 090760
Varenr. kompl. med 3 brytere 2): 090761
Varenr. kompl. Tysk utførelse : 090824

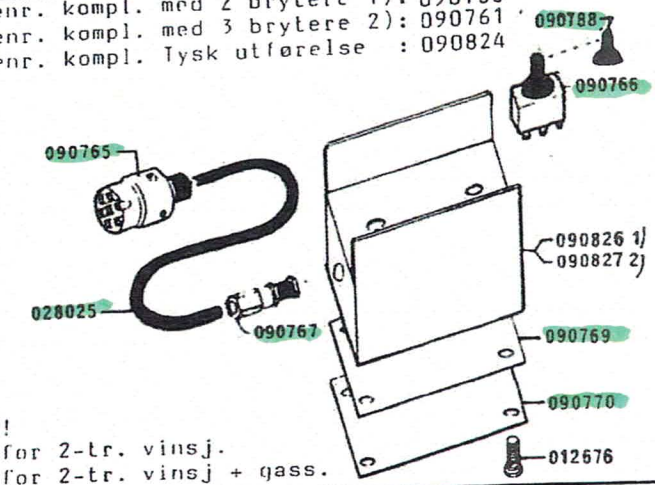

090738

Holder for betj. panel

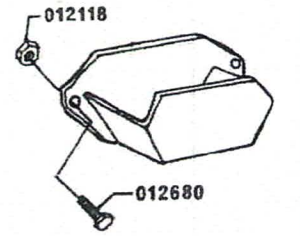

MRK!
1) for 2-tr. vinsj.
2) for 2-tr. vinsj + gass.

Electromagnet for regulering av traktorens turtall: Se deleliste 914-0.

OLJEFORDELERVENTIL.

Forskjellige delenr. avhengig av traktortype. (se deleliste905-3).

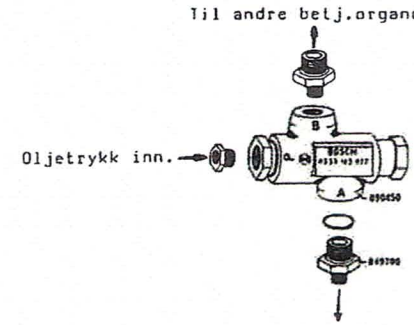

SLANGER.

(For Ford 6610: se deleliste 817-0)

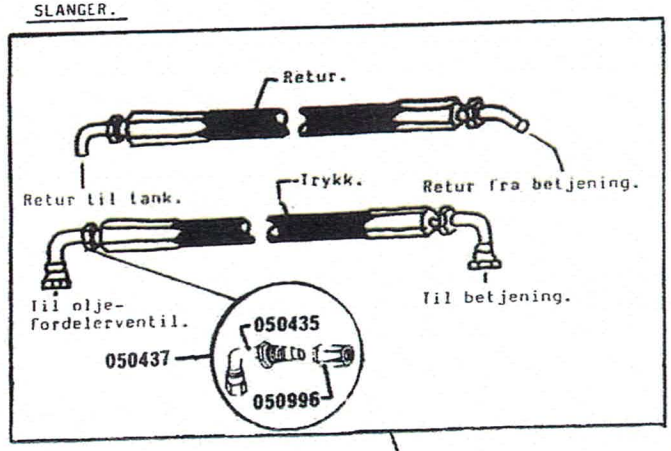

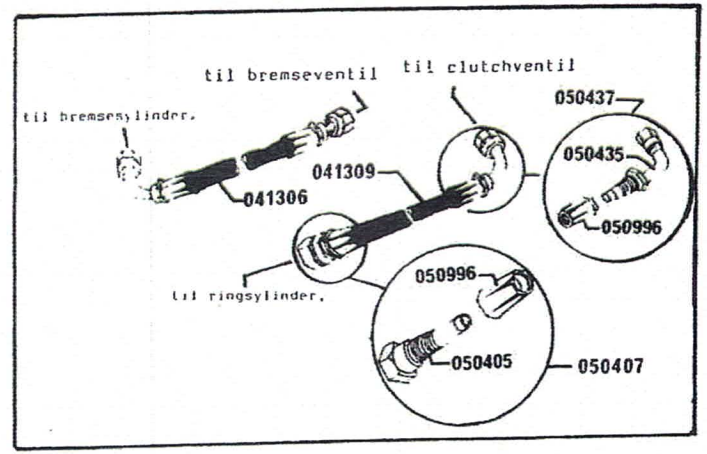

IGLAND

Deleliste nr.
Ersatzteilliste Nr. **907-2**
Parts List no.

Electro-hydraulisk betjening

For 2-tromlet skogsvinsj

(Hydraulikk med lukket senter)

Varenr. komplett med 4 magnetventiler: 090720
Varenr. komplett med 5 magnetventiler: 090721

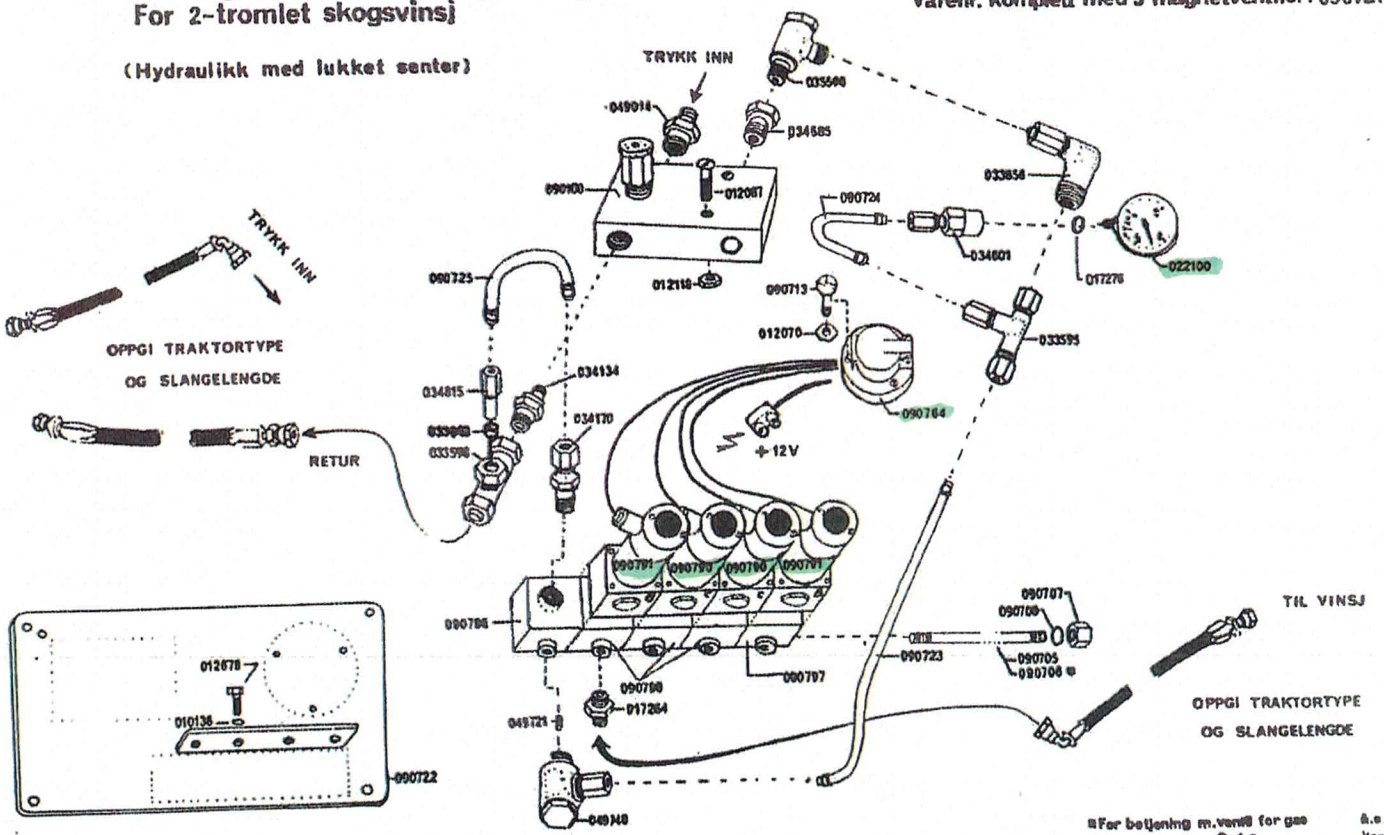

Å.e 3-91
Korr: 8-91

N.J.

Betjeningspanel for electro-hydraulisk betjening

Varenummer komplett med 1 bryter · 090762
Varenummer komplett med 2 brytere · 090763

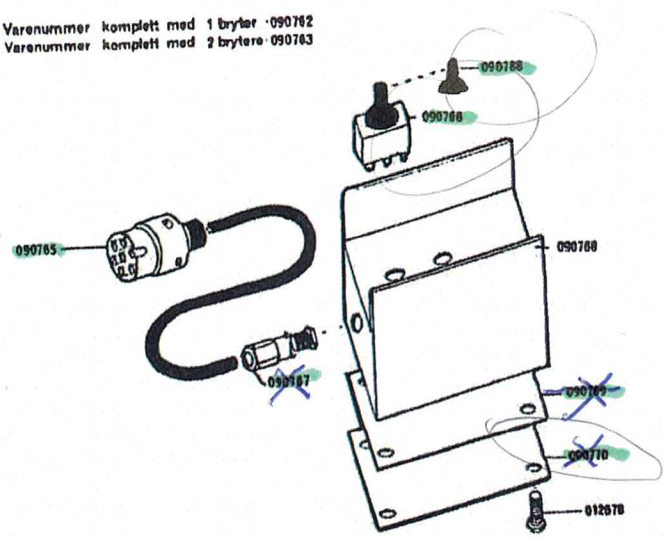

Magnetventil for electro-hydraulisk betjening

VARENUMMER kompl. for clutch og evt. gas (G3-1): 090790
VARENUMMER kompl. for bremse (GZ3-1): 090791

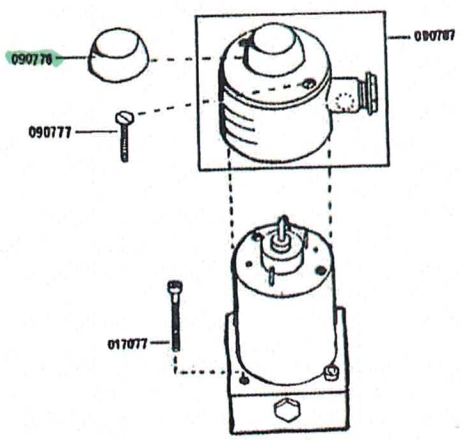

IGLAND

Intentionally blanc

IGLAND

Deleliste nr.
Ersatzteilliste Nr. **907-4**
Parts List no.

Electro-hydraulisk betjening for skogsvinsj.

For traktorer med "lukket senter" hydraulikksystem.

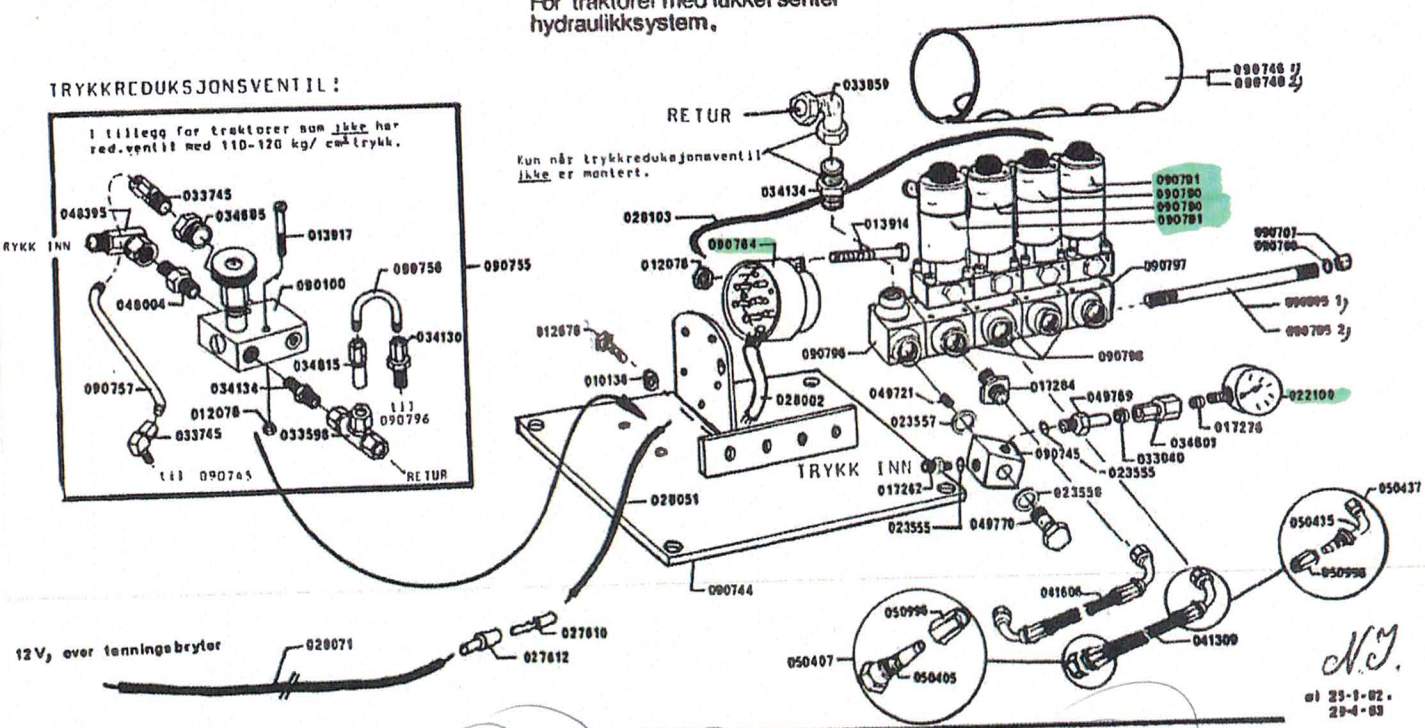

NJ.
ø1 25-1-82.
29-4-83

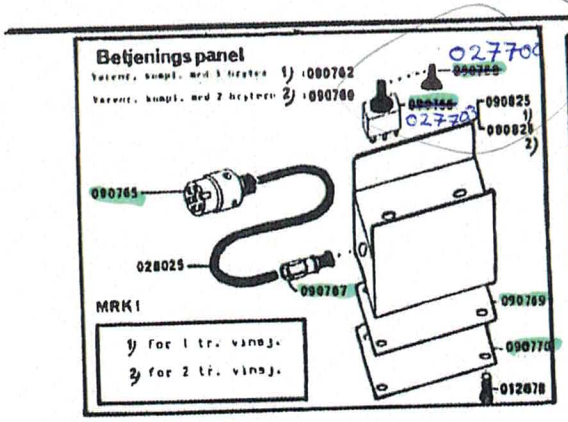

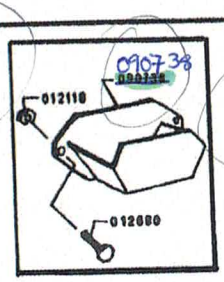

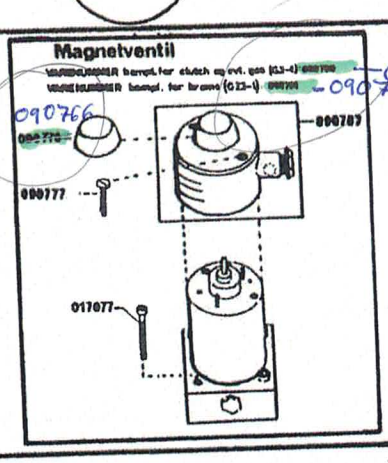

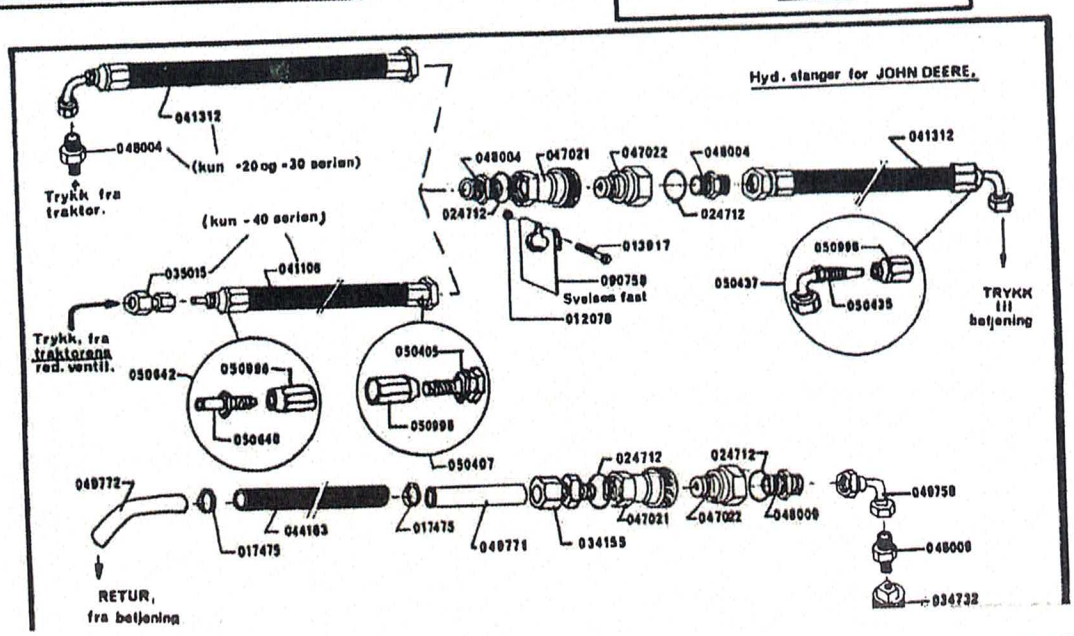

Intentionally blanc

IGLAND

Deleliste nr.
Ersatzteilliste Nr. **907-5**
Parts List no.

Electro-hydraulisk betjening, høytrykksystem, for 2-tromlet vinsj.

For traktorer med "lukket senter" hydraulikksystem.

Varenr. komplett, uten trykkred. ventil: 090742
Varenr. komplett, med trykkred. ventil : 090752

(NB! uten slanger)

Oppgi code og prod.nr. ved delebestillinger.

TRYKKREDUKSJONSVENTIL!

I tillegg for traktorer som ikke har red.ventil med 110-120 kg/ cm² trykk.

092214

Kun når trykkreduksjonsventil ikke er montert.

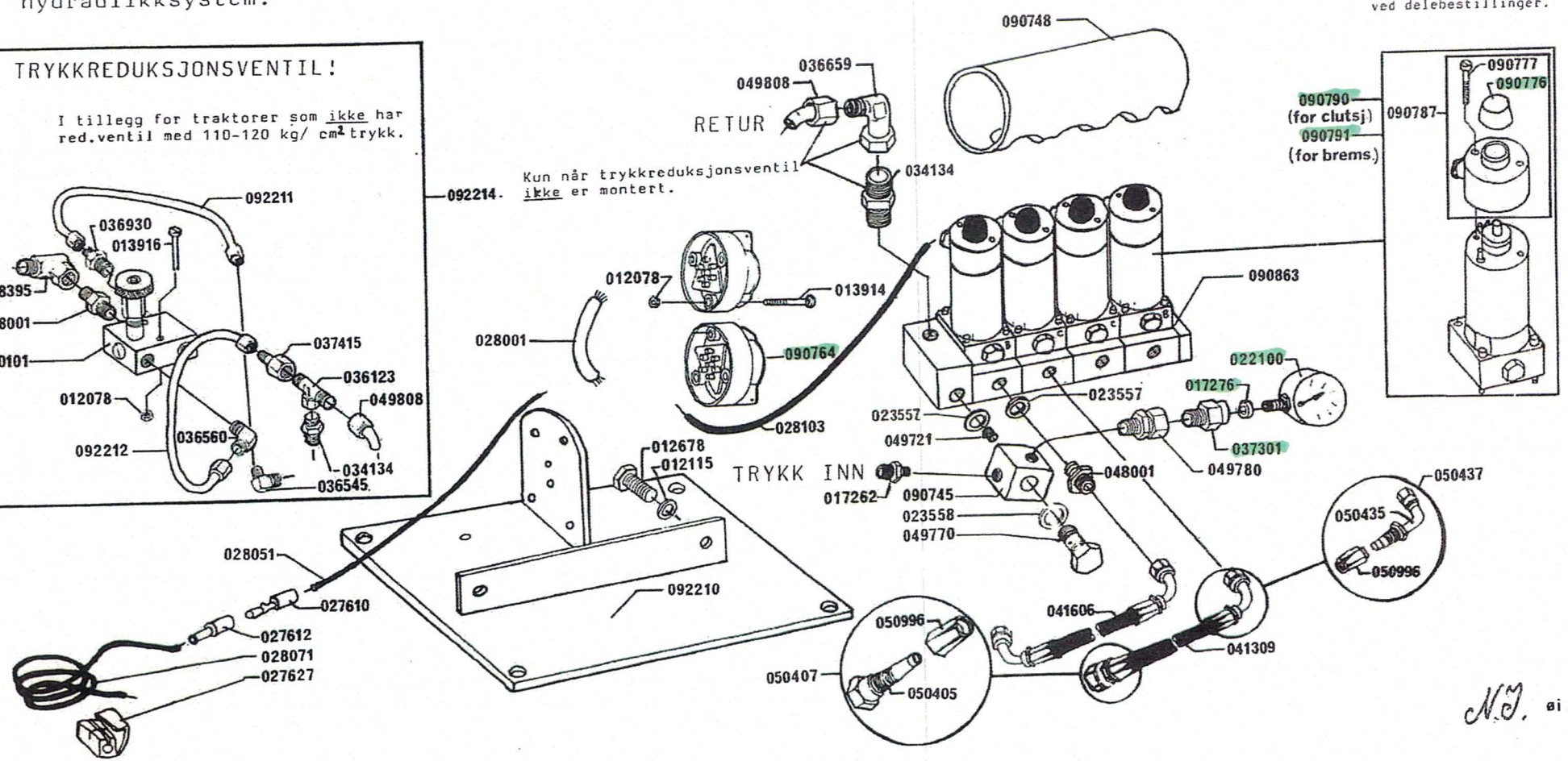

NJ. øi 3-2-84

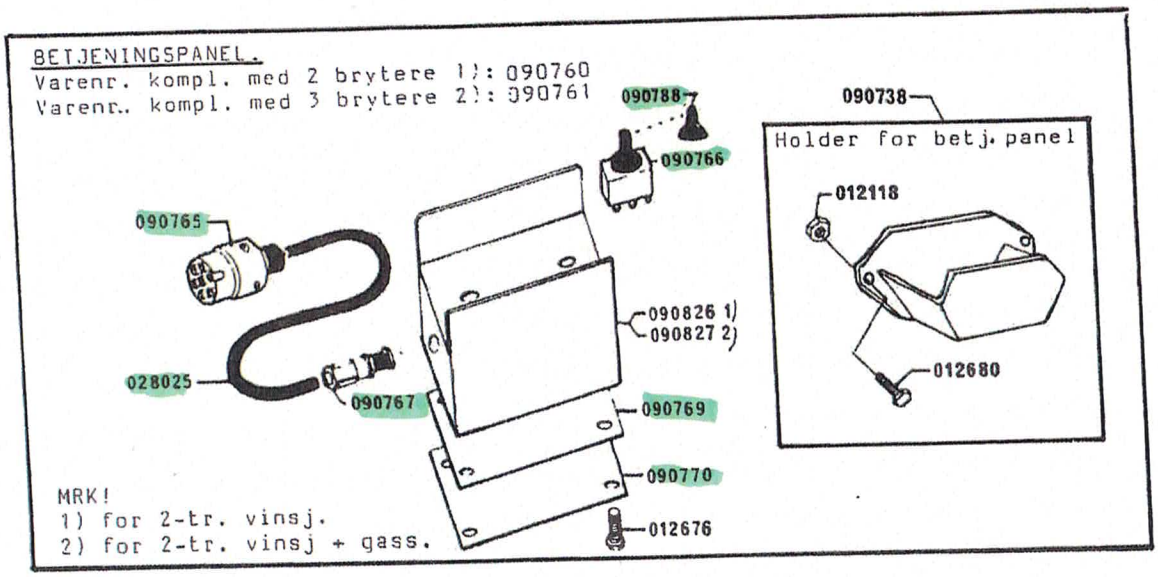

Varenr.:	Electro-hydraulisk betjening, for 2 tr. vinsj, komplett med slanger, for JD -20 og -30 serien:	081110
Varenr.:	Electro-hydraulisk betjening, for 2 tr. vinsj, komplett med slanger, for JD -40 serien,	081111
Varenr.:	Electro-hydraulisk betjening, for 2 tr. vinsj, kpl. med elektromagnet og ekstra bryter for gass, kpl. med slanger, for JD -20 og -30 serien.	081112
Varenr.:	Electro-hydraulisk betjening, for 2 tr. vinsj, kpl. med elektromagnet og ekstra bryter for gass, kpl. med slanger, for JD -40 serien.	081113

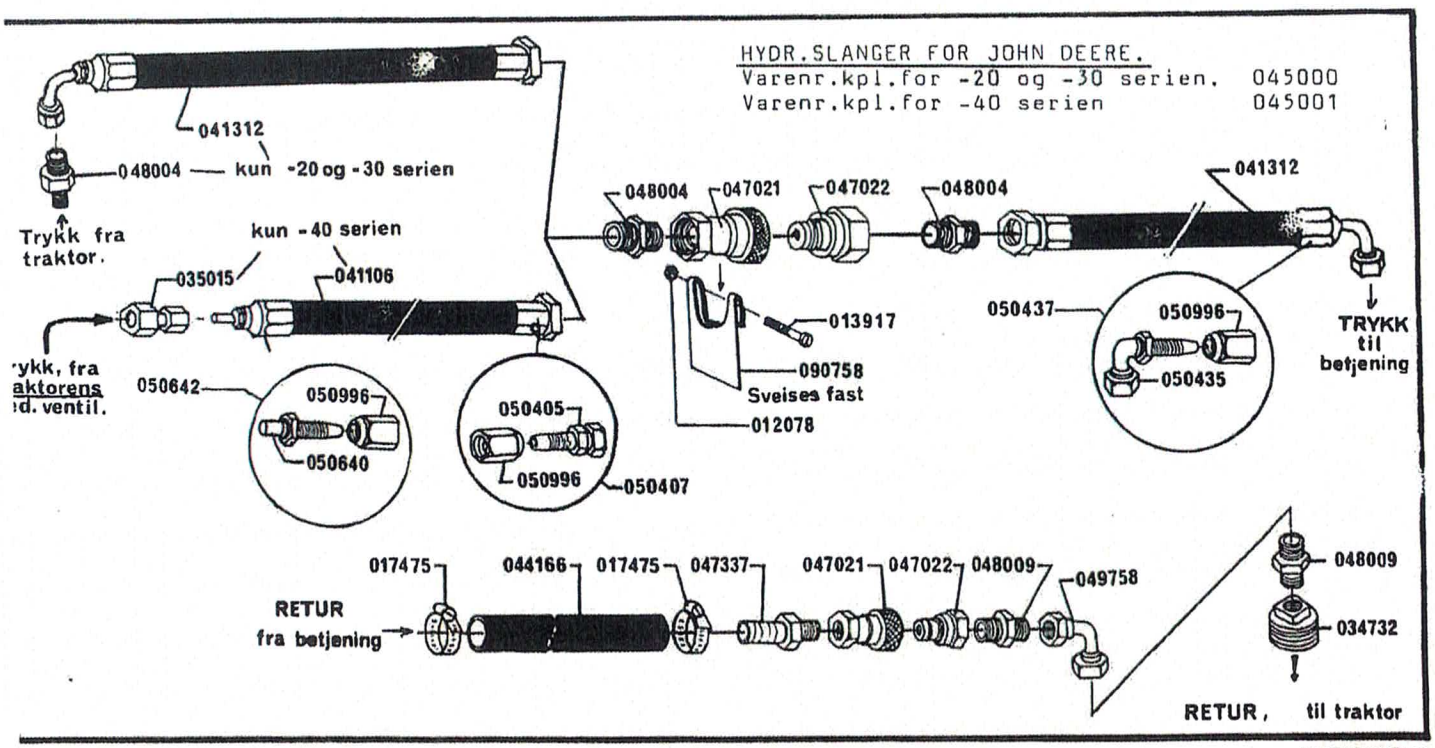

IGLAND

Deleliste nr.
Ersatzteilliste Nr.
Parts List no. 907-6

VARENUMMER, KOMPLETT: 090700 (5000/2H, 8000B/2H)
090900 (5000/2HF, 8000B/2HF)

ELEKTRO-HYDRAULISK BETJENING, HØYTRYKKSYSTEM, FOR 2 TROMLET VINSJ.

For traktorer med "åpen senter" hydraulikksystem.

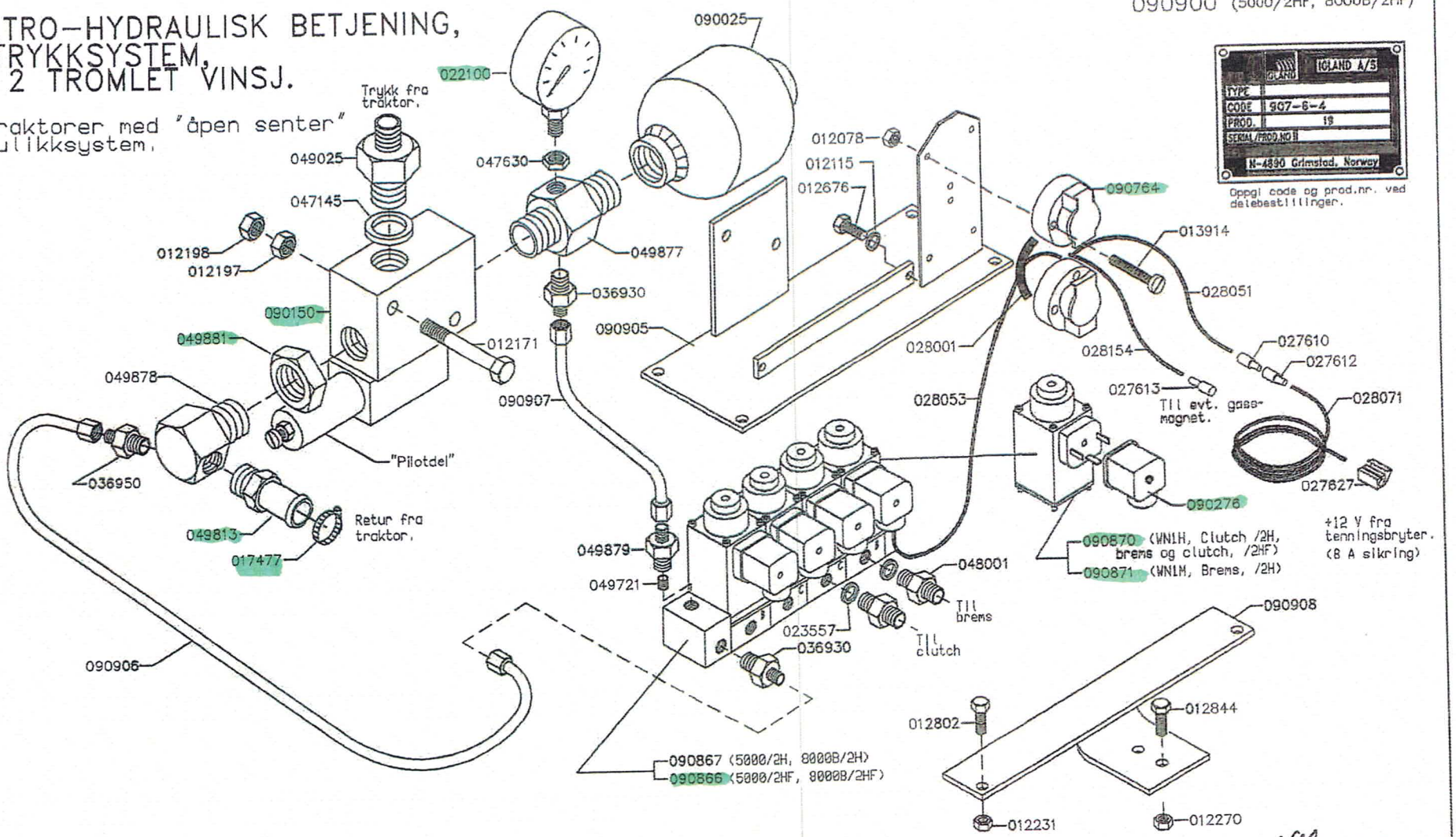

IGLAND A/S
TYPE
CODE 907-6-4
PROD. 19
SERIAL/PROD.NO
N-4890 Grimstad, Norway

Oppgi code og prod.nr. ved delebestillinger.

N.J. øi 25.02.93
øi 20.08.90

ELEKTRO–HYDRAULISK BETJENING, HØYTRYKKSYSTEM, FOR 2 TROMLET VINSJ.

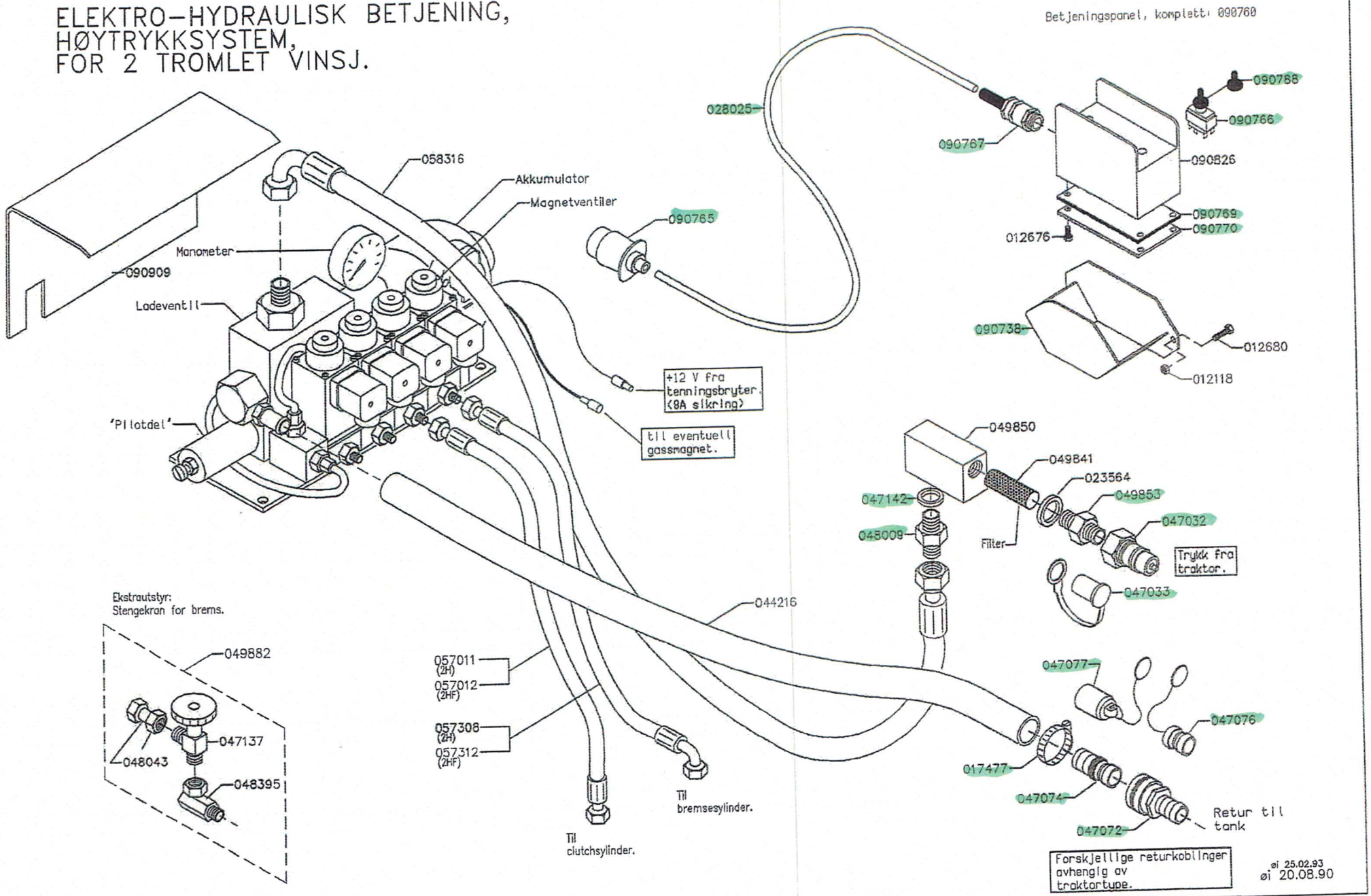

IGLAND

Teileliste Nr. 907-6 GS

WARENNUMMER, KOMPLETT: 090901

ELEKTRO-HYDRAULISCHE BEDIENUNG, HOCHDRUCKSYSTEM, FÜR DOPPELTROMMEL WINDE.

Für Traktoren mit 'offenem Kreis'.
(Nicht für John Deere).

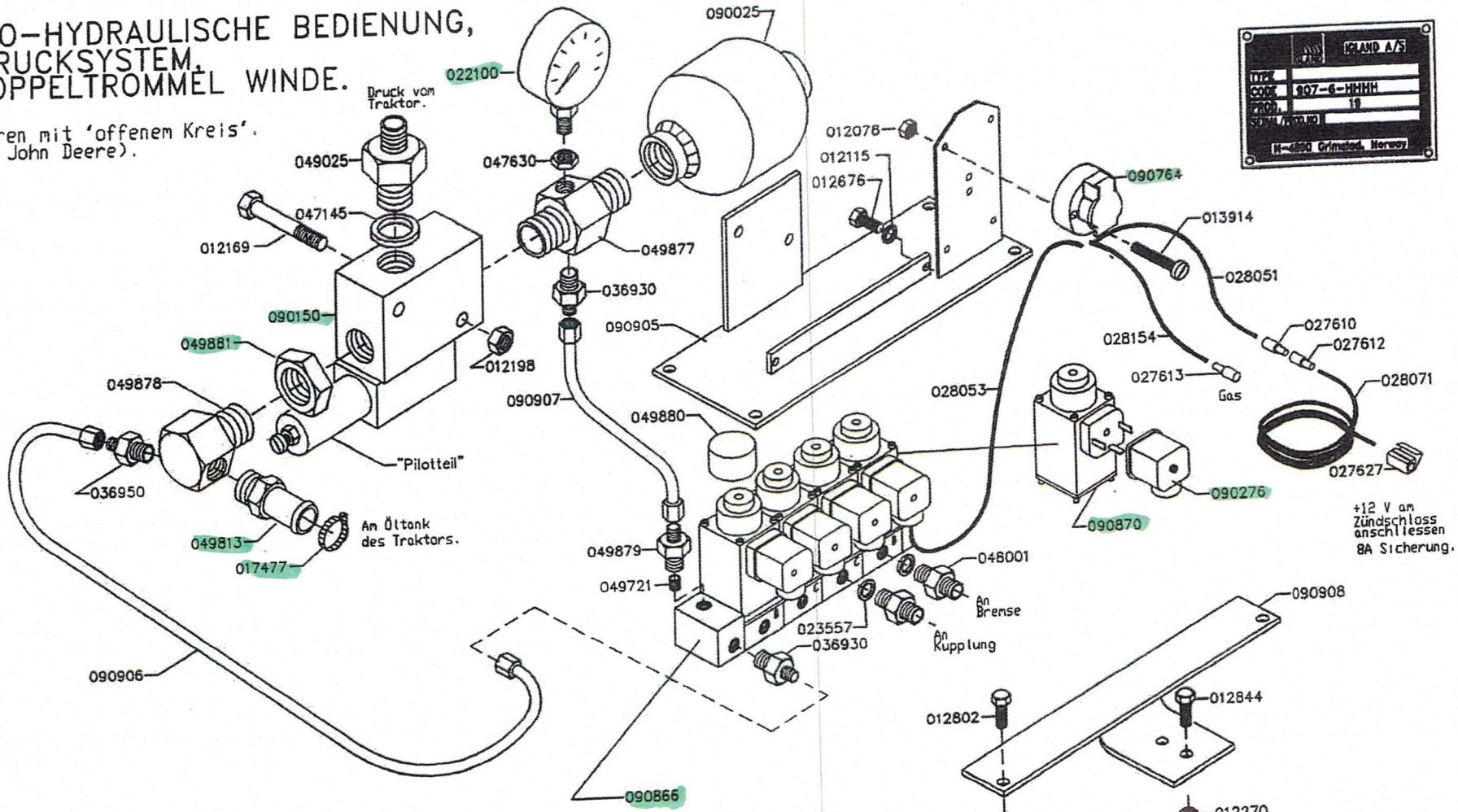

IGLAND A/S
CODE 907-6-HHHH
Grimstad, Norway

N.J., øi 21.11.90

ELEKTRO-HYDRAULISCHE BEDIENUNG, HOCHDRUCKSYSTEM, FÜR DOPPELTROMMEL WINDE.

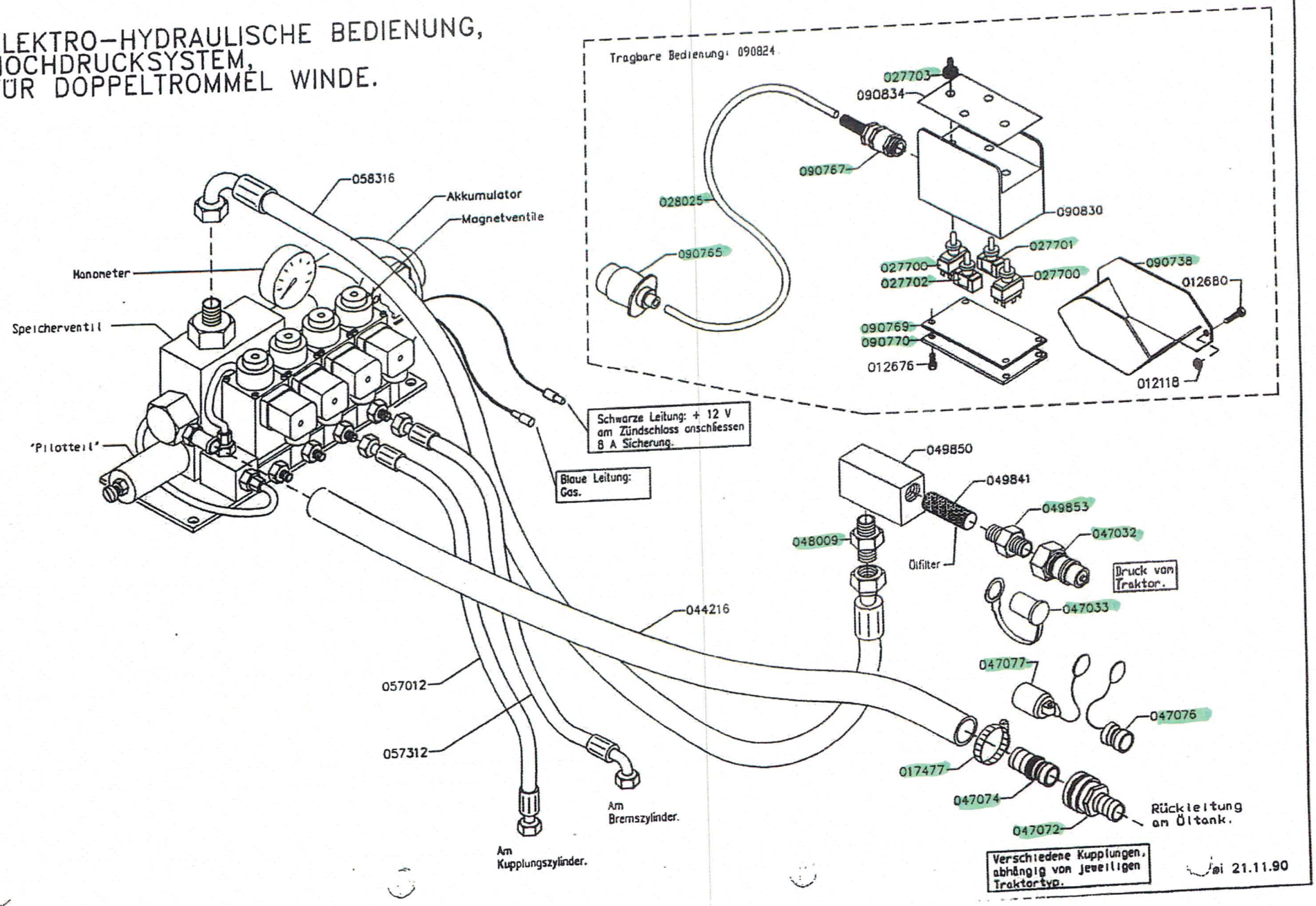

Øi 21.11.90

IGLAND

Deleliste nr.
Ersatzteilliste Nr.
Parts List no. 907-8

VARENUMMER, KOMPLETT: 090910 (5000/2H, 8000B/2H)
090911 (5000/2HF, 8000B/2HF)

ELEKTRO-HYDRAULISK BETJENING, HØYTRYKKSYSTEM, FOR 2 TROMLET VINSJ.

For traktorer med "lukket senter" hydraulikksystem.

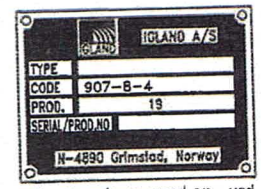

Oppgi code og prod.nr. ved delebestillinger.

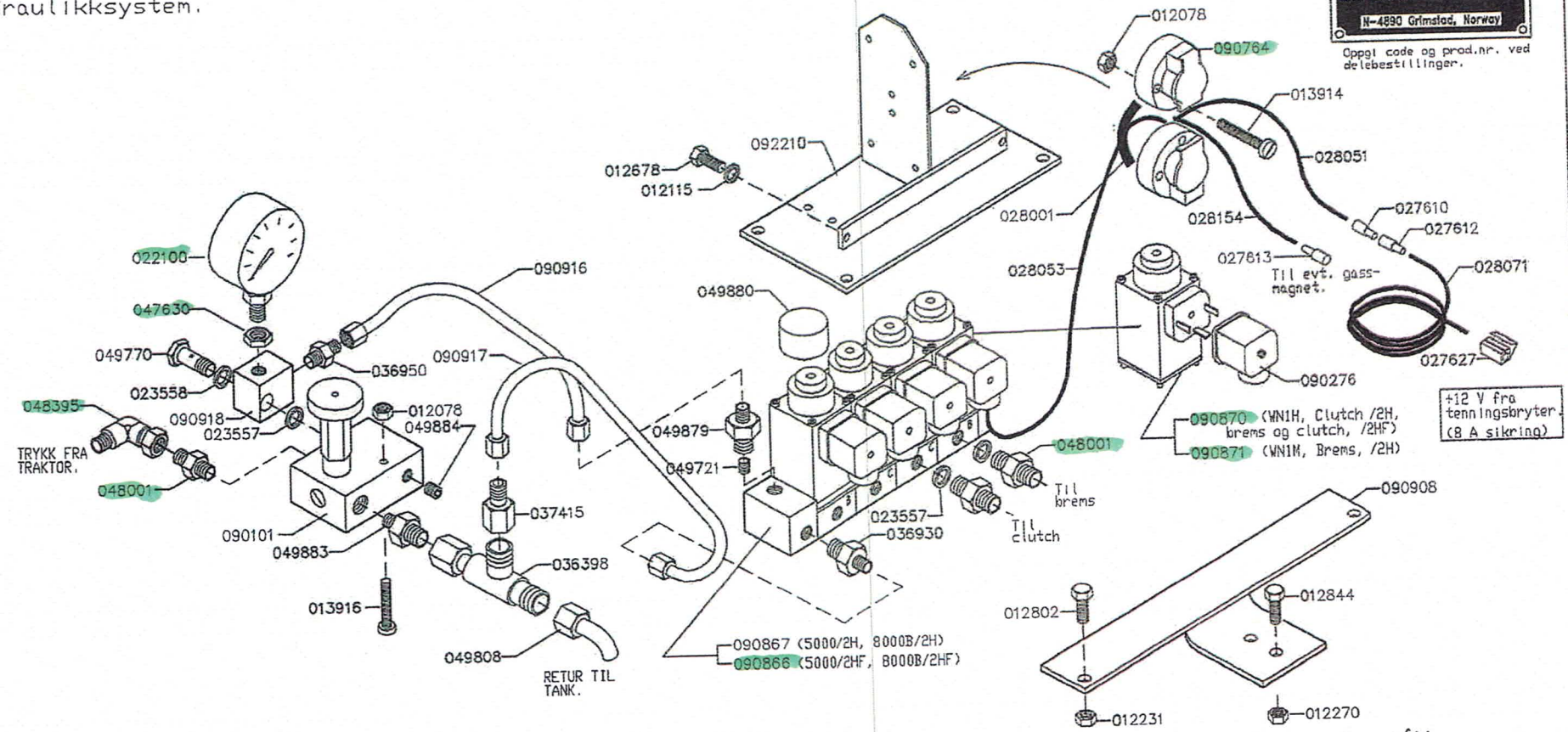

N.J. øi 24.08.90

ELEKTRO–HYDRAULISK BETJENING, HØYTRYKKSYSTEM, FOR 2 TROMLET VINSJ.

(For lukket senter hydraulikksystem).

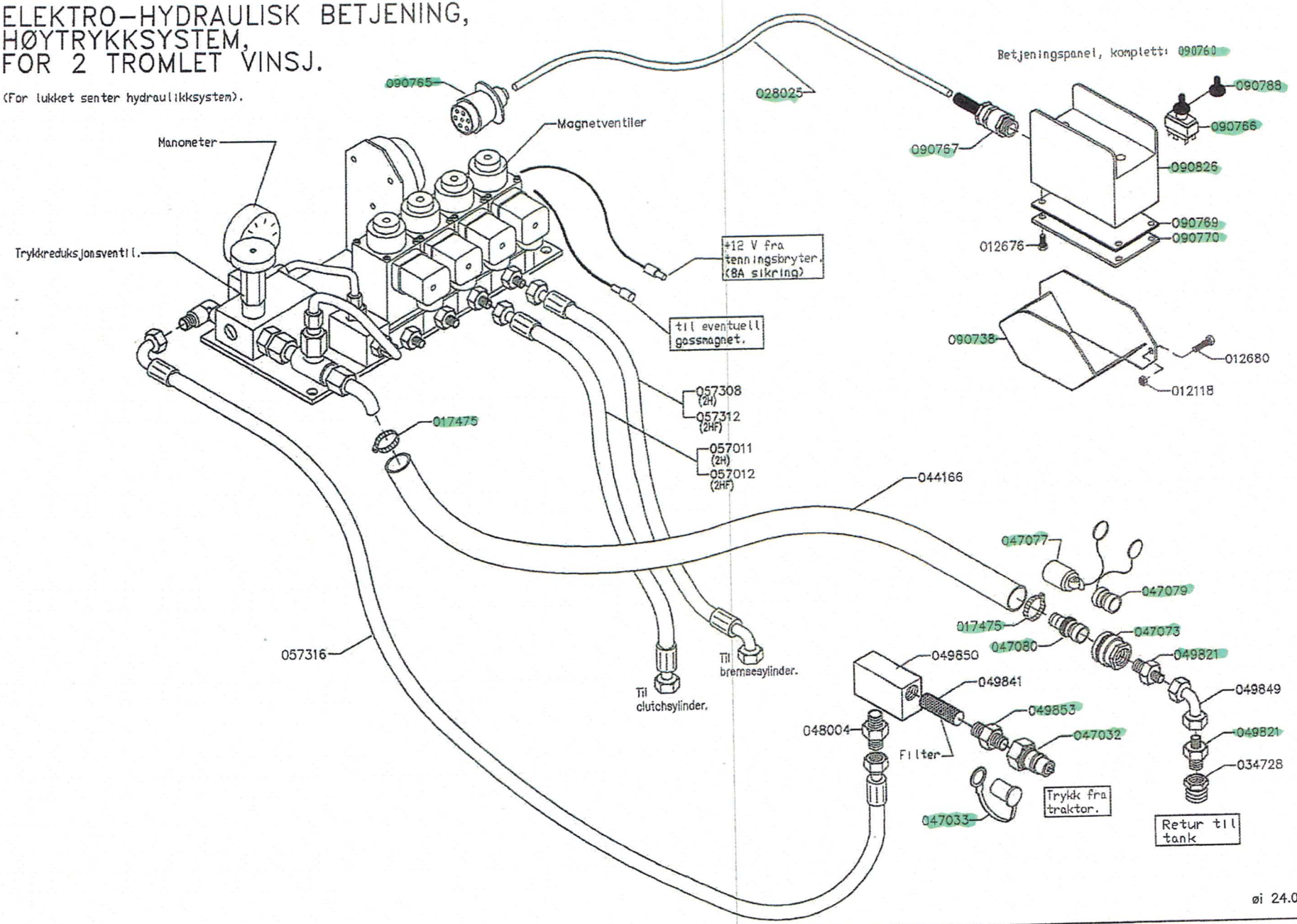

øi 24.08.90

IGLAND

Deleliste nr.
Ersatzteilliste Nr. **910-0**
Parts List no.

VARENR. kompl. med 2 magnetventiler 1) : 091000
VARENR. kompl. med 3 magnetventiler 2) : 091001
VARENR. kompl. med 4 magnetventiler 3) : 091002
VARENR. kompl. med 5 magnetventiler 4) : 091003

Electro-hydraulisk betjening med hydr. aggregat.

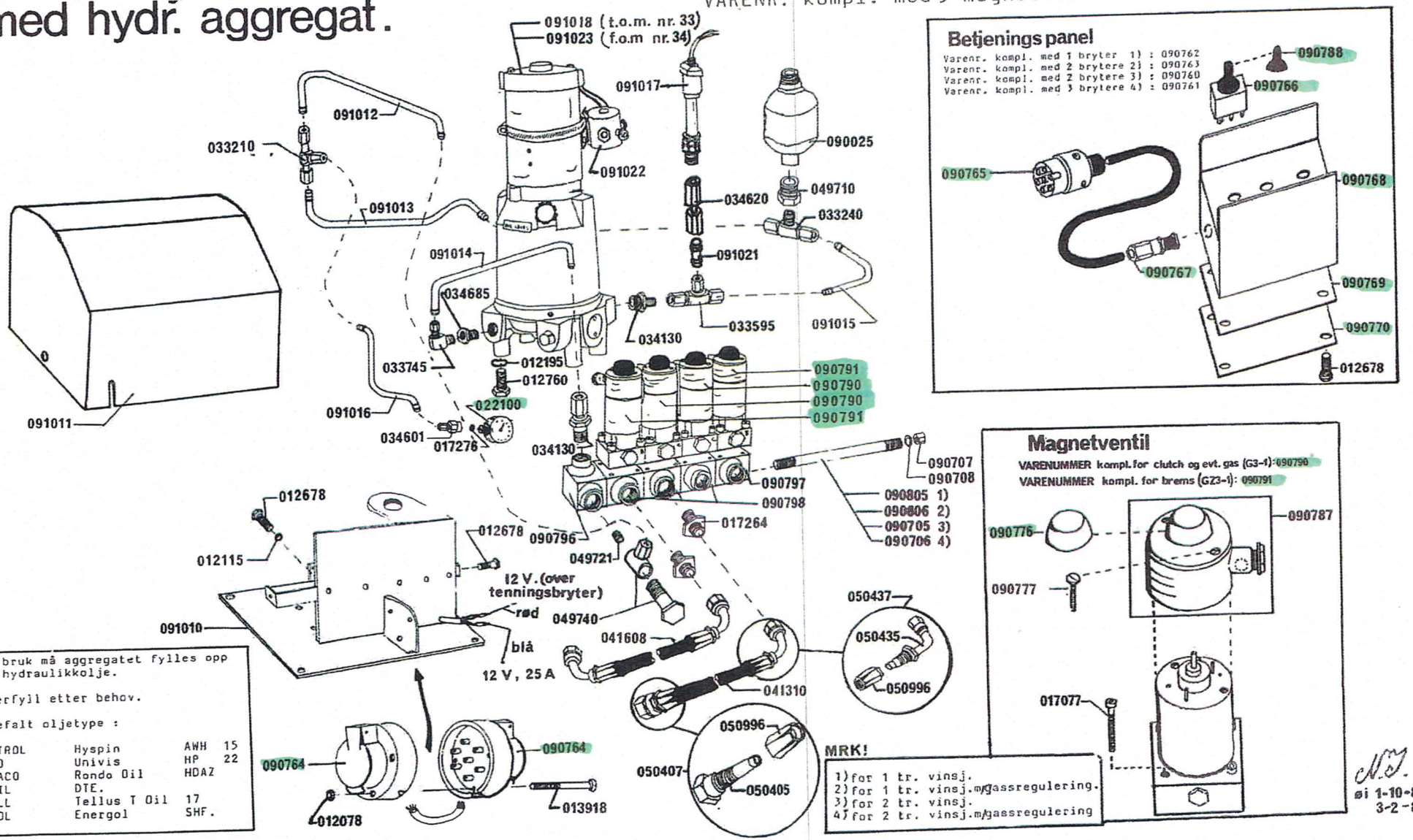

Betjenings panel

Varenr. kompl. med 1 bryter 1) : 090762
Varenr. kompl. med 2 brytere 2) : 090763
Varenr. kompl. med 2 brytere 3) : 090760
Varenr. kompl. med 3 brytere 4) : 090761

Magnetventil

VARENUMMER kompl. for clutch og evt. gas (G3-1): 090790
VARENUMMER kompl. for brems (GZ3-1): 090791

Før bruk må aggregatet fylles opp med hydraulikkolje.

Etterfyll etter behov.

Anbefalt oljetype :

CASTROL	Hyspin	AWH 15
ESSO	Univis	HP 22
TEXACO	Rondo Oil	HDAZ
MOBIL	DTE.	
SHELL	Tellus T Oil	17
MOROL	Energol	SHF.

MRK!

1) for 1 tr. vinsj.
2) for 1 tr. vinsj. m/gassregulering.
3) for 2 tr. vinsj.
4) for 2 tr. vinsj. m/gassregulering

øi 1-10-81
3-2-82

Intentionally blanc

IGLAND

Electro-hydraulisk betjening med hydr. aggregat.

Deleliste nr.
Ersatzteilliste Nr. **910-1**
Parts List no.

VARENR. kompl.m.2 magn.ventiler,1): 091000
VARENR. kompl.m.4 magn.ventiler,2): 091002
Denne deleliste gjelder f.o.m. prod.nr.45.
Code:910-02-

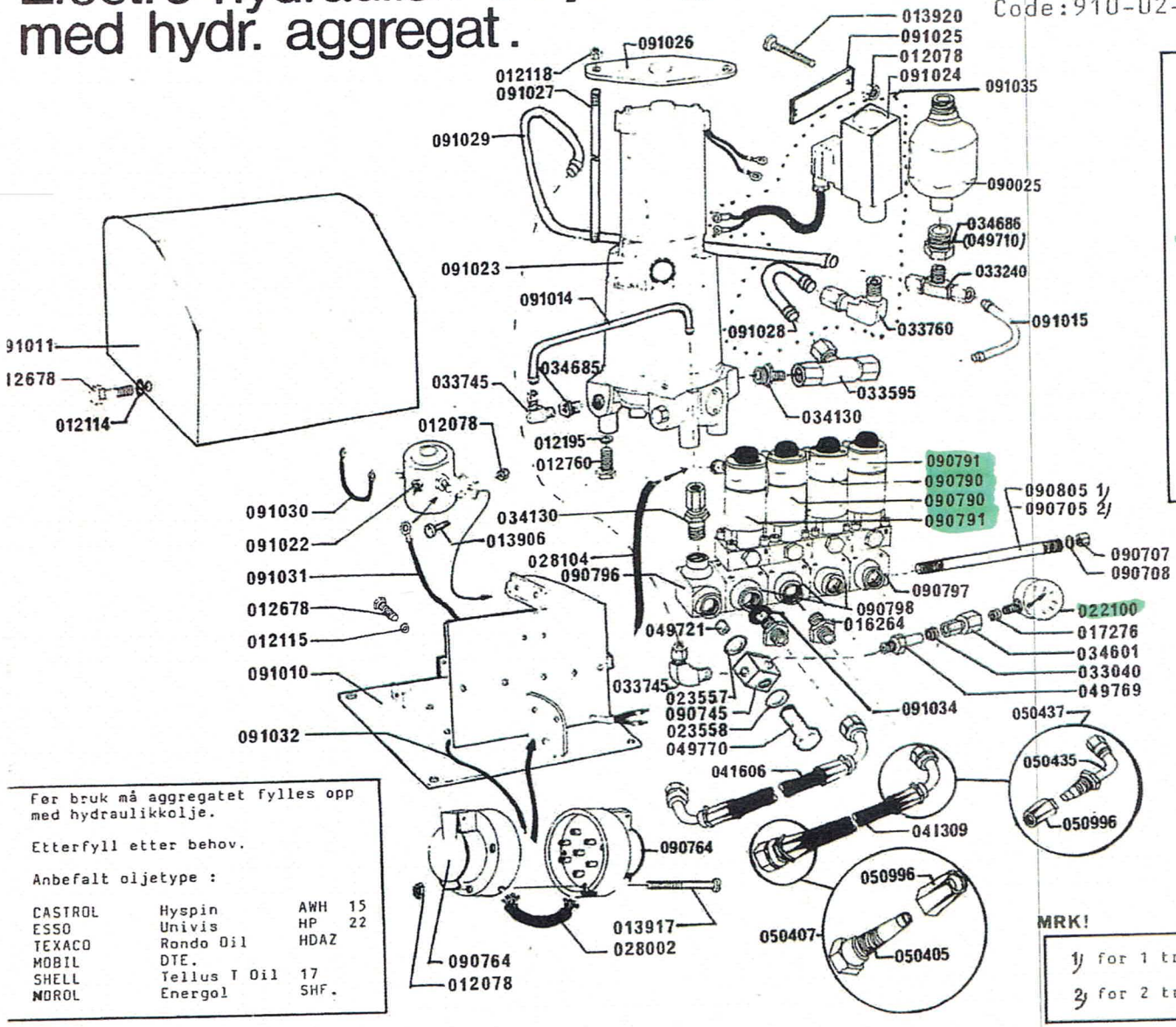

Betjenings panel

Varenr. kompl. med 1 bryter 1) : 090762
Varenr. kompl. med 2 brytere 2) 090760

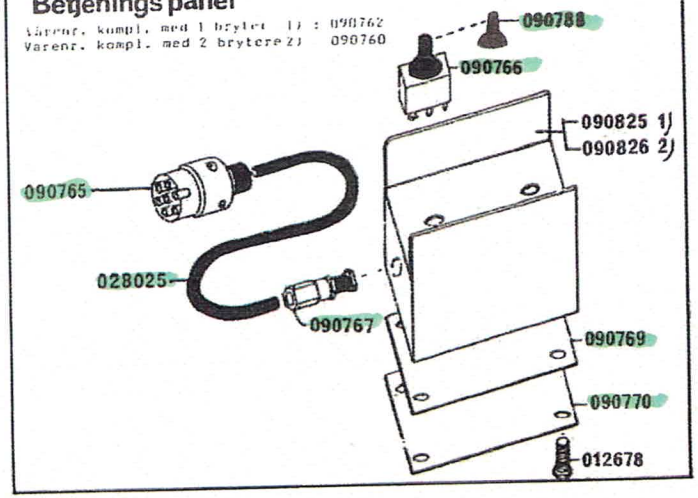

Magnetventil

VARENUMMER kompl. for clutch og evt. gas (G3-1): 090790
VARENUMMER kompl. for brems (GZ3-1): 090791

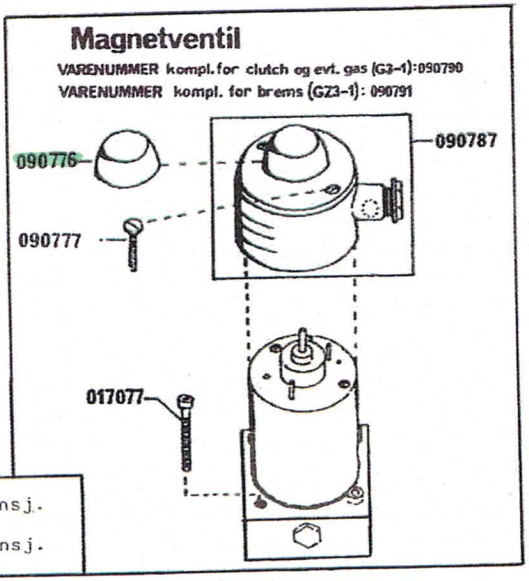

Før bruk må aggregatet fylles opp med hydraulikkolje.

Etterfyll etter behov.

Anbefalt oljetype :

CASTROL	Hyspin	AWH 15
ESSO	Univis	HP 22
TEXACO	Rondo Oil	HDAZ
MOBIL	DTE.	
SHELL	Tellus T Oil	17
NOROL	Energol	SHF.

N.S.
øi 18-5-82
29/4-83

Intentionally blanc